Customize Your TIG Torch.

Directed by EXCEED

EXCEED TIG TORCH
製品カタログ

Ver. 1.20
2026

TIG Torch Product Catalog

CK WORLDWIDE
EDGE
FURICK CUP

EXCEED

Customize Your TIG Torch.

TIG トーチを
カスタマイズしよう。

0.

Contents

目次

1. Features 5 - 11
特徴

2. TIG Torch 15 - 72
TIG トーチ

トーチパックについて 17-18
空冷トーチ 一覧 19-20
水冷トーチ 一覧 21-22
フレックスロックトーチ 23-28
マイクロトーチ 29-32
空冷トーチ 33-44
水冷トーチ 45-62
マシントーチ 一覧 63
マシントーチ 64-72

3. Consumables 73 - 104
消耗品

消耗品の選定について 74
ガスレンズ 75
クリアノズル / セラミックワイドノズル 76
スタビー / ショート 77-78
ウェッジコレット 79
スーパーノズル 80
スタンダードヘッド パーツリスト 81-88
ミニヘッド パーツリスト 89-94
キャップレスヘッド パーツリスト 95-98
CK510 パーツリスト 99-100
バックロードマシンヘッド パーツリスト 101-104

4. EDGE 106 - 131
エッジ - クリアノズル

特徴 109-112
各シリーズの選定 113-114
スタビー / ミニ ガスレンズ シリーズ 115-128
大口径 ガスレンズ シリーズ 129-131

Furick Cup 132 - 141
フリックカップ - セラミックワイドノズル

特徴 135-136
セラミックワイドノズル 137-140
サーモプラスチックワイドノズル 141

5. Torch Components 142 - 158
トーチ構成パーツ

ハンドル 143
トーチボディ 144-146
ケーブル 147-154
ケーブルカバー 155
接続コネクター 156-158

6. Equipment / Accessories 160 - 178
周辺機器 / アクセサリー

タングステン電極 161-164
タングステングラインダー 165-166
溶接機 167-168
パージチャンバー 169-170
トレーリングシールド / パージカップ 171-172
ガスセーバーキット 173-174
グローブ 175-176
トーチホルダー 177
タングステンゲージ
ガスフローテスター
サポートフィーダー 178

7. Full-Scale Torches 179 - 192
実寸大トーチ

実寸大トーチについて 180
実寸大 空冷トーチ 181-186
実寸大 水冷トーチ 187-192

Customize Your TIG Torch.

Features
特徴

1.

Torch Lineup
トーチラインナップ

豊富なトーチのラインナップ

超小型トーチから、高出力トーチまでラインナップを取り揃えています。
空冷トーチ・水冷トーチの両方を展開しており、用途に応じて最適なモデルをお選びいただけます。
※画像は水冷トーチのラインナップです。

空冷トーチ一覧
P.19 – P.20

水冷トーチ一覧
P.21 – P.22

CK WORLDWIDE の
空冷トーチ

従来の
空冷トーチ

Large Surface
ラージサーフェイス

冷却性能に優れた空冷トーチヘッド

他社製トーチと比較して、ヘッドの金属部分の表面積が約30% 広く、熱放散性能が向上。
これにより、冷却効率が高まり、トーチの寿命を伸ばします。

CK WORLDWIDE の
水冷トーチ

従来の
水冷トーチ

MAX-FLO
マックスフロー

冷却性能に優れた水冷トーチヘッド

他社製トーチと比較して、トーチヘッドへの冷却水の循環量が約 3 倍多く、冷却効果が大幅に向上。
これにより、効率的に熱を逃がし、高出力の溶接や長時間作業でも、安定した冷却性能を発揮します。

1. 特徴
2. トーチ
3. 消耗品
4. EDGE
4. FURICK CUP
5. トーチ構成パーツ
6. 周辺機器／アクセサリー
7. 実寸大トーチ

Trim Line
トリムライン

高出力 × スリムハンドル

Trim Line（トリムライン）は、18 系（水冷 350A）トーチおよび 26 系（空冷 200A）トーチの高出力性能をそのまま維持しつつ、ハンドル部分をスリム化したシリーズです。
高出力でありながら、握りやすいスリムなハンドルデザインは、長時間の作業での疲労を軽減し、精密かつ安定した操作を実現します。
優れた冷却構造を備え、CK WORLDWIDE の革新技術が凝縮されたトーチです。

空冷 TL26
P.39 – P.40

水冷 TL18
P.55 – P.56

Super-Flex Cables
スーパーフレックスケーブル

驚くほど軽く、しなやかなケーブル。

軽量なシリコンゴムを採用し、従来のケーブルに比べて圧倒的に柔らかく、取り回しがスムーズ。さらに、耐久性のあるナイロン編組保護により、過酷な環境下でも優れた柔軟性を維持し、快適な作業をサポートします。

ケーブル
P.147 – P.154

WATER COOLED Flexible Torch
水冷 フレキシブルトーチ

高出力 水冷フレキトーチ

CK WORLDWIDE は高出力の水冷トーチにおいてもフレキシブルタイプを展開しています。高出力ながら柔軟な操作性を実現し、狭所作業や複雑なワークにも対応可能。
優れた冷却性能により長時間の作業でも安定したアークを提供し、精密な溶接をサポートします。

Smallest 500A Torch
最も小さい 500A トーチ

世界最小の 500A トーチ

CK510 は 500A トーチの中で最小サイズです。
作業性が飛躍的に向上しており、高い操作性を求める方におすすめです。

CK510
P.61 – P.62

CK WORLDWIDE の
水冷トーチ

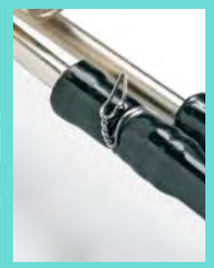

従来の
水冷トーチ

Fail Safe Hose Connectors
フェイルセーフ ホースコネクター

ネジ式のホース接続

CK WORLDWIDE の水ホース及びガスホースは、ネジ式の接続を採用。従来のワイヤタイを使用した固定とは異なり、ケーブルやトーチヘッドの交換時の取り外しを簡単に行える設計です。

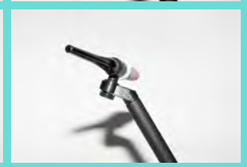

Flex-Loc Torch
フレックスロックトーチ

ヘッドが 360° 回転

フレックスロックトーチは、ヘッドが 360°回転し、作業環境に合わせて最適な角度に簡単に調整できます。
さらに、スタンダードヘッドとミニヘッドの交換が可能で、狭いスペースや複雑な形状のワークにも対応します。

フレックスロックトーチ
P.23 – P.28

Micro Torch
マイクロトーチ

超小型設計トーチ

狭いスペースや複雑な形状のワークに最適なトーチです。
クリアノズルを使用することで視認性が向上し、さらに精密で効率的な作業を可能にします。
トーチヘッドのパーツを交換することで、3 つの角度に変更が可能です。トーチヘッドの交換はネジ式で簡単に付け替えできます。

マイクロトーチ
P.29 – P.32

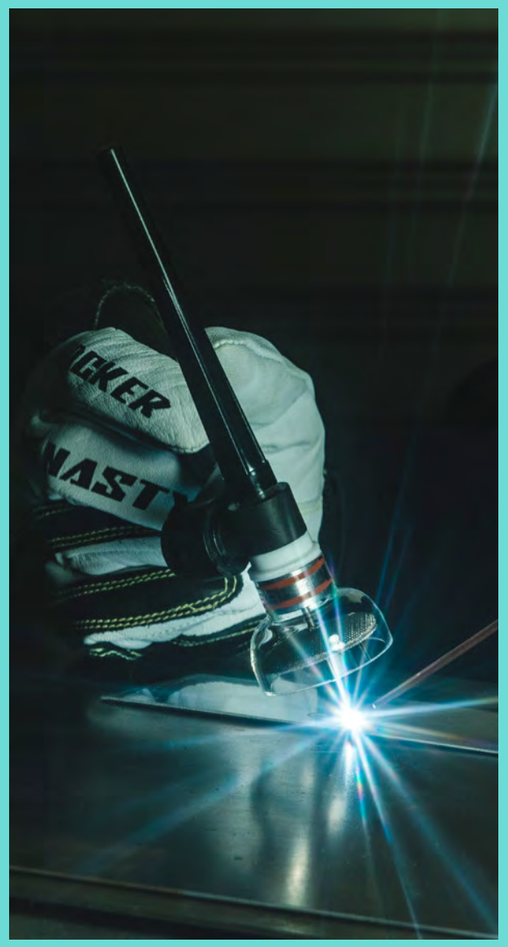

EDGE
Clear Nozzle
クリアノズル

革新的な TIG ノズル

EDGE は TIG 溶接において優れた視認性と溶接性を発揮するクリアノズルを幅広いラインナップで展開しています。コレットボディに装着するアダプターを使用し、あらゆるメーカーのトーチで使用できます。ノズル側にもディフューザーを備えたガスレンズとの二重構造により、優れたガスシールドを実現。
現在は 60 種類以上のサイズと形状を取り揃え、様々な場面で最適な溶接を可能とします。

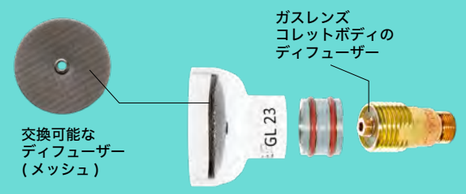

ガスレンズの効果を引き上げる、2 重のディフューザー構造

EDGE
P.106 – P.131

FURICK CUP
Ceramic Wide Nozzle
セラミックワイドノズル

広い口径と 2 重構造のディフューザー

FURICK CUP は、TIG 溶接において優れたガスシールド性能を発揮するノズルを展開しています。
#7 ～ #19 の幅広い番手を揃え、大口径設計により安定したシールドを実現。ノズル側にもディフューザーを備えたガスレンズとの二重構造により、優れたガスシールドを実現。あらゆるメーカーのトーチで使用可能です。

FURICK CUP
P.132 – P.141

Wedge Collet
ウェッジコレット

ウェッジコレット 真鍮製

従来品の 10 倍長持ちするコレット

ウェッジコレットはスリット（割れ目）のない設計により変形しにくく、従来のコレットに比べて硬度が高く、熱に強い真鍮製です。先端の斜めカットによる「くさび効果」でタングステン電極をしっかりと固定します。電極の固定力が従来品より高いため、バックキャップの締め付けによるトーチヘッドのネジ山の摩耗を防ぎます。さらに、コレット全体が電極に接触することで、アークスタート性とアークの安定性が向上します。

ウェッジコレット
P.79

スリット (割れ目) があり
潰れやねじれが起きる。

従来のコレット 銅製

先端部分のみが
タングステン電極に接触。

Tungsten
タングステン電極

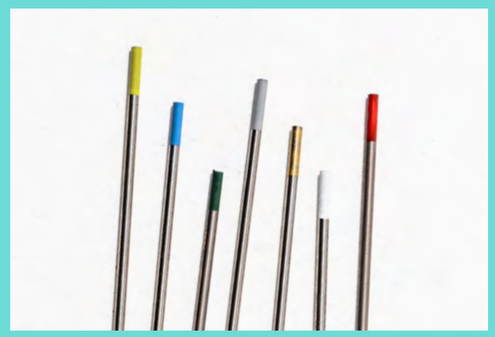

7 種類のタングステン電極

CK WORLDWIDE では 7 種類のタングステン電極を展開しています。このタングステン電極は、非常に緩やかなドーピング工程によって酸化物を効率的に添加し、製造されています。材質や電流モード (AC/DC) によって最適なタングステン電極をご使用ください。

タングステン電極
P.161 – P.164

Grove
溶接用グローブ

非常に柔らかい溶接用グローブ

柔らかい革を採用しているため、使い始めから手になじみやすく、高い作業性を発揮します。しなやかな素材により、手に近い感覚で、スムーズで精密な操作が可能です。

グローブ
P.175 – P.176

WORLDWIDE

MADE IN U.S.A.

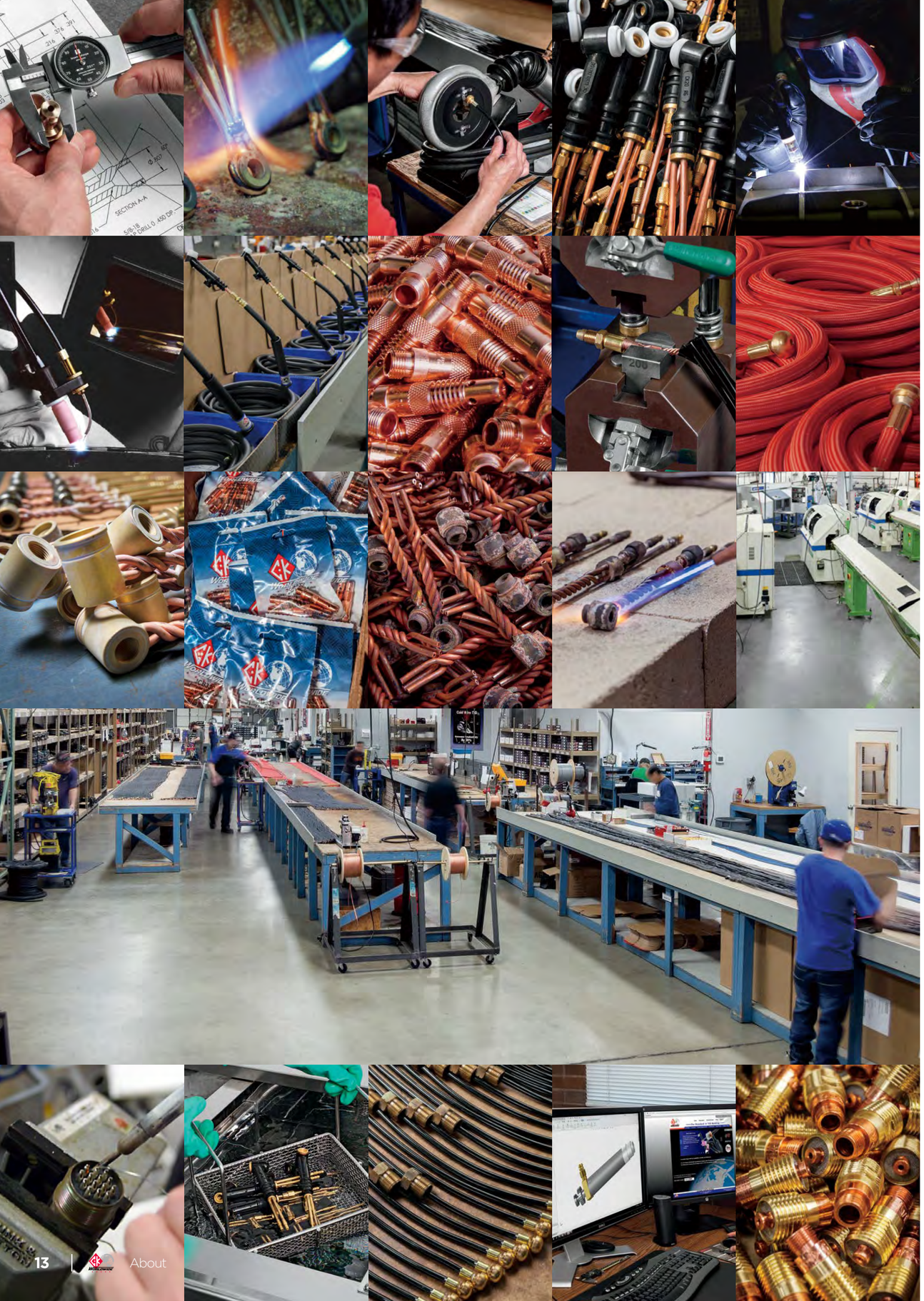

世界をリードする
TIG トーチ専門メーカー。

CK WORLDWIDE は TIG 溶接をより効率的なプロセスにすることを使命とし、1967 年から 50 年以上にわたり世界の TIG トーチを牽引してきました。
製品の設計と製造はワシントン州オーバーンで行われ、どの他のメーカーよりも TIG 溶接に多くの革新をもたらしてきました。CK WORLDWIDE が最初に開発したシリコンゴムで絶縁されたトーチヘッドは、それまでのフェノール樹脂製のトーチヘッドよりも寿命が長く、漏電からの保護が優れており、落下の衝撃にも耐えられるようになりました。その他にも「ガスセーバーキット」「マックスフロー」「ウェッジコレット」「フレックスロックトーチ」「スーパーフレックスケーブル」「フェイルセーフホースコネクター」など、業界を変える様々なイノベーションを起こし、TIG 溶接を未来に推し進め、CK WORLDWIDE の製品が TIG 溶接のスタンダードとなりました。

WORLDWIDE

MADE IN U.S.A.

Customize Your TIG Torch.

TIG Torch

TIG トーチ

2.

トーチパックについて

お持ちの溶接機に接続してすぐにお使いいただけるトーチパックを、各種トーチごとにご用意しています。
ご注文の際は、ケーブルの種類と長さ、接続する溶接機がデジタル機かアナログ機かを選定のうえ、対応するトーチパックの注文品番をお選びください。
また、トーチパックの注文品番と併せて、ご使用予定の溶接機の型番を必ずご連絡ください。
トーチスイッチや DINSE コネクターの接続方式は溶接機の機種によって異なる場合があります。正しい製品を確実にお届けするためにも、溶接機の型番のご確認とご連絡をお願いいたします。

例：水冷トーチパックの場合

TL18 フレキシブルタイプ トーチパック

ケーブル種類	ケーブル長さ	品番	溶接機
オススメ スーパーフレックス	3.8m	TL18-FX-38SF-DG	デジタル
	7.6m	TL18-FX-76SF-DG	
	3.8m	TL18-FX-38SF-AN	アナログ
	7.6m	TL18-FX-76SF-AN	
標準	3.8m	TL18-FX-38-DG	デジタル
	7.6m	TL18-FX-76-DG	
	3.8m	TL18-FX-38-AN	アナログ
	7.6m	TL18-FX-76-AN	

ポイント 1

希望の品番を選定してください。

＋

トーチを取り付ける溶接機の型番をお知らせください。

TL18 トーチパック構成品

1 ～ 11 までの製品で構成されます。

1	トーチボディ	固定	フレキシブル
		TL18-RG	TL18-FX
2	ハンドル	H23	

3	ケーブル	種類	3.8m	7.6m
	パワーケーブル	スーパーフレックス	338PCSF	376PCSF
		標準	2338PC	2376PC
	水ホース	スーパーフレックス	238WHSF	276WHSF
		標準	238WHSF	276WHSF
	ガスホース	スーパーフレックス	238AHSF	276AHSF
		標準	238AHSF	276AHSF

4	ケーブルカバー	3.0m	7.0m
		LC-2-30	LC-2-70

5	アダプター	デジタル	アナログ
		SLWHAT-35	

6	トーチスイッチ	レバースイッチ
7	ノズル	3A6
8	コレットボディ	3CB24
9	コレット	3C24GS
10	ヒートシールド	300HS
11	バックキャップ	300L

5 デジタル溶接機用アダプターの型番は、お使いの溶接機によって変動する場合があります。
7 ～ 11 消耗品について、ガスレンズなどその他の仕様をご希望の場合は、別途お問い合わせください。

ポイント 2

仕様の希望がある場合は別途お知らせください。

トーチパックのデフォルトの構成品の場合の参考画像です。

トーチパック - 空冷デジタル機の場合

トーチパック - 水冷デジタル機の場合

GAS COOLED TORCH 空冷トーチ

P.181~P.186 で実寸大の写真をご覧いただけます。

MR70
70A

CK24
80A / 90A

CK9
125A

CK17
150A

TL26
200A

CK26
200A
CK26HD
300A

FL150
150A
FL130
130A

空冷トーチ仕様

型番		MR70	CK24	CK9		CK17	
定格溶接電流	直流	70A	固定 80A フレキ 90A	125A		150A	
	交流	70A	固定 80A フレキ 90A	125A		150A	
定格使用率		100%	100%	100%		100%	
種類		固定	固定	固定	フレキシブル	固定	フレキシブル
			フレキシブル	ペン	ペンフレキ	ペン	ステンレスヘッド
消耗品		マイクロトーチパーツ	キャップレスヘッド	ミニヘッド		スタンダードヘッド	
ページ数		P.29 ~ P.32	P.33 ~ P.34	P.35 ~ P.36		P.37 ~ P.38	

型番		TL26	CK26	CK26HD	FL150	FL130
定格溶接電流	直流	200A	200A	300A	150A	130A
	交流	200A	200A	300A	150A	130A
定格使用率		100%	100%	60%	100%	100%
種類		固定	固定		回転式	
			フレキシブル			
		フレキシブル	ペン			
消耗品		スタンダードヘッド	スタンダードヘッド		スタンダードヘッド	ミニヘッド
ページ数		P.39 ~ P.40	P.41 ~ P.44		P.23 ~ P.28	

WATER COOLED TORCH 水冷トーチ

P.187~P.192 で実寸大の写真をご覧いただけます。

MR140
140A

CK24W
180A

CK20
250A

CK230
300A

TL18
350A

CK18
350A

CK18HD
400A

CK510
500A

FL250
250A

FL230
230A

水冷トーチ仕様

型番		MR140	CK24W		CK20		CK230
定格溶接電流	直流	140A	180A		250A		300A
	交流	140A	180A		250A		300A
定格使用率		100%	100%		100%		100%
種類		固定	固定	固定 - L	固定	フレキシブル	固定
					ペン	ペンフレキ	
			固定 - XL	固定 - XXL	固定 - L	固定 - XL	フレキシブル
					固定 - XXL	-	
消耗品		マイクロトーチパーツ	キャップレスヘッド		ミニヘッド		ミニヘッド
ページ数		P.29 ~ P.32	P.45 ~ P.48		P.49 ~ P.52		P.53 ~ P.54

型番		TL18	CK18	CK18HD	CK510	FL250	FL230
定格溶接電流	直流	350A	350A	400A	500A	250A	230A
	交流	350A	350A	400A	500A	250A	230A
定格使用率		100%	100%	100%	100%	100%	100%
種類		固定	固定		固定	回転式	
			フレキシブル				
		フレキシブル	ペン				
消耗品		スタンダードヘッド	スタンダードヘッド		スタンダードヘッド / CK510 用	スタンダードヘッド	ミニヘッド
ページ数		P.55 ~ P.56	P.57 ~ P.60		P.61 ~ P.62	P.23 ~ P.28	

FLEX-LOC TORCH フレックスロックトーチ

フレックスロックトーチは、ヘッドが 360°回転し、作業環境に合わせて最適な角度に簡単に調整できます。
さらに、スタンダードヘッドとミニヘッドの交換が可能で、狭いスペースや複雑な形状のワークにも対応します。

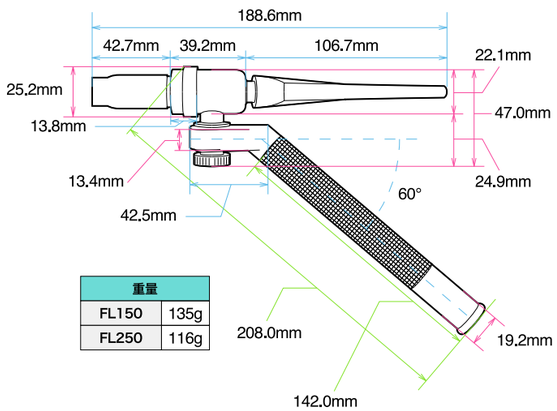

重量	
FL150	135g
FL250	116g

※寸法は下記のパーツを取り付けた場合です。
ノズル：3A6
ヒートシールド：300HS
バックキャップ：300L

※重量は下記のみの数値です。
トーチボディ：
FL150 - FL3L+FLGB
FL250 - FL3L+FLWB
ヒートシールド：300HS

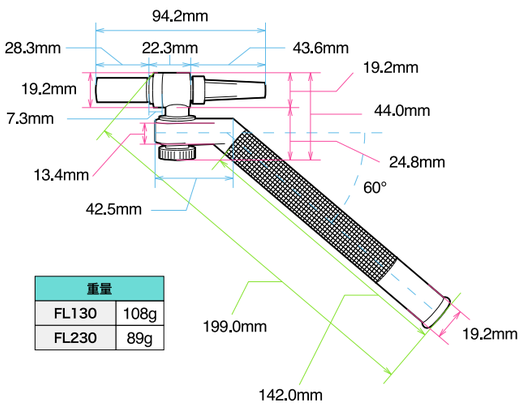

重量	
FL130	108g
FL230	89g

※寸法は下記のパーツを取り付けた場合です。
ノズル：2A6
ヒートシールド：2GHS
バックキャップ：200M

※重量は下記のみの数値です。
トーチボディ：
FL130 - FL2L+FLGB
FL230 - FL2L+FLWB
ヒートシールド：2GHS

※寸法は若干の誤差がある場合がございます。

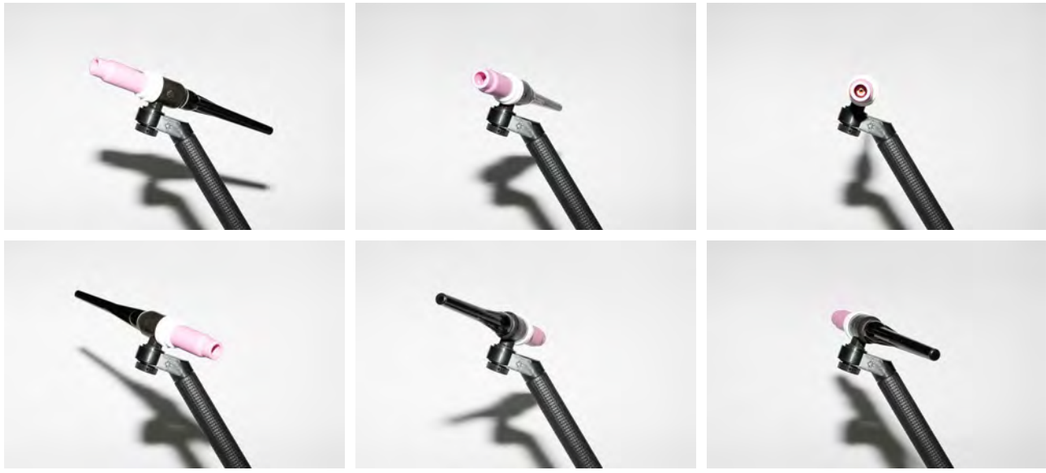

トーチヘッドが 360° 回転

作業環境に合わせてあらゆる角度での溶接作業を可能にします。狭いスペースや複雑な形状のワークにも柔軟に対応できるため、難しい作業でもスムーズに進行します。また、作業者の姿勢が最適化されることで、長時間作業による疲労が大幅に軽減されます。さらに、ポジショナーを使用する際にも、トーチヘッドの角度調整が容易なため、位置合わせがしやすく作業効率が向上します。

スタンダードヘッドとミニヘッドの交換

トーチボディとハンドルは共通で、スタンダードヘッドとミニヘッドを交換することができます。
狭いスペースでの作業や複雑な溶接箇所ではミニヘッドを使用し、高出力が求められる作業や広い範囲の溶接にはスタンダードヘッドを使うことで、最適な結果を得ることが可能です。

FLEX-LOC PARTS LIST フレックスロック パーツリスト

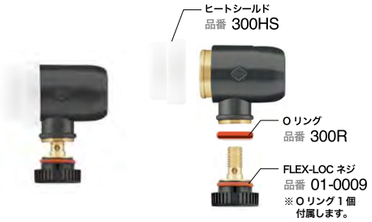

フレックスロック スタンダードヘッド

品番
FL3L

※定格出力は、空冷の場合 150A / 水冷の場合 250A になります。

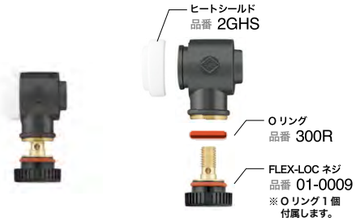

フレックスロック ミニヘッド

品番
FL2L

※定格出力は、空冷の場合 130A / 水冷の場合 230A になります。

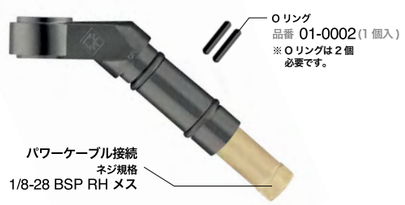

空冷フレックスロック トーチボディ

品番
FLGB

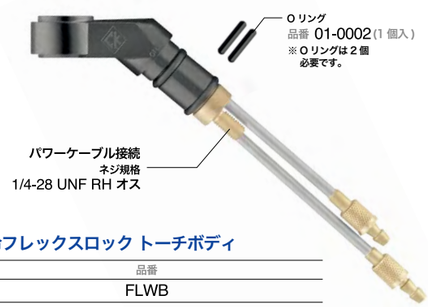

水冷フレックスロック トーチボディ

品番
FLWB

トーチ構成パーツリスト

ハンドル

ページ数 P.143

ハンドル S	品番 HS

空冷ケーブル

ページ数 P.150

1 本式ケーブル - スーパーフレックス	3.8m	品番 1538PCSF-FL	7.6m	品番 1576PCSF-FL
1 本式ケーブル - 標準	3.8m	品番 1538PCHF-FL	7.6m	品番 1576PCHF-FL

水冷ケーブル

ページ数 P.151

パワーケーブル - スーパーフレックス	3.8m	品番 238PCSF	7.6m	品番 276PCSF
パワーケーブル - 標準	3.8m	品番 238PC	7.6m	品番 276PC
水ホース - スーパーフレックス	3.8m	品番 238WHSF	7.6m	品番 276WHSF
水ホース - 標準	3.8m	品番 238WH	7.6m	品番 276WH
ガスホース - スーパーフレックス	3.8m	品番 238AHSF	7.6m	品番 276AHSF
ガスホース - 標準	3.8m	品番 238AH	7.6m	品番 276AH

ケーブルカバー

ページ数 P.155

レザーケーブルカバー	3.0m	品番 LC-2-30	7.0m	品番 LC-2-70
ナイロンジッパーケーブルカバー	3.0m	品番 NC-2-30	7.0m	品番 NC-2-70

空冷 接続アダプター

ページ数 P.156 / P.157

デジタル機用 DINSE コネクター	35	品番 SL2-35	25	品番 SL2-25
アナログ機用 アダプター	単体	品番 15PCA	ガスホース付き	品番 15PCA-H

水冷 接続アダプター

ページ数 P.156 / P.158

デジタル機用 DINSE コネクター	35	品番 SLWHAT-35	25	品番 SLWHAT-25
アナログ機用アダプター	単体	品番 WPCA-JA	水ホース付き	品番 WPCA-JA-H

消耗パーツ

スタンダードヘッド用 ページ数 P.81 ~ P.88
ミニヘッド用 ページ数 P.89 ~ P.94

FLEX-LOC HEAD SET フレックスロック ヘッドセット

フレックスロック用
スタンダードヘッド ノーマルセット

品番
FL3L-CB-SET

セット内容

アイテム	品番	アイテム	品番
アルミナノズル	3A6	フレックスロック ヘッド	FL3L
アルミナノズル	3A8	バックキャップ L	300L
コレットボディ	3CB24	バックキャップ M	300M
ウェッジコレット	3C24GS	バックキャップ S	300S

フレックスロック用
スタンダードヘッド スタビーガスレンズセット

品番
FL3L-GL-SET

セット内容

アイテム	品番	アイテム	品番
アルミナノズル	2AG6	フレックスロック ヘッド	FL3L
アルミナノズル	2AG8	バックキャップ L	300L
コレットボディ	4GL24	バックキャップ M	300M
ウェッジコレット	4C24GS	バックキャップ S	300S

フレックスロック用
ミニヘッド ノーマルセット

品番
FL2L-CB-SET

セット内容

アイテム	品番	アイテム	品番
アルミナノズル	2A4	フレックスロック ヘッド	FL2L
アルミナノズル	2A6	バックキャップ L	200L
コレットボディ	2CB24	バックキャップ M	200M
ウェッジコレット	2C24GS	バックキャップ S	200S

フレックスロック用
ミニヘッド ガスレンズセット

品番
FL2L-GL-SET

セット内容

アイテム	品番	アイテム	品番
アルミナノズル	2AG4	フレックスロック ヘッド	FL2L
アルミナノズル	2AG6	バックキャップ L	200L
コレットボディ	2GL24	バックキャップ M	200M
ウェッジコレット	2C24GS	バックキャップ S	200S

FL150 / FL130 空冷 FL150 150A / FL130 130A

種類	定格溶接電流		定格使用率
	直流	交流	
FL150	150A	150A	100%
FL130	130A	130A	100%

消耗品	
FL150	スタンダードヘッド ネジ規格 3/8-32 UNF RH
FL130	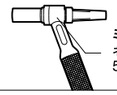 ミニヘッド ネジ規格 5/16-24 UNF RH

※画像はスタンダードヘッドの比較です。

Large Surface
ラージサーフェイス

Super-Flex Cables
スーパーフレックスケーブル

FL150 / FL130 TORCH PACK FL150 / FL130 トーチパック

FL150 スタンダードヘッド トーチパック

ケーブル種類	ケーブル長さ	品番	溶接機
オススメ スーパーフレックス	3.8m	FL150-38SF-DG	デジタル
	7.6m	FL150-76SF-DG	
	3.8m	FL150-38SF-AN	アナログ
	7.6m	FL150-76SF-AN	
標準	3.8m	FL150-38-DG	デジタル
	7.6m	FL150-76-DG	
	3.8m	FL150-38-AN	アナログ
	7.6m	FL150-76-AN	

FL130 ミニヘッド トーチパック

ケーブル種類	ケーブル長さ	品番	溶接機
オススメ スーパーフレックス	3.8m	FL130-38SF-DG	デジタル
	7.6m	FL130-76SF-DG	
	3.8m	FL130-38SF-AN	アナログ
	7.6m	FL130-76SF-AN	
標準	3.8m	FL130-38-DG	デジタル
	7.6m	FL130-76-DG	
	3.8m	FL130-38-AN	アナログ
	7.6m	FL130-76-AN	

トーチを取り付ける溶接機の型番をお知らせください。

トーチスイッチの接続や、DINSE コネクターの接続が溶接機毎で異なる場合があります。正しい製品をお届けするために、トーチを取り付ける溶接機の型番をトーチパックの品番と合わせてお知らせください。

その他の接続仕様について

延長仕様など、その他に接続の仕様の希望がある場合は、別途お問い合わせください。

FL150 / FL130 トーチパック構成品 1 ～ 11 までの製品で構成されます。

		FL150	FL130
1	トーチヘッド	FL3L	FL2L
2	トーチボディ	FLGB	
3	ハンドル	HS	
4	ケーブル	ケーブル種類	3.8m / 7.6m
		スーパーフレックス	1538PCSF-FL / 1576PCSF-FL
		標準	1538PCHF-FL / 1576PCHF-FL
5	ケーブルカバー	3.0m	7.0m
6	アダプター	デジタル	アナログ
		SL2-35	15PCA-H
7	トーチスイッチ	レバースイッチ	
8	ノズル	FL150	FL130
		3A6	2A6
9	コレットボディ	FL150	FL130
		3CB24	2CB24
10	コレット	FL150	FL130
		3C24GS	2C24GS
11	バックキャップ	FL150	FL130
		300L	200M

5 空冷トーチのケーブルカバーはオプション品です。ご注文の際は、P.155 をご確認ください。
6 デジタル溶接機用アダプターの型番は、お使いの溶接機によって変動する場合があります。
8 ～ 11 消耗品について、ガスレンズなどその他の仕様をご希望の場合は、別途お問い合わせください。

FL250 / FL230 水冷 FL250 250A / FL230 230A

種類	定格溶接電流		定格使用率
	直流	交流	
FL250	250A	250A	100%
FL230	230A	230A	100%

消耗品	
FL250	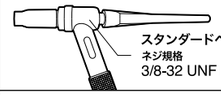 スタンダードヘッド ネジ規格 3/8-32 UNF RH
FL230	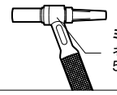 ミニヘッド ネジ規格 5/16-24 UNF RH

Super-Flex Cables
スーパーフレックスケーブル

Fail Safe Hose Connectors
フェイルセーフ ホースコネクター

FL250 / FL230 TORCH PACK FL250 / FL230 トーチパック

FL250 スタンダードヘッド トーチパック

ケーブル種類	ケーブル長さ	品番	溶接機
オススメ スーパーフレックス	3.8m	FL250-38SF-DG	デジタル
	7.6m	FL250-76SF-DG	
	3.8m	FL250-38SF-AN	アナログ
	7.6m	FL250-76SF-AN	
標準	3.8m	FL250-38-DG	デジタル
	7.6m	FL250-76-DG	
	3.8m	FL250-38-AN	アナログ
	7.6m	FL250-76-AN	

FL230 ミニヘッド トーチパック

ケーブル種類	ケーブル長さ	品番	溶接機
オススメ スーパーフレックス	3.8m	FL230-38SF-DG	デジタル
	7.6m	FL230-76SF-DG	
	3.8m	FL230-38SF-AN	アナログ
	7.6m	FL230-76SF-AN	
標準	3.8m	FL230-38-DG	デジタル
	7.6m	FL230-76-DG	
	3.8m	FL230-38-AN	アナログ
	7.6m	FL230-76-AN	

トーチを取り付ける溶接機の型番をお知らせください。

トーチスイッチの接続や、DINSE コネクターの接続が溶接機毎で異なる場合があります。正しい製品をお届けするために、トーチを取り付ける溶接機の型番をトーチパックの品番と合わせてお知らせください。

その他の接続仕様について

延長仕様など、その他に接続の仕様の希望がある場合は、別途お問い合わせください。

FL250 / FL230 トーチパック構成品 1 ～ 11 までの製品で構成されます。

		FL250	FL230
1	トーチヘッド	FL3L	FL2L
2	トーチボディ	FLWB	
3	ハンドル	HS	
4	ケーブル	種類	3.8m / 7.6m
	パワーケーブル	スーパーフレックス	238PCSF / 276PCSF
		標準	238PCHF / 276PCHF
	水ホース	スーパーフレックス	238WHSF / 276WHSF
		標準	238WHSF / 276WHSF
	ガスホース	スーパーフレックス	238AHSF / 276AHSF
		標準	238AHSF / 276AHSF
5	ケーブルカバー	3.0m	7.0m
		LC-2-30	LC-2-70
6	アダプター	デジタル	アナログ
		SLWHAT-35	
7	トーチスイッチ	レバースイッチ	
8	ノズル	FL250	FL230
		3A6	2A6
9	コレットボディ	FL250	FL230
		3CB24	2CB24
10	コレット	FL250	FL230
		3C24GS	2C24GS
11	バックキャップ	FL250	FL230
		300L	200M

6 デジタル溶接機用アダプターの型番は、お使いの溶接機によって変動する場合があります。
8 ～ 11 消耗品について、ガスレンズなどその他の仕様をご希望の場合は、別途お問い合わせください。

MICRO TORCH マイクロトーチ

マイクロトーチは、通常のトーチでは難しい狭小箇所に特化した、超小型設計のトーチです。
狭いスペースや複雑な形状のワークに対応し、標準トーチでは届かない箇所での作業を可能にします。

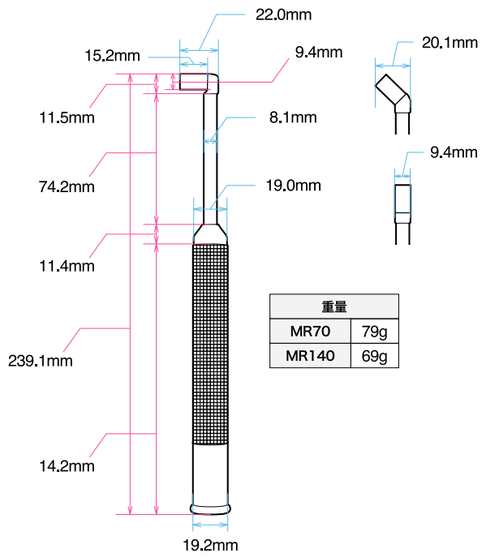

重量	
MR70	79g
MR140	69g

※寸法は下記のパーツを取り付けた場合です。
ノズル：MR4A
トーチヘッド：MR90H

※重量は下記のみの数値です。
トーチボディ：MR70 / MR140
ヒートシールド：MRHB

MR70 空冷 70A

定格溶接電流		定格使用率
直流	交流	
70A	70A	100%

消耗品

Super-Flex Cables
スーパーフレックスケーブル

MRI40 水冷 140A

定格溶接電流		定格使用率
直流	交流	
140A	140A	100%

消耗品

Super-Flex Cables
スーパーフレックスケーブル

CK WORLDWIDE の水冷トーチ　従来の水冷トーチ

Fail Safe Hose Connectors
フェイルセーフ ホースコネクター

※寸法は若干の誤差がある場合がございます。

超小型設計トーチ

狭いスペースや複雑な形状のワークに最適なトーチです。
クリアノズルを使用することで視認性が向上し、さらに精密で効率的な作業を可能にします。

3 つの角度に交換

トーチヘッドのパーツを交換することで、3 つの角度に変更が可能です。トーチヘッドの交換はネジ式で簡単に付け替えできます。

MICRO TORCH PARTS LIST マイクロトーチ パーツリスト

ノズル

マイクロトーチ用
クリアノズル

番手	品番
#4	MR4P

マイクロトーチ用
アルミナノズル

番手	品番
#4	MR4A

コレット

マイクロトーチ用
コレット

電極径	品番
1.0mm	MR10C
1.6mm	MR16C
2.4mm	MR24C

トーチヘッド

マイクロトーチ用
トーチヘッド

角度	品番
90°	MR90H
45°	MR45H
180°	MR180H

トーチボディ / ハンドル

マイクロトーチ用
トーチボディ

冷却方式	品番
空冷	MR70
水冷	MR140

トーチボディ パワーケーブルネジ規格
空冷 3/8-24 UNF RH メス
水冷 1/4-28 UNF RH オス

※ トーチボディには、インシュレーターチューブ (MRTI) とヒートシールド (MRHB) が含まれます。

タングステンスティックアウトゲージ

品番
TG1-24

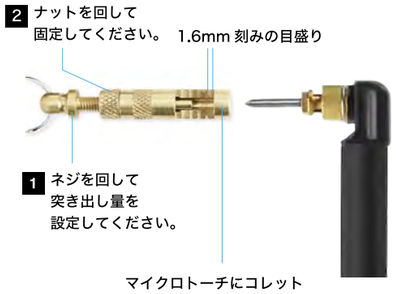

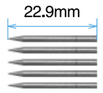

2% セリウム
ショートタングステン電極

電極径	品番	入数
1.0mm	T0409S20GC2	5個
1.6mm	T1169S20GC2	5個
2.4mm	T3329S20GC2	5個

※研削角度 20°

マイクロトーチ用
アクセサリーキット

品番
AK-MR

マイクロトーチのトーチパックに
アクセサリーキットは付属します。

マイクロトーチ用
アクセサリーキット (AK-MR) セット内容

アイテム	品番	数量
タングステンスティックアウトゲージ	TG1-24	1
クリアノズル	MR4P	2
アルミナノズル	MR4A	1
コレット 1.0mm	MR10C	1
コレット 1.6mm	MR16C	1
コレット 2.4mm	MR24C	1
タングステン電極 1.0mm	T0409S20GC2-1	1
タングステン電極 1.6mm	T1169S20GC2-1	1
タングステン電極 2.4mm	T3329S20GC2-1	1
トーチヘッド 180°	MR180H	1
トーチヘッド 45°	MR45H	1
トーチヘッド 90°	MR90H	1

※タングステン電極は 1 個入りの品番です。

トーチ構成パーツリスト

空冷ケーブル

ページ数 P.149

1 本式ケーブル - スーパーフレックス	3.8m 品番 1538PCSF	7.6m 品番 1576PCSF
1 本式ケーブル - 標準	3.8m 品番 1538PCHF	7.6m 品番 1576PCHF
2 本式ケーブル - スーパーフレックス	3.8m 品番 1538PCNSF	7.6m 品番 1576PCNSF
2 本式ケーブル - 標準	3.8m 品番 1538PCN	7.6m 品番 1576PCN

水冷ケーブル

ページ数 P.151

パワーケーブル - スーパーフレックス	3.8m 品番 238PCSF	7.6m 品番 276PCSF
パワーケーブル - 標準	3.8m 品番 238PC	7.6m 品番 276PC
水ホース - スーパーフレックス	3.8m 品番 238WHSF	7.6m 品番 276WHSF
水ホース - 標準	3.8m 品番 238WH	7.6m 品番 276WH
ガスホース - スーパーフレックス	3.8m 品番 238AHSF	7.6m 品番 276AHSF
ガスホース - 標準	3.8m 品番 238AH	7.6m 品番 276AH

ケーブルカバー

ページ数 P.155

レザーケーブルカバー	3.0m 品番 LC-2-30	7.0m 品番 LC-2-70
ナイロンジッパーケーブルカバー	3.0m 品番 NC-2-30	7.0m 品番 NC-2-70

空冷 接続アダプター

ページ数 P.156 / P.157

デジタル機用 DINSE コネクター	35 品番 SL2-35	25 品番 SL2-25
アナログ機用 アダプター	単体 品番 15PCA	ガスホース付き 品番 15PCA-H

水冷 接続アダプター

ページ数 P.156 / P.158

デジタル機用 DINSE コネクター	35 品番 SLWHAT-35	25 品番 SLWHAT-25
アナログ機用アダプター	単体 品番 WPCA-JA	水ホース付き 品番 WPCA-JA-H

消耗パーツ

マイクロトーチパーツ ページ数 P.30

MR70 TORCH PACK MR70 トーチパック

MR70 トーチパック

ケーブル種類	ケーブル長さ	品番	溶接機
スーパーフレックス	3.8m	MR70-38SF-DG	デジタル
	7.6m	MR70-76SF-DG	
	3.8m	MR70-38SF-AN	アナログ
	7.6m	MR70-76SF-AN	

MR70 トーチパック構成品

1 ～ 10 までの製品で構成されます。

1	トーチボディ	MR70		
2	ハンドル	HS		
3	ケーブル	種類	3.8m	7.6m
		スーパーフレックス	1538PCSF	1576PCSF
4	ケーブルカバー	3.0m	7.0m	

5	アダプター	デジタル	アナログ
		SL2-35	15PCA-H
6	トーチスイッチ	レバースイッチ	
7	トーチヘッド	MR90H	
8	アルミナノズル	MR4A	
9	コレット	MR24C	
10	アクセサリーキット	AK-MR	

4 空冷トーチのケーブルカバーはオプション品です。ご注文の際は、P.155 をご確認ください。
5 デジタル溶接機用アダプターの型番は、お使いの溶接機によって変動する場合があります。

MR140 TORCH PACK MR140 トーチパック

MR140 トーチパック

ケーブル種類	ケーブル長さ	品番	溶接機
スーパーフレックス	3.8m	MR140-38SF-DG	デジタル
	7.6m	MR140-76SF-DG	
	3.8m	MR140-38SF-AN	アナログ
	7.6m	MR140-76SF-AN	

MR140 トーチパック構成品

1 ～ 10 までの製品で構成されます。

1	トーチボディ	MR140		
2	ハンドル	HS		
3	ケーブル	種類	3.8m	7.6m
	パワーケーブル	スーパーフレックス	238PCSF	276PCSF
	水ホース	スーパーフレックス	238WHSF	276WHSF
	ガスホース	スーパーフレックス	238AHSF	276AHSF
4	ケーブルカバー	3.0m	7.0m	
		LC-2-30	LC-2-70	

5	アダプター	デジタル	アナログ
		SLWHAT-35	
6	トーチスイッチ	レバースイッチ	
7	トーチヘッド	MR90H	
8	アルミナノズル	MR4A	
9	コレット	MR24C	
10	アクセサリーキット	AK-MR	

5 デジタル溶接機用アダプターの型番は、お使いの溶接機によって変動する場合があります。

トーチを取り付ける溶接機の型番をお知らせください。

トーチスイッチの接続や、DINSE コネクターの接続が溶接機毎で異なる場合があります。正しい製品をお届けするために、トーチを取り付ける溶接機の型番をトーチパックの品番と合わせてお知らせください。

その他の接続仕様について

延長仕様など、その他に接続の仕様の希望がある場合は、別途お問い合わせください。

CK24 空冷 固定 80A / フレキシブル 90A

種類	定格溶接電流		定格使用率
	直流	交流	
固定	80A	80A	100%
フレキシブル	90A	90A	100%

種類	
固定	フレキシブル

消耗品

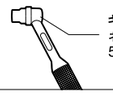

キャップレスヘッド
ネジ規格
5/16-24 UNF RH

※画像はスタンダードヘッドの比較です。

CK WORLDWIDE の空冷トーチ　従来の空冷トーチ

Large Surface
ラージサーフェイス

Super-Flex Cables
スーパーフレックスケーブル

トーチ構成パーツリスト

トーチボディ ページ数 P.144

CK24 トーチボディ 固定	品番 CK24-RG
CK24 トーチボディ フレキシブル	品番 CK24-FX

ハンドル ページ数 P.143

ハンドル S	品番 HS

空冷ケーブル ページ数 P.149

1 本式ケーブル - スーパーフレックス	3.8m 品番 138PCSF	7.6m 品番 176PCSF
1 本式ケーブル - 標準	3.8m 品番 138PCHF	7.6m 品番 176PCHF
2 本式ケーブル - スーパーフレックス	3.8m 品番 138PCNSF	7.6m 品番 176PCNSF
2 本式ケーブル - 標準	3.8m 品番 138PCN	7.6m 品番 176PCN

ケーブルカバー ページ数 P.155

レザーケーブルカバー	3.0m 品番 LC-2-30	7.0m 品番 LC-2-70
ナイロンジッパーケーブルカバー	3.0m 品番 NC-2-30	7.0m 品番 NC-2-70

空冷 接続アダプター ページ数 P.156 / P.157

デジタル機用 DINSE コネクター	35 品番 SL2-35-24	25 品番 SL2-25-24
アナログ機用 アダプター	単体 品番 1PCA	ガスホース付き 品番 1PCA-H

消耗パーツ

キャップレスヘッド用	ページ数 P.95 ~ P.98

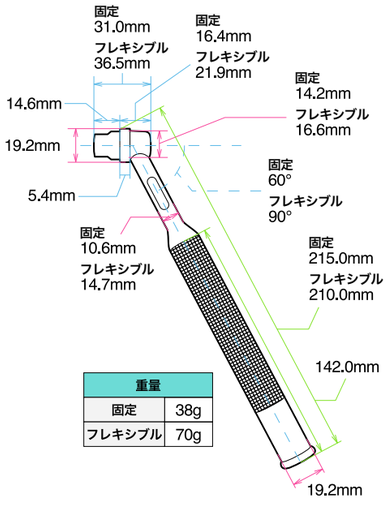

重量	
固定	38g
フレキシブル	70g

※寸法は下記のパーツを取り付けた場合です。
ノズル：8A6
ヒートシールド：80THS

※重量は下記のみの数値です。
トーチボディ：CK24-● ●
ヒートシールド：80THS

※寸法は若干の誤差がある場合がございます。

CK24 TORCH PACK CK24 トーチパック

CK24 固定タイプ トーチパック

ケーブル種類	ケーブル長さ	品番	溶接機
オススメ スーパーフレックス	3.8m	CK24-RG-38SF-DG	デジタル
	7.6m	CK24-RG-76SF-DG	
	3.8m	CK24-RG-38SF-AN	アナログ
	7.6m	CK24-RG-76SF-AN	
標準	3.8m	CK24-RG-38-DG	デジタル
	7.6m	CK24-RG-76-DG	
	3.8m	CK24-RG-38-AN	アナログ
	7.6m	CK24-RG-76-AN	

CK24 フレキシブルタイプ トーチパック

ケーブル種類	ケーブル長さ	品番	溶接機
オススメ スーパーフレックス	3.8m	CK24-FX-38SF-DG	デジタル
	7.6m	CK24-FX-76SF-DG	
	3.8m	CK24-FX-38SF-AN	アナログ
	7.6m	CK24-FX-76SF-AN	
標準	3.8m	CK24-FX-38-DG	デジタル
	7.6m	CK24-FX-76-DG	
	3.8m	CK24-FX-38-AN	アナログ
	7.6m	CK24-FX-76-AN	

トーチを取り付ける溶接機の型番をお知らせください。

トーチスイッチの接続や、DINSE コネクターの接続が溶接機毎で異なる場合があります。正しい製品をお届けするために、トーチを取り付ける溶接機の型番をトーチパックの品番と合わせてお知らせください。

その他の接続仕様について

延長仕様など、その他に接続の仕様の希望がある場合は、別途お問い合わせください。

CK24 トーチパック構成品 1 ~ 10 までの製品で構成されます。

1	トーチボディ	固定	フレキシブル
		CK24-RG	CK24-FX
2	ハンドル	HS	

3	ケーブル	ケーブル種類	3.8m	7.6m
		スーパーフレックス	138PCSF	176PCSF
		標準	138PCHF	176PCHF

4	ケーブルカバー	3.0m	7.0m

5	アダプター	デジタル	アナログ
		SL2-35-24	1PCA-H

6	トーチスイッチ	レバースイッチ
7	ノズル	8A6
8	コレットボディ	8CB24
9	コレット	8C24
10	ヒートシールド	80THS

4 空冷トーチのケーブルカバーはオプション品です。ご注文の際は、P.155 をご確認ください。
5 デジタル溶接機用アダプターの型番は、お使いの溶接機によって変動する場合があります。
7 ~ 10 消耗品について、ガスレンズなどその他の仕様をご希望の場合は、別途お問い合わせください。

OZMO / CUT-DOWN オズモ / カットダウン

パーツリストは P.95~96 をご覧ください。

OZMO

最小クラスのトーチヘッドを実現するパーツです。狭い場所での作業や精密な溶接に最適です。ガスレンズ仕様。

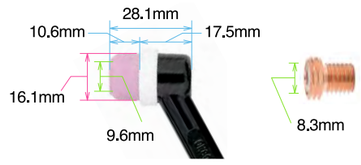

CUT-DOWN

キャップレスヘッドのコンパクトさを活かしながら、ガスレンズの優れたガス供給性能を維持できるパーツです。

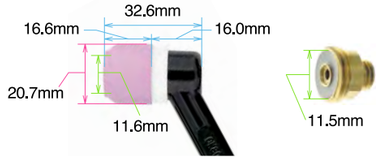

キャップレスヘッド用
ノーマル

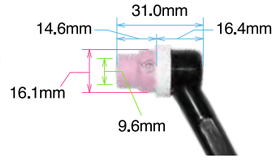

※寸法は下記のパーツを取り付けた場合です。
ノズル：8A6

CK9 空冷 125A

定格溶接電流		定格使用率
直流	交流	
125A	125A	100%

種類	
固定	フレキシブル
ペン	ペンフレキ

消耗品

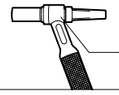

ミニヘッド
ネジ規格
5/16-24 UNF RH

※画像はスタンダードヘッドの比較です。

CK WORLDWIDE の空冷トーチ　従来の空冷トーチ

Large Surface
ラージサーフェイス

Super-Flex Cables
スーパーフレックスケーブル

トーチ構成パーツリスト

トーチボディ　ページ数 P.144

CK9 トーチボディ 固定	品番 CK9-RG
CK9 トーチボディ フレキシブル	品番 CK9-FX
CK9 トーチボディ ペン	品番 CK9-P
CK9 トーチボディ ペンフレキ	品番 CK9-PF

ハンドル　ページ数 P.143

ハンドル S	品番 HS

空冷ケーブル　ページ数 P.149

1 本式ケーブル - スーパーフレックス	3.8m 品番 1538PCSF	7.6m 品番 1576PCSF
1 本式ケーブル - 標準	3.8m 品番 1538PCHF	7.6m 品番 1576PCHF
2 本式ケーブル - スーパーフレックス	3.8m 品番 1538PCNSF	7.6m 品番 1576PCNSF
2 本式ケーブル - 標準	3.8m 品番 1538PCN	7.6m 品番 1576PCN

ケーブルカバー　ページ数 P.155

レザーケーブルカバー	3.0m 品番 LC-2-30	7.0m 品番 LC-2-70
ナイロンジッパーケーブルカバー	3.0m 品番 NC-2-30	7.0m 品番 NC-2-70

空冷 接続アダプター　ページ数 P.156 / P.157

デジタル機用 DINSE コネクター	35 品番 SL2-35	25 品番 SL2-25
アナログ機用 アダプター	単体 品番 15PCA	ガスホース付き 品番 15PCA-H

消耗パーツ

ミニヘッド用	ページ数 P.89 ～ P.94

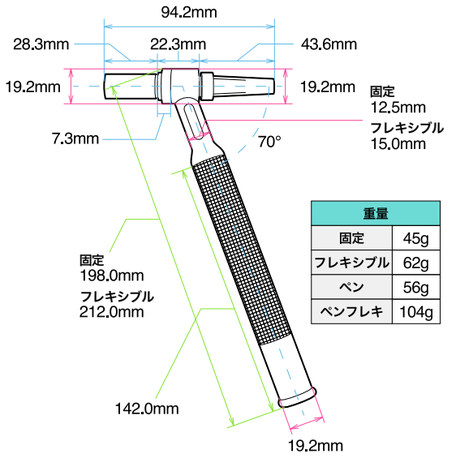

重量	
固定	45g
フレキシブル	62g
ペン	56g
ペンフレキ	104g

※寸法は下記のパーツを取り付けた場合です。
ノズル：2A6
ヒートシールド：2GHS
バックキャップ：200M

※重量は下記のみの数値です。
トーチボディ：CK9-● ●
ヒートシールド：2GHS

※寸法は若干の誤差がある場合がございます。

CK9 TORCH PACK　CK9 トーチパック

CK9 固定タイプ トーチパック

ケーブル種類	ケーブル長さ	品番	溶接機
オススメ スーパーフレックス	3.8m	CK9-RG-38SF-DG	デジタル
	7.6m	CK9-RG-76SF-DG	
	3.8m	CK9-RG-38SF-AN	アナログ
	7.6m	CK9-RG-76SF-AN	
標準	3.8m	CK9-RG-38-DG	デジタル
	7.6m	CK9-RG-76-DG	
	3.8m	CK9-RG-38-AN	アナログ
	7.6m	CK9-RG-76-AN	

CK9 フレキシブルタイプ トーチパック

ケーブル種類	ケーブル長さ	品番	溶接機
オススメ スーパーフレックス	3.8m	CK9-FX-38SF-DG	デジタル
	7.6m	CK9-FX-76SF-DG	
	3.8m	CK9-FX-38SF-AN	アナログ
	7.6m	CK9-FX-76SF-AN	
標準	3.8m	CK9-FX-38-DG	デジタル
	7.6m	CK9-FX-76-DG	
	3.8m	CK9-FX-38-AN	アナログ
	7.6m	CK9-FX-76-AN	

CK9 ペンタイプ トーチパック

ケーブル種類	ケーブル長さ	品番	溶接機
オススメ スーパーフレックス	3.8m	CK9-P-38SF-DG	デジタル
	7.6m	CK9-P-76SF-DG	
	3.8m	CK9-P-38SF-AN	アナログ
	7.6m	CK9-P-76SF-AN	
標準	3.8m	CK9-P-38-DG	デジタル
	7.6m	CK9-P-76-DG	
	3.8m	CK9-P-38-AN	アナログ
	7.6m	CK9-P-76-AN	

CK9 ペンフレキタイプ トーチパック

ケーブル種類	ケーブル長さ	品番	溶接機
オススメ スーパーフレックス	3.8m	CK9-PF-38SF-DG	デジタル
	7.6m	CK9-PF-76SF-DG	
	3.8m	CK9-PF-38SF-AN	アナログ
	7.6m	CK9-PF-76SF-AN	
標準	3.8m	CK9-PF-38-DG	デジタル
	7.6m	CK9-PF-76-DG	
	3.8m	CK9-PF-38-AN	アナログ
	7.6m	CK9-PF-76-AN	

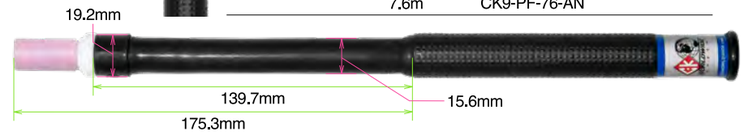

トーチを取り付ける溶接機の型番をお知らせください。

トーチスイッチの接続や、DINSE コネクターの接続が溶接機毎で異なる場合があります。正しい製品をお届けするために、トーチを取り付ける溶接機の型番をトーチパックの品番と合わせてお知らせください。

その他の接続仕様について

延長仕様など、その他に接続の仕様の希望がある場合は、別途お問い合わせください。

CK9 トーチパック構成品

1 ～ 11 までの製品で構成されます。

1	トーチボディ	固定	フレキシブル	ペン	ペンフレキ
		CK9-RG	CK9-FX	CK9-P	CK9-PF
2	ハンドル	HS			
3	ケーブル	ケーブル種類	3.8m	7.6m	
		スーパーフレックス	1538PCSF	1576PCSF	
		標準	1538PCHF	1576PCHF	
4	ケーブルカバー	3.0m	7.0m		
5	アダプター	デジタル	アナログ		
		SL2-35	15PCA-H		

6	トーチスイッチ	レバースイッチ
7	ノズル	2A6
8	コレットボディ	2CB24
9	コレット	2C24GS
10	ヒートシールド	2GHS
11	バックキャップ	200M

4 空冷トーチのケーブルカバーはオプション品です。ご注文の際は、P.155 をご確認ください。
5 デジタル溶接機用アダプターの型番は、お使いの溶接機によって変動する場合があります。
7 ～ 11 消耗品について、ガスレンズなどその他の仕様をご希望の場合は、別途お問い合わせください。

CK17 空冷 150A

定格溶接電流		定格使用率
直流	交流	
150A	150A	100%

種類	
固定	フレキシブル
ペン	ステンレスヘッド

消耗品

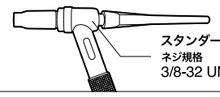

スタンダードヘッド
ネジ規格
3/8-32 UNF RH

※画像はスタンダードヘッドの比較です。

CK WORLDWIDE の空冷トーチ　従来の空冷トーチ

Large Surface
ラージサーフェイス

Super-Flex Cables
スーパーフレックスケーブル

トーチ構成パーツリスト

トーチボディ　ページ数 P.144

CK17 トーチボディ 固定	品番 CK17-RG
CK17 トーチボディ フレキシブル	品番 CK17-FX
CK17 トーチボディ ペン	品番 CK17-P
CK17 トーチボディ ステンレスヘッド	品番 CK17-S

ハンドル　ページ数 P.143

ハンドル M	品番 HM

空冷ケーブル　ページ数 P.149

1 本式ケーブル - スーパーフレックス	3.8m	品番 1538PCSF	7.6m	品番 1576PCSF
1 本式ケーブル - 標準	3.8m	品番 1538PCHF	7.6m	品番 1576PCHF
2 本式ケーブル - スーパーフレックス	3.8m	品番 1538PCNSF	7.6m	品番 1576PCNSF
2 本式ケーブル - 標準	3.8m	品番 1538PCN	7.6m	品番 1576PCN
CK17-S ステンレスヘッド用 - スーパーフレックス	3.8m	品番 1538PCSF-FL	7.6m	品番 1576PCSF-FL
CK17-S ステンレスヘッド用 - 標準	3.8m	品番 1538PCHF-FL	7.6m	品番 1576PCHF-FL

ケーブルカバー　ページ数 P.155

レザーケーブルカバー	3.0m	品番 LC-2-30	7.0m	品番 LC-2-70
ナイロンジッパーケーブルカバー	3.0m	品番 NC-2-30	7.0m	品番 NC-2-70

空冷 接続アダプター　ページ数 P.156 / P.157

デジタル機用 DINSE コネクター	35	品番 SL2-35	25	品番 SL2-25
アナログ機用 アダプター	単体	品番 15PCA	ガスホース付き	品番 15PCA-H

消耗パーツ

スタンダードヘッド用	ページ数 P.81 ~ P.88

寸法

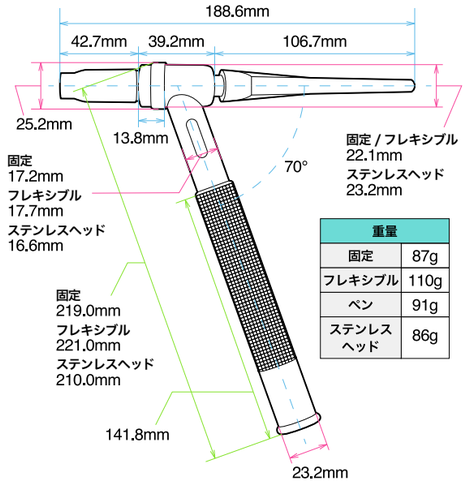

重量	
固定	87g
フレキシブル	110g
ペン	91g
ステンレスヘッド	86g

※寸法は下記のパーツを取り付けた場合です。
ノズル：3A6
ヒートシールド：300HS
バックキャップ：300L

※重量は下記のみの数値です。
トーチボディ：CK17-●●
ヒートシールド：300HS

※寸法は若干の誤差がある場合がございます。

CK17 TORCH PACK　CK17 トーチパック

ステンレスヘッド

CK17 固定タイプ トーチパック

ケーブル種類	ケーブル長さ	品番	溶接機
オススメ スーパーフレックス	3.8m	CK17-RG-38SF-DG	デジタル
	7.6m	CK17-RG-76SF-DG	
	3.8m	CK17-RG-38SF-AN	アナログ
	7.6m	CK17-RG-76SF-AN	
標準	3.8m	CK17-RG-38-DG	デジタル
	7.6m	CK17-RG-76-DG	
	3.8m	CK17-RG-38-AN	アナログ
	7.6m	CK17-RG-76-AN	

CK17 フレキシブルタイプ トーチパック

ケーブル種類	ケーブル長さ	品番	溶接機
オススメ スーパーフレックス	3.8m	CK17-FX-38SF-DG	デジタル
	7.6m	CK17-FX-76SF-DG	
	3.8m	CK17-FX-38SF-AN	アナログ
	7.6m	CK17-FX-76SF-AN	
標準	3.8m	CK17-FX-38-DG	デジタル
	7.6m	CK17-FX-76-DG	
	3.8m	CK17-FX-38-AN	アナログ
	7.6m	CK17-FX-76-AN	

CK17 ペンタイプ トーチパック

ケーブル種類	ケーブル長さ	品番	溶接機
オススメ スーパーフレックス	3.8m	CK17-P-38SF-DG	デジタル
	7.6m	CK17-P-76SF-DG	
	3.8m	CK17-P-38SF-AN	アナログ
	7.6m	CK17-P-76SF-AN	
標準	3.8m	CK17-P-38-DG	デジタル
	7.6m	CK17-P-76-DG	
	3.8m	CK17-P-38-AN	アナログ
	7.6m	CK17-P-76-AN	

CK17 ステンレスヘッドタイプ トーチパック

ケーブル種類	ケーブル長さ	品番	溶接機
オススメ スーパーフレックス	3.8m	CK17-S-38SF-DG	デジタル
	7.6m	CK17-S-76SF-DG	
	3.8m	CK17-S-38SF-AN	アナログ
	7.6m	CK17-S-76SF-AN	
標準	3.8m	CK17-S-38-DG	デジタル
	7.6m	CK17-S-76-DG	
	3.8m	CK17-S-38-AN	アナログ
	7.6m	CK17-S-76-AN	

※ヘッドのネジが摩耗に強く、消耗品の交換頻度が高い場合におすすめです。

トーチを取り付ける溶接機の型番をお知らせください。

トーチスイッチの接続や、DINSE コネクターの接続が溶接機毎で異なる場合があります。正しい製品をお届けするために、トーチを取り付ける溶接機の型番をトーチパックの品番と合わせてお知らせください。

その他の接続仕様について

延長仕様など、その他に接続の仕様の希望がある場合は、別途お問い合わせください。

CK17 トーチパック構成品

1 ~ 11 までの製品で構成されます。

1	トーチボディ	固定	フレキシブル	ペン	ステンレスヘッド
		CK17-RG	CK17-FX	CK17-P	CK17-S
2	ハンドル	HM			

3	ケーブル	ケーブル種類	3.8m	7.6m
		スーパーフレックス	1538PCSF	1576PCSF
		標準	1538PCHF	1576PCHF
	CK17-S 用ケーブル	スーパーフレックス	1538PCSF-FL	1576PCSF-FL
		標準	1538PCHF-FL	1576PCHF-FL

4	ケーブルカバー	3.0m	7.0m

5	アダプター	デジタル	アナログ
		SL2-35	15PCA-H

6	トーチスイッチ	レバースイッチ
7	ノズル	3A6
8	コレットボディ	3CB24
9	コレット	3C24GS
10	ヒートシールド	300HS
11	バックキャップ	300L

4 空冷トーチのケーブルカバーはオプション品です。ご注文の際は、P.155 をご確認ください。
5 デジタル溶接機用アダプターの型番は、お使いの溶接機によって変動する場合があります。
7 ~ 11 消耗品について、ガスレンズなどその他の仕様をご希望の場合は、別途お問い合わせください。

TL26 空冷 200A

定格溶接電流		定格使用率
直流	交流	
200A	200A	100%

種類	
固定	フレキシブル

消耗品

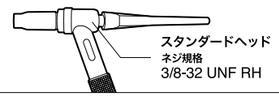

Trim Line
トリムライン

※画像はスタンダードヘッドの比較です。

Large Surface
ラージサーフェイス

Super-Flex Cables
スーパーフレックスケーブル

Trim Line Series
高出力 × スリムハンドル

トーチ構成パーツリスト

トーチボディ ページ数 P.144

TL26 トーチボディ 固定	品番 TL26-RG
TL26 トーチボディ フレキシブル	品番 TL26-FX

ハンドル ページ数 P.143

ハンドル 23	品番 H23

空冷ケーブル ページ数 P.150

1 本式ケーブル - スーパーフレックス	3.8m 品番 2038PCSF	7.6m 品番 2076PCSF
1 本式ケーブル - 標準	3.8m 品番 2038PCHF	7.6m 品番 2076PCHF
2 本式ケーブル - スーパーフレックス	3.8m 品番 2038PCNSF	7.6m 品番 2076PCNSF
2 本式ケーブル - 標準	3.8m 品番 2038PCN	7.6m 品番 2076PCN

ケーブルカバー ページ数 P.155

レザーケーブルカバー	3.0m 品番 LC-2-30	7.0m 品番 LC-2-70
ナイロンジッパーケーブルカバー	3.0m 品番 NC-2-30	7.0m 品番 NC-2-70

空冷 接続アダプター ページ数 P.156 / P.157

デジタル機用 DINSE コネクター	35 品番 SL8-35	25 品番 SL8-25
アナログ機用 アダプター	単体 品番 20PCA	ガスホース付き 品番 20PCA-H

消耗パーツ

スタンダードヘッド用	ページ数 P.81 ～ P.88

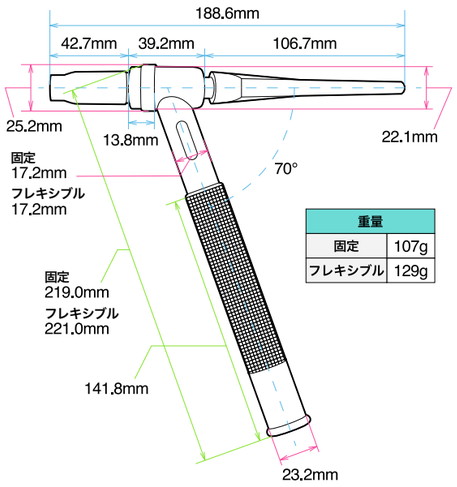

重量	
固定	107g
フレキシブル	129g

※寸法は下記のパーツを取り付けた場合です。
ノズル : 3A6
ヒートシールド : 300HS
バックキャップ : 300L

※重量は下記のみの数値です。
トーチボディ : TL26-● ●
ヒートシールド : 300HS

※寸法は若干の誤差がある場合がございます。

Trim Line Series
高出力 × スリムハンドル

Trim Line（トリムライン）は、18 系（水冷 350A）トーチおよび 26 系（空冷 200A）トーチの高出力性能をそのまま維持しつつ、ハンドル部分をスリム化したシリーズです。
高出力でありながら、握りやすいスリムなハンドルデザインは、長時間の作業での疲労を軽減し、精密かつ安定した操作を実現します。
優れた冷却構造を備え、CK WORLDWIDE の革新技術が凝縮されたトーチです。

TL26 TORCH PACK TL26 トーチパック

TL26 固定タイプ トーチパック

ケーブル種類	ケーブル長さ	品番	溶接機
オススメ スーパーフレックス	3.8m	TL26-RG-38SF-DG	デジタル
	7.6m	TL26-RG-76SF-DG	
	3.8m	TL26-RG-38SF-AN	アナログ
	7.6m	TL26-RG-76SF-AN	
標準	3.8m	TL26-RG-38-DG	デジタル
	7.6m	TL26-RG-76-DG	
	3.8m	TL26-RG-38-AN	アナログ
	7.6m	TL26-RG-76-AN	

TL26 フレキシブルタイプ トーチパック

ケーブル種類	ケーブル長さ	品番	溶接機
オススメ スーパーフレックス	3.8m	TL26-FX-38SF-DG	デジタル
	7.6m	TL26-FX-76SF-DG	
	3.8m	TL26-FX-38SF-AN	アナログ
	7.6m	TL26-FX-76SF-AN	
標準	3.8m	TL26-FX-38-DG	デジタル
	7.6m	TL26-FX-76-DG	
	3.8m	TL26-FX-38-AN	アナログ
	7.6m	TL26-FX-76-AN	

トーチを取り付ける溶接機の型番をお知らせください。

トーチスイッチの接続や、DINSE コネクターの接続が溶接機毎で異なる場合があります。正しい製品をお届けするために、トーチを取り付ける溶接機の型番をトーチパックの品番と合わせてお知らせください。

その他の接続仕様について

延長仕様など、その他に接続の仕様の希望がある場合は、別途お問い合わせください。

TL26 トーチパック構成品

1 ～ 11 までの製品で構成されます。

1	トーチボディ	固定	フレキシブル
		TL26-RG	TL26-FX
2	ハンドル	H23	

3	ケーブル	ケーブル種類	3.8m	7.6m
		スーパーフレックス	2038PCSF	2076PCSF
		標準	2038PCHF	2076PCHF

4	ケーブルカバー	3.0m	7.0m

5	アダプター	デジタル	アナログ
		SL8-35	20PCA-H

6	トーチスイッチ	レバースイッチ
7	ノズル	3A6
8	コレットボディ	3CB24
9	コレット	3C24GS
10	ヒートシールド	300HS
11	バックキャップ	300L

4 空冷トーチのケーブルカバーはオプション品です。ご注文の際は、P.155 をご確認ください。
5 デジタル溶接機用アダプターの型番は、お使いの溶接機によって変動する場合があります。
7 ～ 11 消耗品について、ガスレンズなどその他の仕様をご希望の場合は、別途お問い合わせください。

CK26 空冷 200A

定格溶接電流		定格使用率
直流	交流	
200A	200A	100%

種類	
固定	フレキシブル
ペン	

消耗品

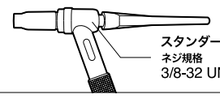

スタンダードヘッド
ネジ規格
3/8-32 UNF RH

※画像はスタンダードヘッドの比較です。

CK WORLDWIDE の空冷トーチ　従来の空冷トーチ

Large Surface
ラージサーフェイス

Super-Flex Cables
スーパーフレックスケーブル

トーチ構成パーツリスト

トーチボディ　ページ数 P.144

CK26 トーチボディ 固定	品番 CK26-RG
CK26 トーチボディ フレキシブル	品番 CK26-FX
CK26 トーチボディ ペン	品番 CK26-P

ハンドル　ページ数 P.143

ハンドル L	品番 HL

空冷ケーブル　ページ数 P.150

1 本式ケーブル - スーパーフレックス	3.8m 品番 2038PCSF	7.6m 品番 2076PCSF
1 本式ケーブル - 標準	3.8m 品番 2038PCHF	7.6m 品番 2076PCHF
2 本式ケーブル - スーパーフレックス	3.8m 品番 2038PCNSF	7.6m 品番 2076PCNSF
2 本式ケーブル - 標準	3.8m 品番 2038PCN	7.6m 品番 2076PCN

ケーブルカバー　ページ数 P.155

レザーケーブルカバー	3.0m 品番 LC-3-30	7.0m 品番 LC-3-70
ナイロンジッパーケーブルカバー	3.0m 品番 NC-3-30	7.0m 品番 NC-3-70

空冷 接続アダプター　ページ数 P.156 / P.157

デジタル機用 DINSE コネクター	35 品番 SL8-35	25 品番 SL8-25
アナログ機用 アダプター	単体 品番 20PCA	ガスホース付き 品番 20PCA-H

消耗パーツ

スタンダードヘッド用	ページ数 P.81 ～ P.88

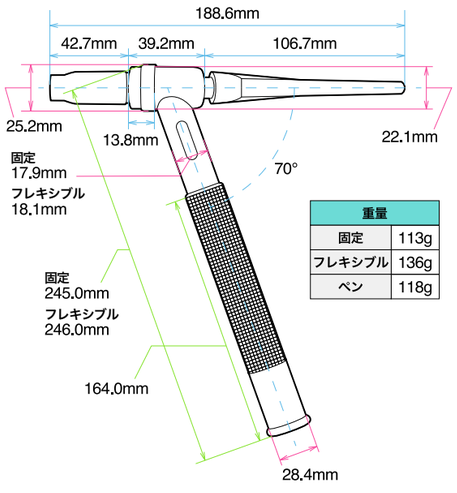

重量	
固定	113g
フレキシブル	136g
ペン	118g

※寸法は下記のパーツを取り付けた場合です。
ノズル：3A6
ヒートシールド：300HS
バックキャップ：300L

※重量は下記のみの数値です。
トーチボディ：CK26-●●
ヒートシールド：300HS

※寸法は若干の誤差がある場合がございます。

CK26 TORCH PACK　CK26 トーチパック

CK26 固定タイプ トーチパック

ケーブル種類	ケーブル長さ	品番	溶接機
オススメ スーパーフレックス	3.8m	CK26-RG-38SF-DG	デジタル
	7.6m	CK26-RG-76SF-DG	
	3.8m	CK26-RG-38SF-AN	アナログ
	7.6m	CK26-RG-76SF-AN	
標準	3.8m	CK26-RG-38-DG	デジタル
	7.6m	CK26-RG-76-DG	
	3.8m	CK26-RG-38-AN	アナログ
	7.6m	CK26-RG-76-AN	

CK26 フレキシブルタイプ トーチパック

ケーブル種類	ケーブル長さ	品番	溶接機
オススメ スーパーフレックス	3.8m	CK26-FX-38SF-DG	デジタル
	7.6m	CK26-FX-76SF-DG	
	3.8m	CK26-FX-38SF-AN	アナログ
	7.6m	CK26-FX-76SF-AN	
標準	3.8m	CK26-FX-38-DG	デジタル
	7.6m	CK26-FX-76-DG	
	3.8m	CK26-FX-38-AN	アナログ
	7.6m	CK26-FX-76-AN	

CK26 ペンタイプ トーチパック

ケーブル種類	ケーブル長さ	品番	溶接機
オススメ スーパーフレックス	3.8m	CK26-P-38SF-DG	デジタル
	7.6m	CK26-P-76SF-DG	
	3.8m	CK26-P-38SF-AN	アナログ
	7.6m	CK26-P-76SF-AN	
標準	3.8m	CK26-P-38-DG	デジタル
	7.6m	CK26-P-76-DG	
	3.8m	CK26-P-38-AN	アナログ
	7.6m	CK26-P-76-AN	

トーチを取り付ける溶接機の型番をお知らせください。

トーチスイッチの接続や、DINSE コネクターの接続が溶接機毎で異なる場合があります。正しい製品をお届けするために、トーチを取り付ける溶接機の型番をトーチパックの品番と合わせてお知らせください。

その他の接続仕様について

延長仕様など、その他に接続の仕様の希望がある場合は、別途お問い合わせください。

CK26 トーチパック構成品　1 ～ 11 までの製品で構成されます。

1	トーチボディ	固定	フレキシブル	ペン
		CK26-RG	CK26-FX	CK26-P
2	ハンドル	HL		
3	ケーブル	ケーブル種類	3.8m	7.6m
		スーパーフレックス	2038PCSF	2076PCSF
		標準	2038PCHF	2076PCHF
4	ケーブルカバー	3.0m	7.0m	
5	アダプター	デジタル	アナログ	
		SL8-35	20PCA-H	

6	トーチスイッチ	レバースイッチ
7	ノズル	3A6
8	コレットボディ	3CB24
9	コレット	3C24GS
10	ヒートシールド	300HS
11	バックキャップ	300L

4 空冷トーチのケーブルカバーはオプション品です。ご注文の際は、P.155 をご確認ください。
5 デジタル溶接機用アダプターの型番は、お使いの溶接機によって変動する場合があります。
7 ～ 11 消耗品について、ガスレンズなどその他の仕様をご希望の場合は、別途お問い合わせください。

CK26HD 空冷 300A

定格溶接電流		定格使用率
直流	交流	
300A	300A	60%

種類	
固定	フレキシブル
ペン	

消耗品

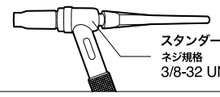

ケーブルについて

CK26HD は 2 本式ケーブルのみとなります。

※画像はスタンダードヘッドの比較です。

Large Surface
ラージサーフェイス

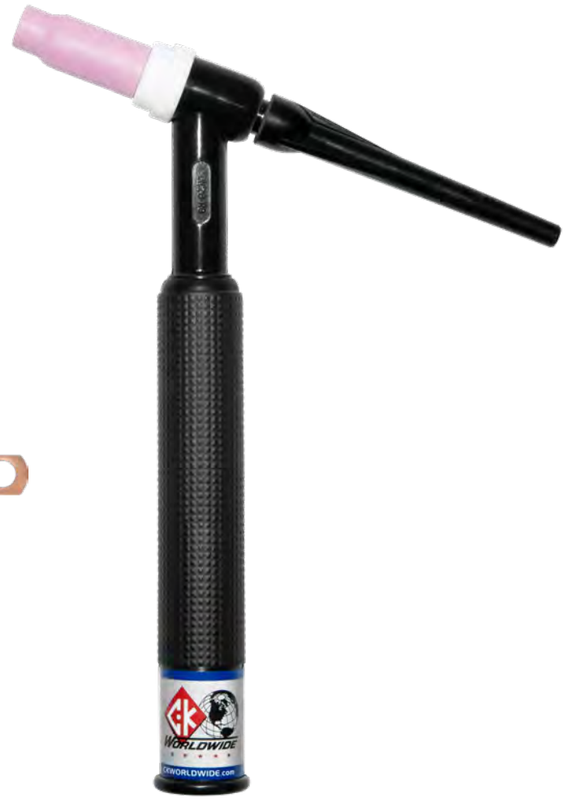

トーチ構成パーツリスト

トーチボディ

ページ数 P.144

CK26 トーチボディ 固定	品番 CK26-RG
CK26 トーチボディ フレキシブル	品番 CK26-FX
CK26 トーチボディ ペン	品番 CK26-P

ハンドル

ページ数 P.143

ハンドル L	品番 HL

空冷ケーブル

ページ数 P.150

2 本式ケーブルセット	3.8m 品番 438PCNSFHD	7.6m 品番 476PCNSFHD
パワーケーブル	3.8m 品番 438CNHD	7.6m 品番 476CNHD
ガスホース - スーパーフレックス	3.8m 品番 338AHSF	7.6m 品番 376AHSF

ケーブルカバー

ページ数 P.155

レザーケーブルカバー	3.0m 品番 LC-3-30	7.0m 品番 LC-3-70
ナイロンジッパーケーブルカバー	3.0m 品番 NC-3-30	7.0m 品番 NC-3-70

空冷 接続アダプター

デジタル機用 DINSE コネクター	35 品番 DCC-35	25 品番 DCC-25
アナログ機用 アダプター	単体 品番 -	ガスホース付き 品番 -

消耗パーツ

スタンダードヘッド用 ページ数 P.81 ～ P.88

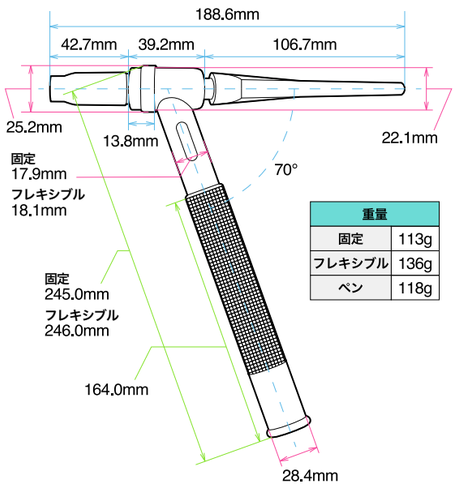

重量	
固定	113g
フレキシブル	136g
ペン	118g

※寸法は下記のパーツを取り付けた場合です。
ノズル：3A6
ヒートシールド：300HS
バックキャップ：300L

※重量は下記のみの数値です。
トーチボディ：CK26-●●
ヒートシールド：300HS

※寸法は若干の誤差がある場合がございます。

CK26HD TORCH PACK CK26HD トーチパック

CK26HD 固定タイプ トーチパック

ケーブル種類	ケーブル長さ	品番	溶接機
2 本式	3.8m	CK26HD-RG-38SF-DG	デジタル
	7.6m	CK26HD-RG-76SF-DG	
	3.8m	CK26HD-RG-38SF-AN	アナログ
	7.6m	CK26HD-RG-76SF-AN	

※パワーケーブルは標準ケーブル、ガスホースはスーパーフレックスケーブルになります。

CK26HD フレキシブルタイプ トーチパック

ケーブル種類	ケーブル長さ	品番	溶接機
2 本式	3.8m	CK26HD-FX-38SF-DG	デジタル
	7.6m	CK26HD-FX-76SF-DG	
	3.8m	CK26HD-FX-38SF-AN	アナログ
	7.6m	CK26HD-FX-76SF-AN	

※パワーケーブルは標準ケーブル、ガスホースはスーパーフレックスケーブルになります。

CK26HD ペンタイプ トーチパック

ケーブル種類	ケーブル長さ	品番	溶接機
2 本式	3.8m	CK26HD-P-38SF-DG	デジタル
	7.6m	CK26HD-P-76SF-DG	
	3.8m	CK26HD-P-38SF-AN	アナログ
	7.6m	CK26HD-P-76SF-AN	

※パワーケーブルは標準ケーブル、ガスホースはスーパーフレックスケーブルになります。

トーチを取り付ける溶接機の型番をお知らせください。

トーチスイッチの接続や、DINSE コネクターの接続が溶接機毎で異なる場合があります。正しい製品をお届けするために、トーチを取り付ける溶接機の型番をトーチパックの品番と合わせてお知らせください。

その他の接続仕様について

延長仕様など、その他に接続の仕様の希望がある場合は、別途お問い合わせください。

CK26HD トーチパック構成品 1 ～ 11 までの製品で構成されます。

1	トーチボディ	固定	フレキシブル	ペン
		CK26-RG	CK26-FX	CK26-P
2	ハンドル	HL		
3	ケーブル	ケーブル種類	3.8m	7.6m
		スーパーフレックス	438PCNSFHD	476PCNSFHD
4	ケーブルカバー	3.0m	7.0m	
5	アダプター	デジタル	アナログ	
		DCC-35		

6	トーチスイッチ	レバースイッチ
7	ノズル	3A6
8	コレットボディ	3CB24
9	コレット	3C24GS
10	ヒートシールド	300HS
11	バックキャップ	300L

4 空冷トーチのケーブルカバーはオプション品です。ご注文の際は、P.155 をご確認ください。
5 デジタル溶接機用アダプターの型番は、お使いの溶接機によって変動する場合があります。
7 ～ 11 消耗品について、ガスレンズなどその他の仕様をご希望の場合は、別途お問い合わせください。

CK24W 水冷 180A

定格溶接電流		定格使用率
直流	交流	
180A	180A	100%

種類
固定

消耗品
キャップレスヘッド ネジ規格 5/16-24 UNF RH

Super-Flex Cables
スーパーフレックスケーブル

CK WORLDWIDE の
水冷トーチ

従来の
水冷トーチ

Fail Safe Hose Connectors
フェイルセーフ ホースコネクター

トーチ構成パーツリスト

トーチボディ ページ数 P.145

CK24W トーチボディ 固定 品番 CK24W-RG

ハンドル ページ数 P.143

ハンドル S 品番 HS

水冷ケーブル ページ数 P.151

パワーケーブル - スーパーフレックス	3.8m 品番 238PCSF	7.6m 品番 276PCSF
パワーケーブル - 標準	3.8m 品番 238PC	7.6m 品番 276PC
水ホース - スーパーフレックス	3.8m 品番 238WHSF	7.6m 品番 276WHSF
水ホース - 標準	3.8m 品番 238WH	7.6m 品番 276WH
ガスホース - スーパーフレックス	3.8m 品番 238AHSF	7.6m 品番 276AHSF
ガスホース - 標準	3.8m 品番 238AH	7.6m 品番 276AH

ケーブルカバー ページ数 P.155

レザーケーブルカバー	3.0m 品番 LC-2-30	7.0m 品番 LC-2-70
ナイロンジッパーケーブルカバー	3.0m 品番 NC-2-30	7.0m 品番 NC-2-70

水冷 接続アダプター ページ数 P.156 / P.158

デジタル機用 DINSE コネクター	35 品番 SLWHAT-35	25 品番 SLWHAT-25
アナログ機用 アダプター	単体 品番 WPCA-JA	水ホース付き 品番 WPCA-JA-H

消耗パーツ

キャップレスヘッド用 ページ数 P.95～P.98

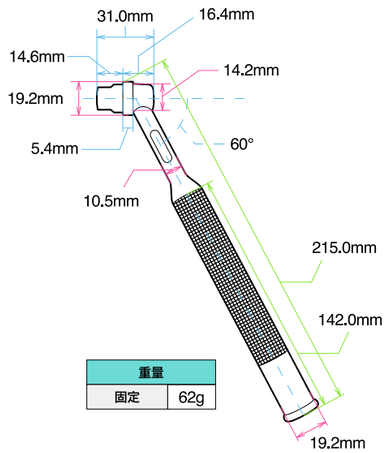

重量	
固定	62g

※寸法は下記のパーツを取り付けた場合です。
ノズル：8A6
ヒートシールド：80THS

※重量は下記のみの数値です。
トーチボディ：CK24W-RG
ヒートシールド：80THS

※寸法は若干の誤差がある場合がございます。

CK24W TORCH PACK CK24W トーチパック

CK24W 固定タイプ トーチパック

ケーブル種類	ケーブル長さ	品番	溶接機
オススメ スーパーフレックス	3.8m	CK24W-RG-38SF-DG	デジタル
	7.6m	CK24W-RG-76SF-DG	
	3.8m	CK24W-RG-38SF-AN	アナログ
	7.6m	CK24W-RG-76SF-AN	
標準	3.8m	CK24W-RG-38-DG	デジタル
	7.6m	CK24W-RG-76-DG	
	3.8m	CK24W-RG-38-AN	アナログ
	7.6m	CK24W-RG-76-AN	

トーチを取り付ける溶接機の型番をお知らせください。

トーチスイッチの接続や、DINSE コネクターの接続が溶接機毎で異なる場合があります。正しい製品をお届けするために、トーチを取り付ける溶接機の型番をトーチパックの品番と合わせてお知らせください。

その他の接続仕様について

延長仕様など、その他に接続の仕様の希望がある場合は、別途お問い合わせください。

CK24W トーチパック構成品 1 ～ 10 までの製品で構成されます。

1	トーチボディ	固定	
		CK24W-RG	
2	ハンドル	HS	

3	ケーブル	種類	3.8m	7.6m
	パワーケーブル	スーパーフレックス	238PCSF	276PCSF
		標準	238PC	276PC
	水ホース	スーパーフレックス	238WHSF	276WHSF
		標準	238WHSF	276WHSF
	ガスホース	スーパーフレックス	238AHSF	276AHSF
		標準	238AHSF	276AHSF

4	ケーブルカバー	3.0m	7.0m
		LC-2-30	LC-2-70

5	アダプター	デジタル	アナログ
		SLWHAT-35	

6	トーチスイッチ	レバースイッチ
7	ノズル	8A6
8	コレットボディ	8CB24
9	コレット	8C24
10	ヒートシールド	80THS

5 デジタル溶接機用アダプターの型番は、お使いの溶接機によって変動する場合があります。
7 ～ 10 消耗品について、ガスレンズなどその他の仕様をご希望の場合は、別途お問い合わせください。

OZMO / CUT-DOWN オズモ / カットダウン

パーツリストは P.95~96 をご覧ください。

OZMO

最小クラスのトーチヘッドを実現するパーツです。狭い場所での作業や精密な溶接に最適です。ガスレンズ仕様。

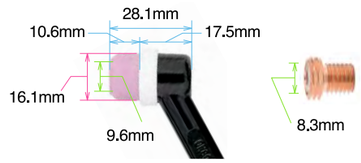

CUT-DOWN

キャップレスヘッドのコンパクトさを活かしながら、ガスレンズの優れたガス供給性能を維持できるパーツです。

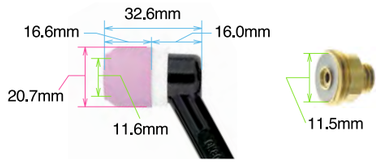

キャップレスヘッド用
ノーマル

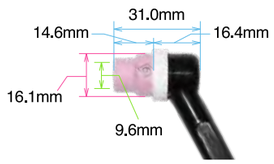

※寸法は下記のパーツを取り付けた場合です。
ノズル：8A6

CK24W LONG 水冷 180A

定格溶接電流		定格使用率
直流	交流	
180A	180A	100%

種類
固定

消耗品
キャップレスヘッド ネジ規格 5/16-24 UNF RH

Super-Flex Cables
スーパーフレックスケーブル

CK WORLDWIDE の
水冷トーチ

従来の
水冷トーチ

Fail Safe Hose Connectors
フェイルセーフ ホースコネクター

L XL XXL

トーチ構成パーツリスト

トーチボディ
ページ数 P.145

CK24W トーチボディ 固定 - L	品番 CK24W-RG-L
CK24W トーチボディ 固定 - XL	品番 CK24W-RG-XL
CK24W トーチボディ 固定 - XXL	品番 CK24W-RG-XXL

ハンドル
ページ数 P.143

ハンドル S	品番 HS

水冷ケーブル
ページ数 P.151

パワーケーブル - スーパーフレックス	3.8m 品番 238PCSF	7.6m 品番 276PCSF
パワーケーブル - 標準	3.8m 品番 238PC	7.6m 品番 276PC
水ホース - スーパーフレックス	3.8m 品番 238WHSF	7.6m 品番 276WHSF
水ホース - 標準	3.8m 品番 238WH	7.6m 品番 276WH
ガスホース - スーパーフレックス	3.8m 品番 238AHSF	7.6m 品番 276AHSF
ガスホース - 標準	3.8m 品番 238AH	7.6m 品番 276AH

ケーブルカバー
ページ数 P.155

レザーケーブルカバー	3.0m 品番 LC-2-30	7.0m 品番 LC-2-70
ナイロンジッパーケーブルカバー	3.0m 品番 NC-2-30	7.0m 品番 NC-2-70

空冷 接続アダプター
ページ数 P.156 / P.158

デジタル機用 DINSE コネクター	35 品番 SLWHAT-35	25 品番 SLWHAT-25
アナログ機用 アダプター	単体 品番 WPCA-JA	水ホース付き 品番 WPCA-JA-H

消耗パーツ

キャップレスヘッド用	ページ数 P.95 ～ P.98

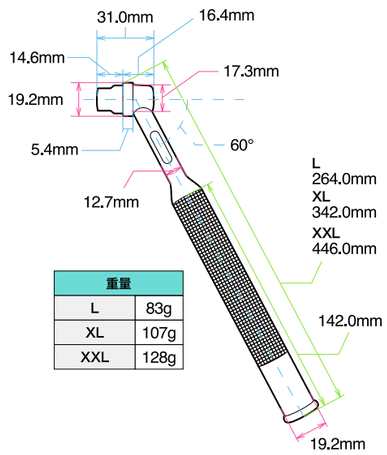

重量	
L	83g
XL	107g
XXL	128g

※寸法は下記のパーツを取り付けた場合です。
ノズル：8A6
ヒートシールド：80THS

※重量は下記のみの数値です。
トーチボディ：CK24W-RG-●●
ヒートシールド：80THS

※寸法は若干の誤差がある場合がございます。

CK24W LONG TORCH PACK CK24W LONG トーチパック

CK24W-L 固定タイプ トーチパック

ケーブル種類	ケーブル長さ	品番	溶接機
オススメ スーパーフレックス	3.8m	CK24W-RG-L-38SF-DG	デジタル
	7.6m	CK24W-RG-L-76SF-DG	
	3.8m	CK24W-RG-L-38SF-AN	アナログ
	7.6m	CK24W-RG-L-76SF-AN	
標準	3.8m	CK24W-RG-L-38-DG	デジタル
	7.6m	CK24W-RG-L-76-DG	
	3.8m	CK24W-RG-L-38-AN	アナログ
	7.6m	CK24W-RG-L-76-AN	

CK24W-XL 固定タイプ トーチパック

ケーブル種類	ケーブル長さ	品番	溶接機
オススメ スーパーフレックス	3.8m	CK24W-RG-XL-38SF-DG	デジタル
	7.6m	CK24W-RG-XL-76SF-DG	
	3.8m	CK24W-RG-XL-38SF-AN	アナログ
	7.6m	CK24W-RG-XL-76SF-AN	
標準	3.8m	CK24W-RG-XL-38-DG	デジタル
	7.6m	CK24W-RG-XL-76-DG	
	3.8m	CK24W-RG-XL-38-AN	アナログ
	7.6m	CK24W-RG-XL-76-AN	

CK24W-XXL 固定タイプ トーチパック

ケーブル種類	ケーブル長さ	品番	溶接機
オススメ スーパーフレックス	3.8m	CK24W-RG-XXL-38SF-DG	デジタル
	7.6m	CK24W-RG-XXL-76SF-DG	
	3.8m	CK24W-RG-XXL-38SF-AN	アナログ
	7.6m	CK24W-RG-XXL-76SF-AN	
標準	3.8m	CK24W-RG-XXL-38-DG	デジタル
	7.6m	CK24W-RG-XXL-76-DG	
	3.8m	CK24W-RG-XXL-38-AN	アナログ
	7.6m	CK24W-RG-XXL-76-AN	

トーチを取り付ける溶接機の型番をお知らせください。

トーチスイッチの接続や、DINSE コネクターの接続が溶接機毎で異なる場合があります。正しい製品をお届けするために、トーチを取り付ける溶接機の型番をトーチパックの品番と合わせてお知らせください。

その他の接続仕様について

延長仕様など、その他に接続の仕様の希望がある場合は、別途お問い合わせください。

CK24W トーチパック構成品 1 ～ 10 までの製品で構成されます。

1	トーチボディ	L	XL	XXL
		CK24W-RG-L	CK24W-RG-XL	CK24W-RG-XXL
2	ハンドル	HS		
3	ケーブル	種類	3.8m	7.6m
	パワーケーブル	スーパーフレックス	238PCSF	276PCSF
		標準	238PC	276PC
	水ホース	スーパーフレックス	238WHSF	276WHSF
		標準	238WHSF	276WHSF
	ガスホース	スーパーフレックス	238AHSF	276AHSF
		標準	238AHSF	276AHSF
4	ケーブルカバー	3.0m	7.0m	
		LC-2-30	LC-2-70	
5	アダプター	デジタル	アナログ	
		SLWHAT-35		

6	トーチスイッチ	レバースイッチ
7	ノズル	8A6
8	コレットボディ	8CB24
9	コレット	8C24
10	ヒートシールド	80THS

5 デジタル溶接機用アダプターの型番は、お使いの溶接機によって変動する場合があります。
7 ～ 10 消耗品について、ガスレンズなどその他の仕様をご希望の場合は、別途お問い合わせください。

CK20 水冷 250A

定格溶接電流		定格使用率
直流	交流	
250A	250A	100%

種類	
固定	フレキシブル
ペン	ペンフレキ

消耗品

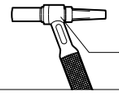

ミニヘッド
ネジ規格
5/16-24 UNF RH

CK WORLDWIDE の 空冷トーチ　従来の 空冷トーチ

MAX-FLO
マックスフロー

Super-Flex Cables
スーパーフレックスケーブル

CK WORLDWIDE の 水冷トーチ　従来の 水冷トーチ

Fail Safe Hose Connectors
フェイルセーフ ホースコネクター

トーチ構成パーツリスト

トーチボディ　ページ数 P.146

CK20 トーチボディ 固定	品番 CK20-RG
CK20 トーチボディ フレキシブル	品番 CK20-FX
CK20 トーチボディ ペン	品番 CK20-P
CK20 トーチボディ ペンフレキ	品番 CK20-PF

ハンドル　ページ数 P.143

ハンドル S	品番 HS

水冷ケーブル　ページ数 P.151

パワーケーブル - スーパーフレックス	3.8m 品番 238PCSF	7.6m 品番 276PCSF
パワーケーブル - 標準	3.8m 品番 238PC	7.6m 品番 276PC
水ホース - スーパーフレックス	3.8m 品番 238WHSF	7.6m 品番 276WHSF
水ホース - 標準	3.8m 品番 238WH	7.6m 品番 276WH
ガスホース - スーパーフレックス	3.8m 品番 238AHSF	7.6m 品番 276AHSF
ガスホース - 標準	3.8m 品番 238AH	7.6m 品番 276AH

ケーブルカバー　ページ数 P.155

レザーケーブルカバー	3.0m 品番 LC-2-30	7.0m 品番 LC-2-70
ナイロンジッパーケーブルカバー	3.0m 品番 NC-2-30	7.0m 品番 NC-2-70

空冷 接続アダプター　ページ数 P.156 / P.158

デジタル機用 DINSE コネクター	35 品番 SLWHAT-35	25 品番 SLWHAT-25
アナログ機用 アダプター	単体 品番 WPCA-JA	水ホース付き 品番 WPCA-JA-H

消耗パーツ

ミニヘッド用	ページ数 P.89 ～ 94

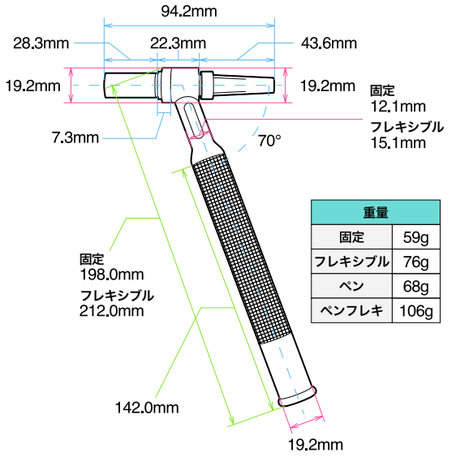

重量	
固定	59g
フレキシブル	76g
ペン	68g
ペンフレキ	106g

※寸法は下記のパーツを取り付けた場合です。
ノズル：2A6
ヒートシールド：2GHS
バックキャップ：200M

※重量は下記のみの数値です。
トーチボディ：CK20-● ●
ヒートシールド：2GHS

※寸法は若干の誤差がある場合がございます。

CK20 TORCH PACK　CK20 トーチパック

CK20 固定タイプ トーチパック

ケーブル種類	ケーブル長さ	品番	溶接機
オススメ スーパーフレックス	3.8m	CK20-RG-38SF-DG	デジタル
	7.6m	CK20-RG-76SF-DG	
	3.8m	CK20-RG-38SF-AN	アナログ
	7.6m	CK20-RG-76SF-AN	
標準	3.8m	CK20-RG-38-DG	デジタル
	7.6m	CK20-RG-76-DG	
	3.8m	CK20-RG-38-AN	アナログ
	7.6m	CK20-RG-76-AN	

CK20 フレキシブルタイプ トーチパック

ケーブル種類	ケーブル長さ	品番	溶接機
オススメ スーパーフレックス	3.8m	CK20-FX-38SF-DG	デジタル
	7.6m	CK20-FX-76SF-DG	
	3.8m	CK20-FX-38SF-AN	アナログ
	7.6m	CK20-FX-76SF-AN	
標準	3.8m	CK20-FX-38-DG	デジタル
	7.6m	CK20-FX-76-DG	
	3.8m	CK20-FX-38-AN	アナログ
	7.6m	CK20-FX-76-AN	

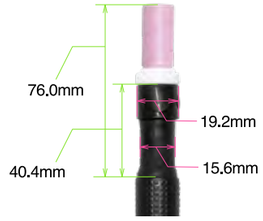

CK20 ペンタイプ トーチパック

ケーブル種類	ケーブル長さ	品番	溶接機
オススメ スーパーフレックス	3.8m	CK20-P-38SF-DG	デジタル
	7.6m	CK20-P-76SF-DG	
	3.8m	CK20-P-38SF-AN	アナログ
	7.6m	CK20-P-76SF-AN	
標準	3.8m	CK20-P-38-DG	デジタル
	7.6m	CK20-P-76-DG	
	3.8m	CK20-P-38-AN	アナログ
	7.6m	CK20-P-76-AN	

CK20 ペンフレキタイプ トーチパック

ケーブル種類	ケーブル長さ	品番	溶接機
オススメ スーパーフレックス	3.8m	CK20-PF-38SF-DG	デジタル
	7.6m	CK20-PF-76SF-DG	
	3.8m	CK20-PF-38SF-AN	アナログ
	7.6m	CK20-PF-76SF-AN	
標準	3.8m	CK20-PF-38-DG	デジタル
	7.6m	CK20-PF-76-DG	
	3.8m	CK20-PF-38-AN	アナログ
	7.6m	CK20-PF-76-AN	

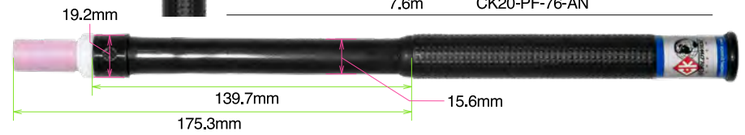

トーチを取り付ける溶接機の型番をお知らせください。

トーチスイッチの接続や、DINSE コネクターの接続が溶接機毎で異なる場合があります。正しい製品をお届けするために、トーチを取り付ける溶接機の型番をトーチパックの品番と合わせてお知らせください。

その他の接続仕様について

延長仕様など、その他に接続の仕様の希望がある場合は、別途お問い合わせください。

CK20 トーチパック構成品　1 ～ 11 までの製品で構成されます。

1	トーチボディ	固定	フレキシブル	ペン	ペンフレキ
		CK20-RG	CK20-FX	CK20-P	CK20-PF

2	ハンドル	HS

3	ケーブル	種類	3.8m	7.6m
	パワーケーブル	スーパーフレックス	238PCSF	276PCSF
		標準	238PC	276PC
	水ホース	スーパーフレックス	238WHSF	276WHSF
		標準	238WHSF	276WHSF
	ガスホース	スーパーフレックス	238AHSF	276AHSF
		標準	238AHSF	276AHSF

4	ケーブルカバー	3.0m	7.0m
		LC-2-30	LC-2-70

5	アダプター	デジタル	アナログ
		SLWHAT-35	

6	トーチスイッチ	レバースイッチ
7	ノズル	2A6
8	コレットボディ	2CB24
9	コレット	2C24GS
10	ヒートシールド	2GHS
11	バックキャップ	200M

5 デジタル溶接機用アダプターの型番は、お使いの溶接機によって変動する場合があります。
7 ～ 11 消耗品について、ガスレンズなどその他の仕様をご希望の場合は、別途お問い合わせください。

CK20 LONG 水冷 250A

定格溶接電流		定格使用率
直流	交流	
250A	250A	100%

種類
固定

消耗品

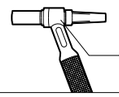

ミニヘッド
ネジ規格
5/16-24 UNF RH

CK WORLDWIDE の 空冷トーチ　従来の 空冷トーチ

MAX-FLO
マックスフロー

Super-Flex Cables
スーパーフレックスケーブル

CK WORLDWIDE の 水冷トーチ　従来の 水冷トーチ

Fail Safe Hose Connectors
フェイルセーフ ホースコネクター

L　XL　XXL

トーチ構成パーツリスト

トーチボディ
ページ数 P.146

CK20 トーチボディ 固定 - L	品番 CK20-RG-L
CK20 トーチボディ 固定 - XL	品番 CK20-RG-XL
CK20 トーチボディ 固定 - XXL	品番 CK20-RG-XXL

ハンドル
ページ数 P.143

ハンドル S	品番 HS

水冷ケーブル
ページ数 P.151

パワーケーブル - スーパーフレックス	3.8m 品番 238PCSF	7.6m 品番 276PCSF
パワーケーブル - 標準	3.8m 品番 238PC	7.6m 品番 276PC
水ホース - スーパーフレックス	3.8m 品番 238WHSF	7.6m 品番 276WHSF
水ホース - 標準	3.8m 品番 238WH	7.6m 品番 276WH
ガスホース - スーパーフレックス	3.8m 品番 238AHSF	7.6m 品番 276AHSF
ガスホース - 標準	3.8m 品番 238AH	7.6m 品番 276AH

ケーブルカバー
ページ数 P.155

レザーケーブルカバー	3.0m 品番 LC-2-30	7.0m 品番 LC-2-70
ナイロンジッパーケーブルカバー	3.0m 品番 NC-2-30	7.0m 品番 NC-2-70

空冷 接続アダプター
ページ数 P.156 / P.158

デジタル機用 DINSE コネクター	35 品番 SLWHAT-35	25 品番 SLWHAT-25
アナログ機用 アダプター	単体 品番 WPCA-JA	水ホース付き 品番 WPCA-JA-H

消耗パーツ

ミニヘッド用	ページ数 P.89 ～ P.94

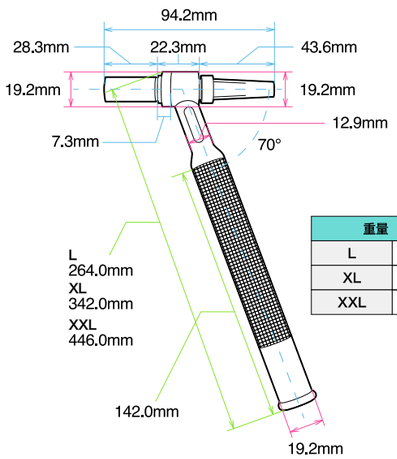

重量	
L	82g
XL	104g
XXL	123g

※寸法は下記のパーツを取り付けた場合です。
ノズル：2A6
ヒートシールド：2GHS
バックキャップ：200M

※重量は下記のみの数値です。
トーチボディ：CK20-RG-●●
ヒートシールド：2GHS

※寸法は若干の誤差がある場合がございます。

CK20 LONG TORCH PACK　CK20 LONG トーチパック

CK20-L 固定タイプ トーチパック

ケーブル種類	ケーブル長さ	品番	溶接機
オススメ スーパーフレックス	3.8m	CK20-RG-L-38SF-DG	デジタル
	7.6m	CK20-RG-L-76SF-DG	
	3.8m	CK20-RG-L-38SF-AN	アナログ
	7.6m	CK20-RG-L-76SF-AN	
標準	3.8m	CK20-RG-L-38-DG	デジタル
	7.6m	CK20-RG-L-76-DG	
	3.8m	CK20-RG-L-38-AN	アナログ
	7.6m	CK20-RG-L-76-AN	

CK20-XL 固定タイプ トーチパック

ケーブル種類	ケーブル長さ	品番	溶接機
オススメ スーパーフレックス	3.8m	CK20-RG-XL-38SF-DG	デジタル
	7.6m	CK20-RG-XL-76SF-DG	
	3.8m	CK20-RG-XL-38SF-AN	アナログ
	7.6m	CK20-RG-XL-76SF-AN	
標準	3.8m	CK20-RG-XL-38-DG	デジタル
	7.6m	CK20-RG-XL-76-DG	
	3.8m	CK20-RG-XL-38-AN	アナログ
	7.6m	CK20-RG-XL-76-AN	

CK20-XXL 固定タイプ トーチパック

ケーブル種類	ケーブル長さ	品番	溶接機
オススメ スーパーフレックス	3.8m	CK20-RG-XXL-38SF-DG	デジタル
	7.6m	CK20-RG-XXL-76SF-DG	
	3.8m	CK20-RG-XXL-38SF-AN	アナログ
	7.6m	CK20-RG-XXL-76SF-AN	
標準	3.8m	CK20-RG-XXL-38-DG	デジタル
	7.6m	CK20-RG-XXL-76-DG	
	3.8m	CK20-RG-XXL-38-AN	アナログ
	7.6m	CK20-RG-XXL-76-AN	

トーチを取り付ける溶接機の型番をお知らせください。

トーチスイッチの接続や、DINSE コネクターの接続が溶接機毎で異なる場合があります。正しい製品をお届けするために、トーチを取り付ける溶接機の型番をトーチパックの品番と合わせてお知らせください。

その他の接続仕様について

延長仕様など、その他に接続の仕様の希望がある場合は、別途お問い合わせください。

CK20 LONG トーチパック構成品　1 ～ 11 までの製品で構成されます。

1	トーチボディ	L	XL	XXL
		CK20-RG-L	CK20-RG-XL	CK20-RG-XXL
2	ハンドル	HS		
3	ケーブル	種類	3.8m	7.6m
	パワーケーブル	スーパーフレックス	238PCSF	276PCSF
		標準	238PC	276PC
	水ホース	スーパーフレックス	238WHSF	276WHSF
		標準	238WHSF	276WHSF
	ガスホース	スーパーフレックス	238AHSF	276AHSF
		標準	238AHSF	276AHSF
4	ケーブルカバー	3.0m	7.0m	
		LC-2-30	LC-2-70	
5	アダプター	デジタル	アナログ	
		SLWHAT-35		

6	トーチスイッチ	レバースイッチ
7	ノズル	2A6
8	コレットボディ	2CB24
9	コレット	2C24GS
10	ヒートシールド	2GHS
11	バックキャップ	200M

5 デジタル溶接機用アダプターの型番は、お使いの溶接機によって変動する場合があります。
7 ～ 11 消耗品について、ガスレンズなどその他の仕様をご希望の場合は、別途お問い合わせください。

CK230 水冷 300A

定格溶接電流		定格使用率
直流	交流	
300A	300A	100%

種類	
固定	フレキシブル

消耗品

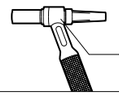

ミニヘッド
ネジ規格
5/16-24 UNF RH

CK WORLDWIDE の空冷トーチ　従来の空冷トーチ

MAX-FLO
マックスフロー

Super-Flex Cables
スーパーフレックスケーブル

CK WORLDWIDE の水冷トーチ　従来の水冷トーチ

Fail Safe Hose Connectors
フェイルセーフ ホースコネクター

トーチ構成パーツリスト

トーチボディ　ページ数 P.145

CK230 トーチボディ 固定	品番 CK230-RG
CK230 トーチボディ フレキシブル	品番 CK230-FX

ハンドル　ページ数 P.143

ハンドル 23	品番 H23

水冷ケーブル　ページ数 P.151

パワーケーブル - スーパーフレックス	3.8m 品番 338PCSF	7.6m 品番 376PCSF
パワーケーブル - 標準	3.8m 品番 2338PC	7.6m 品番 2376PC
水ホース - スーパーフレックス	3.8m 品番 238WHSF	7.6m 品番 276WHSF
水ホース - 標準	3.8m 品番 238WH	7.6m 品番 276WH
ガスホース - スーパーフレックス	3.8m 品番 238AHSF	7.6m 品番 276AHSF
ガスホース - 標準	3.8m 品番 238AH	7.6m 品番 276AH

ケーブルカバー　ページ数 P.155

レザーケーブルカバー	3.0m 品番 LC-2-30	7.0m 品番 LC-2-70
ナイロンジッパーケーブルカバー	3.0m 品番 NC-2-30	7.0m 品番 NC-2-70

空冷 接続アダプター　ページ数 P.156 / P.158

デジタル機用 DINSE コネクター	35 品番 SLWHAT-35	25 品番 SLWHAT-25
アナログ機用 アダプター	単体 品番 WPCA-JA	水ホース付き 品番 WPCA-JA-H

消耗パーツ

ミニヘッド用	ページ数 P.89 ～ P.94

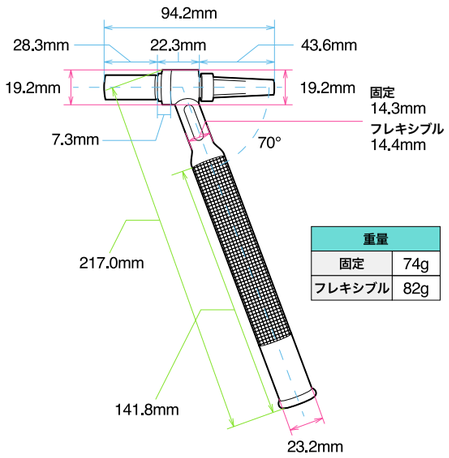

重量	
固定	74g
フレキシブル	82g

※寸法は下記のパーツを取り付けた場合です。
ノズル：2A6
ヒートシールド：2GHS
バックキャップ：200M

※重量は下記のみの数値です。
トーチボディ：CK230-●●
ヒートシールド：2GHS

※寸法は若干の誤差がある場合がございます。

300A × ミニヘッド × フレキシブル
狭所でも自在に扱える高出力トーチ。

CK230 は、高出力 (300A) ながらミニヘッドの TIG トーチです。
ショートノズルやショートバックキャップを取り付けることで、
トーチ先端をさらにコンパクトにできます。
フレキシブルタイプもあり、狭く複雑なワークにも柔軟に対応。高出力と優れた操作性を両立したトーチです。

CK230 TORCH PACK　CK230 トーチパック

CK230 固定タイプ トーチパック

ケーブル種類	ケーブル長さ	品番	溶接機
オススメ スーパーフレックス	3.8m	CK230-RG-38SF-DG	デジタル
	7.6m	CK230-RG-76SF-DG	
	3.8m	CK230-RG-38SF-AN	アナログ
	7.6m	CK230-RG-76SF-AN	
標準	3.8m	CK230-RG-38-DG	デジタル
	7.6m	CK230-RG-76-DG	
	3.8m	CK230-RG-38-AN	アナログ
	7.6m	CK230-RG-76-AN	

CK230 フレキシブルタイプ トーチパック

ケーブル種類	ケーブル長さ	品番	溶接機
オススメ スーパーフレックス	3.8m	CK230-FX-38SF-DG	デジタル
	7.6m	CK230-FX-76SF-DG	
	3.8m	CK230-FX-38SF-AN	アナログ
	7.6m	CK230-FX-76SF-AN	
標準	3.8m	CK230-FX-38-DG	デジタル
	7.6m	CK230-FX-76-DG	
	3.8m	CK230-FX-38-AN	アナログ
	7.6m	CK230-FX-76-AN	

トーチを取り付ける溶接機の型番をお知らせください。

トーチスイッチの接続や、DINSE コネクターの接続が溶接機毎で異なる場合があります。正しい製品をお届けするために、トーチを取り付ける溶接機の型番をトーチパックの品番と合わせてお知らせください。

その他の接続仕様について

延長仕様など、その他に接続の仕様の希望がある場合は、別途お問い合わせください。

CK230 トーチパック構成品　1 ～ 11 までの製品で構成されます。

1	トーチボディ	固定	フレキ
		CK230-RG	CK230-FX
2	ハンドル	H23	

3	ケーブル	種類	3.8m	7.6m
	パワーケーブル	スーパーフレックス	338PCSF	376PCSF
		標準	2338PC	2376PC
	水ホース	スーパーフレックス	238WHSF	276WHSF
		標準	238WHSF	276WHSF
	ガスホース	スーパーフレックス	238AHSF	276AHSF
		標準	238AHSF	276AHSF

4	ケーブルカバー	3.0m	7.0m
		LC-2-30	LC-2-70

5	アダプター	デジタル	アナログ
		SLWHAT-35	

6	トーチスイッチ	レバースイッチ
7	ノズル	2A6
8	コレットボディ	2CB24
9	コレット	2C24GS
10	ヒートシールド	2GHS
11	バックキャップ	200M

5 デジタル溶接機用アダプターの型番は、お使いの溶接機によって変動する場合があります。
7 ～ 11 消耗品について、ガスレンズなどその他の仕様をご希望の場合は、別途お問い合わせください。

TL18 水冷 350A

定格溶接電流		定格使用率
直流	交流	
350A	350A	100%

種類	
固定	フレキシブル

消耗品

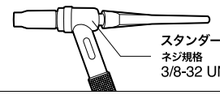

Trim Line
トリムライン

MAX-FLO
マックスフロー

Super-Flex Cables
スーパーフレックスケーブル

Fail Safe Hose Connectors
フェイルセーフ ホースコネクター

Trim Line Series
高出力 × スリムハンドル

トーチ構成パーツリスト

トーチボディ ページ数 P.145

TL18 トーチボディ 固定	品番 TL18-RG
TL18 トーチボディ フレキシブル	品番 TL18-FX

ハンドル ページ数 P.143

ハンドル 23	品番 H23

水冷ケーブル ページ数 P.151

パワーケーブル - スーパーフレックス	3.8m 品番 338PCSF	7.6m 品番 376PCSF
パワーケーブル - 標準	3.8m 品番 2338PC	7.6m 品番 2376PC
水ホース - スーパーフレックス	3.8m 品番 238WHSF	7.6m 品番 276WHSF
水ホース - 標準	3.8m 品番 238WH	7.6m 品番 276WH
ガスホース - スーパーフレックス	3.8m 品番 238AHSF	7.6m 品番 276AHSF
ガスホース - 標準	3.8m 品番 238AH	7.6m 品番 276AH

ケーブルカバー ページ数 P.155

レザーケーブルカバー	3.0m 品番 LC-2-30	7.0m 品番 LC-2-70
ナイロンジッパーケーブルカバー	3.0m 品番 NC-2-30	7.0m 品番 NC-2-70

空冷 接続アダプター ページ数 P.156 / P.158

デジタル機用 DINSE コネクター	35 品番 SLWHAT-35	25 品番 SLWHAT-25
アナログ機用 アダプター	単体 品番 WPCA-JA	水ホース付き 品番 WPCA-JA-H

消耗パーツ

スタンダードヘッド用	ページ数 P.81 ～ P.88

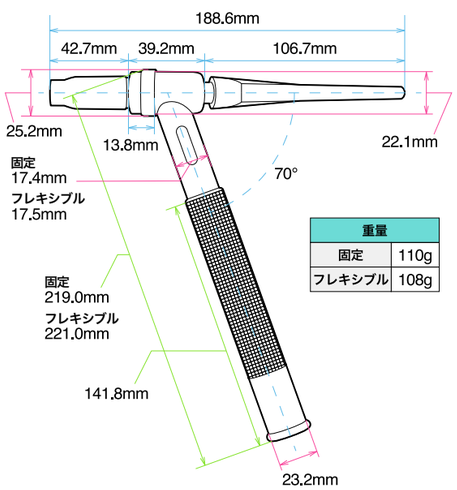

重量	
固定	110g
フレキシブル	108g

※寸法は下記のパーツを取り付けた場合です。
ノズル : 3A6
ヒートシールド : 300HS
バックキャップ : 300L

※重量は下記のみの数値です。
トーチボディ : TL18-●●
ヒートシールド : 300HS

※寸法は若干の誤差がある場合がございます。

Trim Line Series
高出力 × スリムハンドル

Trim Line（トリムライン）は、18 系（水冷 350A）トーチおよび 26 系（空冷 200A）トーチの高出力性能をそのまま維持しつつ、ハンドル部分をスリム化したシリーズです。
高出力でありながら、握りやすいスリムなハンドルデザインは、長時間の作業での疲労を軽減し、精密かつ安定した操作を実現します。
優れた冷却構造を備え、CK WORLDWIDE の革新技術が凝縮されたトーチです。

TL18 TORCH PACK TL18 トーチパック

TL18 固定タイプ トーチパック

ケーブル種類	ケーブル長さ	品番	溶接機
オススメ スーパーフレックス	3.8m	TL18-RG-38SF-DG	デジタル
	7.6m	TL18-RG-76SF-DG	
	3.8m	TL18-RG-38SF-AN	アナログ
	7.6m	TL18-RG-76SF-AN	
標準	3.8m	TL18-RG-38-DG	デジタル
	7.6m	TL18-RG-76-DG	
	3.8m	TL18-RG-38-AN	アナログ
	7.6m	TL18-RG-76-AN	

TL18 フレキシブルタイプ トーチパック

ケーブル種類	ケーブル長さ	品番	溶接機
オススメ スーパーフレックス	3.8m	TL18-FX-38SF-DG	デジタル
	7.6m	TL18-FX-76SF-DG	
	3.8m	TL18-FX-38SF-AN	アナログ
	7.6m	TL18-FX-76SF-AN	
標準	3.8m	TL18-FX-38-DG	デジタル
	7.6m	TL18-FX-76-DG	
	3.8m	TL18-FX-38-AN	アナログ
	7.6m	TL18-FX-76-AN	

トーチを取り付ける溶接機の型番をお知らせください。

トーチスイッチの接続や、DINSE コネクターの接続が溶接機毎で異なる場合があります。正しい製品をお届けするために、トーチを取り付ける溶接機の型番をトーチパックの品番と合わせてお知らせください。

その他の接続仕様について

延長仕様など、その他に接続の仕様の希望がある場合は、別途お問い合わせください。

TL18 トーチパック構成品

1 ～ 11 までの製品で構成されます。

1	トーチボディ	固定	フレキシブル
		TL18-RG	TL18-FX
2	ハンドル	H23	

3	ケーブル	種類	3.8m	7.6m
	パワーケーブル	スーパーフレックス	338PCSF	376PCSF
		標準	2338PC	2376PC
	水ホース	スーパーフレックス	238WHSF	276WHSF
		標準	238WHSF	276WHSF
	ガスホース	スーパーフレックス	238AHSF	276AHSF
		標準	238AHSF	276AHSF

4	ケーブルカバー	3.0m	7.0m
		LC-2-30	LC-2-70

5	アダプター	デジタル	アナログ
		SLWHAT-35	

6	トーチスイッチ	レバースイッチ
7	ノズル	3A6
8	コレットボディ	3CB24
9	コレット	3C24GS
10	ヒートシールド	300HS
11	バックキャップ	300L

5 デジタル溶接機用アダプターの型番は、お使いの溶接機によって変動する場合があります。
7 ～ 11 消耗品について、ガスレンズなどその他の仕様をご希望の場合は、別途お問い合わせください。

CK18 水冷 350A

定格溶接電流		定格使用率
直流	交流	
350A	350A	100%

種類	
固定	フレキシブル
ペン	

消耗品

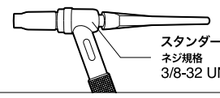

スタンダードヘッド
ネジ規格
3/8-32 UNF RH

CK WORLDWIDE の 空冷トーチ　従来の 空冷トーチ

MAX-FLO
マックスフロー

Super-Flex Cables
スーパーフレックスケーブル

CK WORLDWIDE の 水冷トーチ　従来の 水冷トーチ

Fail Safe Hose Connectors
フェイルセーフ ホースコネクター

トーチ構成パーツリスト

トーチボディ　ページ数 P.146

CK18 トーチボディ 固定	品番 CK18-RG
CK18 トーチボディ フレキシブル	品番 CK18-FX
CK18 トーチボディ ペン	品番 CK18-P

ハンドル　ページ数 P.143

ハンドル L	品番 HL

水冷ケーブル　ページ数 P.152

パワーケーブル - スーパーフレックス	3.8m 品番 338PCSF	7.6m 品番 376PCSF
パワーケーブル - 標準	3.8m 品番 338PC	7.6m 品番 376PC
水ホース - スーパーフレックス	3.8m 品番 338WHSF	7.6m 品番 376WHSF
水ホース - 標準	3.8m 品番 338WH	7.6m 品番 376WH
ガスホース - スーパーフレックス	3.8m 品番 338AHSF	7.6m 品番 376AHSF
ガスホース - 標準	3.8m 品番 338AH	7.6m 品番 376AH

ケーブルカバー　ページ数 P.155

レザーケーブルカバー	3.0m 品番 LC-3-30	7.0m 品番 LC-3-70
ナイロンジッパーケーブルカバー	3.0m 品番 NC-3-30	7.0m 品番 NC-3-70

空冷 接続アダプター　ページ数 P.156 / P.158

デジタル機用 DINSE コネクター	35 品番 SLWHAT-35	25 品番 SLWHAT-25
アナログ機用 アダプター	単体 品番 WPCA-JA	水ホース付き 品番 WPCA-JA-H

消耗パーツ

スタンダードヘッド用	ページ数 P.81 - P.88

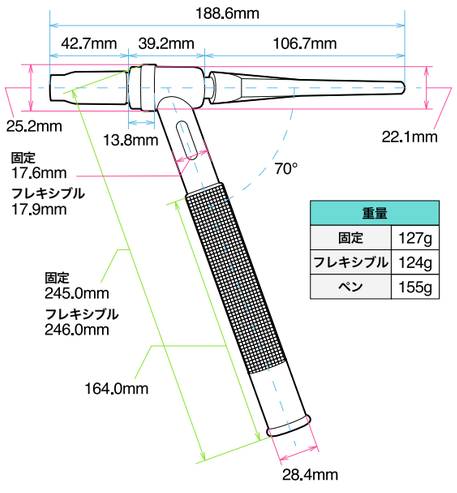

重量	
固定	127g
フレキシブル	124g
ペン	155g

※寸法は下記のパーツを取り付けた場合です。
ノズル：3A6
ヒートシールド：300HS
バックキャップ：300L

※重量は下記のみの数値です。
トーチボディ：CK18-●●
ヒートシールド：300HS

※寸法は若干の誤差がある場合がございます。

CK18 TORCH PACK　CK18 トーチパック

CK18 固定タイプ トーチパック

ケーブル種類	ケーブル長さ	品番	溶接機
オススメ スーパーフレックス	3.8m	CK18-RG-38SF-DG	デジタル
	7.6m	CK18-RG-76SF-DG	
	3.8m	CK18-RG-38SF-AN	アナログ
	7.6m	CK18-RG-76SF-AN	
標準	3.8m	CK18-RG-38-DG	デジタル
	7.6m	CK18-RG-76-DG	
	3.8m	CK18-RG-38-AN	アナログ
	7.6m	CK18-RG-76-AN	

CK18 フレキシブルタイプ トーチパック

ケーブル種類	ケーブル長さ	品番	溶接機
オススメ スーパーフレックス	3.8m	CK18-FX-38SF-DG	デジタル
	7.6m	CK18-FX-76SF-DG	
	3.8m	CK18-FX-38SF-AN	アナログ
	7.6m	CK18-FX-76SF-AN	
標準	3.8m	CK18-FX-38-DG	デジタル
	7.6m	CK18-FX-76-DG	
	3.8m	CK18-FX-38-AN	アナログ
	7.6m	CK18-FX-76-AN	

CK18 ペンタイプ トーチパック

ケーブル種類	ケーブル長さ	品番	溶接機
オススメ スーパーフレックス	3.8m	CK18-P-38SF-DG	デジタル
	7.6m	CK18-P-76SF-DG	
	3.8m	CK18-P-38SF-AN	アナログ
	7.6m	CK18-P-76SF-AN	
標準	3.8m	CK18-P-38-DG	デジタル
	7.6m	CK18-P-76-DG	
	3.8m	CK18-P-38-AN	アナログ
	7.6m	CK18-P-76-AN	

トーチを取り付ける溶接機の型番をお知らせください。

トーチスイッチの接続や、DINSE コネクターの接続が溶接機毎で異なる場合があります。正しい製品をお届けするために、トーチを取り付ける溶接機の型番をトーチパックの品番と合わせてお知らせください。

その他の接続仕様について

延長仕様など、その他に接続の仕様の希望がある場合は、別途お問い合わせください。

CK18 トーチパック構成品　1 ～ 11 までの製品で構成されます。

1	トーチボディ	固定	フレキシブル	ペン
		CK18-RG	CK18-FX	CK18-P
2	ハンドル	HL		
3	ケーブル	種類	3.8m	7.6m
	パワーケーブル	スーパーフレックス	338PCSF	376PCSF
		標準	338PC	376PC
	水ホース	スーパーフレックス	338WHSF	376WHSF
		標準	338WHSF	376WHSF
	ガスホース	スーパーフレックス	338AHSF	376AHSF
		標準	338AHSF	376AHSF
4	ケーブルカバー	3.0m	7.0m	
		LC-3-30	LC-3-70	
5	アダプター	デジタル	アナログ	
		SLWHAT-35		

6	トーチスイッチ	レバースイッチ
7	ノズル	3A6
8	コレットボディ	3CB24
9	コレット	3C24GS
10	ヒートシールド	300HS
11	バックキャップ	300L

5 デジタル溶接機用アダプターの型番は、お使いの溶接機によって変動する場合があります。
7 ～ 11 消耗品について、ガスレンズなどその他の仕様をご希望の場合は、別途お問い合わせください。

CK18HD 水冷 400A

定格溶接電流		定格使用率
直流	交流	
400A	400A	100%

種類	
固定	フレキシブル
ペン	

消耗品

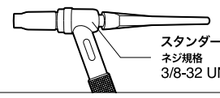

スタンダードヘッド
ネジ規格
3/8-32 UNF RH

CK WORLDWIDE の 空冷トーチ　従来の 空冷トーチ

MAX-FLO
マックスフロー

Super-Flex Cables
スーパーフレックスケーブル

CK WORLDWIDE の 水冷トーチ　従来の 水冷トーチ

Fail Safe Hose Connectors
フェイルセーフ ホースコネクター

トーチ構成パーツリスト

トーチボディ　ページ数 P.146

CK18 トーチボディ 固定	品番 CK18-RG
CK18 トーチボディ フレキシブル	品番 CK18-FX
CK18 トーチボディ ペン	品番 CK18-P

ハンドル　ページ数 P.143

ハンドル L	品番 HL

水冷ケーブル　ページ数 P.152

パワーケーブル - スーパーフレックス	3.8m 品番 538PCSF	7.6m 品番 576PCSF
パワーケーブル - 標準	3.8m 品番 538PC	7.6m 品番 576PC
水ホース - スーパーフレックス	3.8m 品番 338WHSF	7.6m 品番 376WHSF
水ホース - 標準	3.8m 品番 338WH	7.6m 品番 376WH
ガスホース - スーパーフレックス	3.8m 品番 338AHSF	7.6m 品番 376AHSF
ガスホース - 標準	3.8m 品番 338AH	7.6m 品番 376AH

ケーブルカバー　ページ数 P.155

レザーケーブルカバー	3.0m 品番 LC-3-30	7.0m 品番 LC-3-70
ナイロンジッパーケーブルカバー	3.0m 品番 NC-3-30	7.0m 品番 NC-3-70

空冷 接続アダプター　ページ数 P.156 / P.158

デジタル機用 DINSE コネクター	35 品番 SLWHAT-35	25 品番 SLWHAT-25
アナログ機用 アダプター	単体 品番 WPCA-JA	水ホース付き 品番 WPCA-JA-H

消耗パーツ

スタンダードヘッド用	ページ数 P.81 ～ P.88

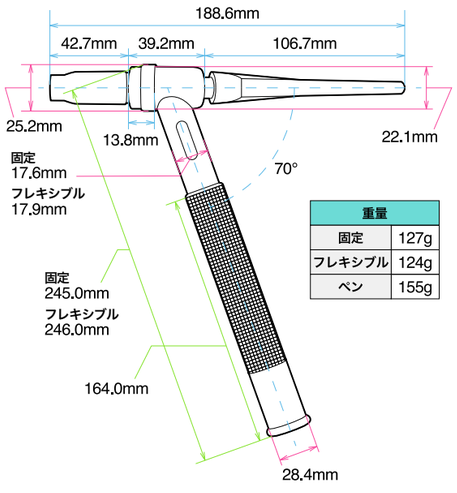

重量	
固定	127g
フレキシブル	124g
ペン	155g

※寸法は下記のパーツを取り付けた場合です。
ノズル：3A6
ヒートシールド：300HS
バックキャップ：300L

※重量は下記のみの数値です。
トーチボディ：CK18-●●
ヒートシールド：300HS

※寸法は若干の誤差がある場合がございます。

CK18HD TORCH PACK　CK18HD トーチパック

CK18HD 固定タイプ トーチパック

ケーブル種類	ケーブル長さ	品番	溶接機
オススメ スーパーフレックス	3.8m	CK18HD-RG-38SF-DG	デジタル
	7.6m	CK18HD-RG-76SF-DG	
	3.8m	CK18HD-RG-38SF-AN	アナログ
	7.6m	CK18HD-RG-76SF-AN	
標準	3.8m	CK18HD-RG-38-DG	デジタル
	7.6m	CK18HD-RG-76-DG	
	3.8m	CK18HD-RG-38-AN	アナログ
	7.6m	CK18HD-RG-76-AN	

CK18HD フレキシブルタイプ トーチパック

ケーブル種類	ケーブル長さ	品番	溶接機
オススメ スーパーフレックス	3.8m	CK18HD-FX-38SF-DG	デジタル
	7.6m	CK18HD-FX-76SF-DG	
	3.8m	CK18HD-FX-38SF-AN	アナログ
	7.6m	CK18HD-FX-76SF-AN	
標準	3.8m	CK18HD-FX-38-DG	デジタル
	7.6m	CK18HD-FX-76-DG	
	3.8m	CK18HD-FX-38-AN	アナログ
	7.6m	CK18HD-FX-76-AN	

CK18HD ペンタイプ トーチパック

ケーブル種類	ケーブル長さ	品番	溶接機
オススメ スーパーフレックス	3.8m	CK18HD-P-38SF-DG	デジタル
	7.6m	CK18HD-P-76SF-DG	
	3.8m	CK18HD-P-38SF-AN	アナログ
	7.6m	CK18HD-P-76SF-AN	
標準	3.8m	CK18HD-P-38-DG	デジタル
	7.6m	CK18HD-P-76-DG	
	3.8m	CK18HD-P-38-AN	アナログ
	7.6m	CK18HD-P-76-AN	

トーチを取り付ける溶接機の型番をお知らせください。

トーチスイッチの接続や、DINSE コネクターの接続が溶接機毎で異なる場合があります。正しい製品をお届けするために、トーチを取り付ける溶接機の型番をトーチパックの品番と合わせてお知らせください。

その他の接続仕様について

延長仕様など、その他に接続の仕様の希望がある場合は、別途お問い合わせください。

CK18HD トーチパック構成品　1 ～ 11 までの製品で構成されます。

		固定	フレキシブル	ペン
1	トーチボディ	CK18-RG	CK18-FX	CK18-P
2	ハンドル	HL		

			3.8m	7.6m
3	ケーブル	種類		
	パワーケーブル	スーパーフレックス	538PCSF	576PCSF
		標準	538PC	576PC
	水ホース	スーパーフレックス	338WHSF	376WHSF
		標準	338WHSF	376WHSF
	ガスホース	スーパーフレックス	338AHSF	376AHSF
		標準	338AHSF	376AHSF

		3.0m	7.0m
4	ケーブルカバー	LC-3-30	LC-3-70

		デジタル	アナログ
5	アダプター	SLWHAT-35	

6	トーチスイッチ	レバースイッチ
7	ノズル	3A6
8	コレットボディ	3CB24
9	コレット	3C24GS
10	ヒートシールド	300HS
11	バックキャップ	300L

5 デジタル溶接機用アダプターの型番は、お使いの溶接機によって変動する場合があります。
7 ～ 11 消耗品について、ガスレンズなどその他の仕様をご希望の場合は、別途お問い合わせください。

CK510 水冷 500A

定格溶接電流		定格使用率	
直流	交流	標準ケーブル	スーパーフレックス
500A	500A	100%	60%

種類
固定

消耗品

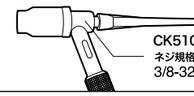

CK510 用
ネジ規格
3/8-32 UNF RH

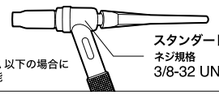

スタンダードヘッド
ネジ規格
3/8-32 UNF RH

※400A 以下の場合に使用可能

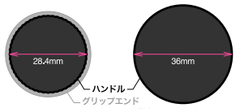

CK510 の ハンドル　　従来の 500A トーチの ハンドル

Smallest 500A Torch
世界最小の 500A トーチ

CK WORLDWIDE の 空冷トーチ　　従来の 空冷トーチ

MAX-FLO
マックスフロー

Super-Flex Cables
スーパーフレックスケーブル

CK WORLDWIDE の 水冷トーチ　　従来の 水冷トーチ

Fail Safe Hose Connectors
フェイルセーフ ホースコネクター

Smallest 500A Torch
世界最小の 500A トーチ

トーチ構成パーツリスト

トーチボディ ページ数 P.146

CK510 トーチボディ 固定 品番 CK510-RG

ハンドル ページ数 P.143

ハンドル L 品番 HL

水冷ケーブル ページ数 P.152

パワーケーブル - スーパーフレックス	3.8m	品番 538PCSF	7.6m	品番 576PCSF
パワーケーブル - 標準	3.8m	品番 538PC	7.6m	品番 576PC
水ホース - スーパーフレックス	3.8m	品番 338WHSF	7.6m	品番 376WHSF
水ホース - 標準	3.8m	品番 338WH	7.6m	品番 376WH
ガスホース - スーパーフレックス	3.8m	品番 338AHSF	7.6m	品番 376AHSF
ガスホース - 標準	3.8m	品番 338AH	7.6m	品番 376AH

ケーブルカバー ページ数 P.155

レザーケーブルカバー	3.0m	品番 LC-3-30	7.0m	品番 LC-3-70
ナイロンジッパーケーブルカバー	3.0m	品番 NC-3-30	7.0m	品番 NC-3-70

水冷 接続アダプター ページ数 P.156 / P.158

デジタル機用 DINSE コネクター	35	品番 SLWHAT-35	25	品番 SLWHAT-25
アナログ機用 アダプター	単体	品番 WPCA-JA	水ホース付き	品番 WPCA-JA-H

消耗パーツ

CK510 用 ページ数 P.99 ~ P.100
スタンダードヘッド用 ページ数 P.81 ~ P.88

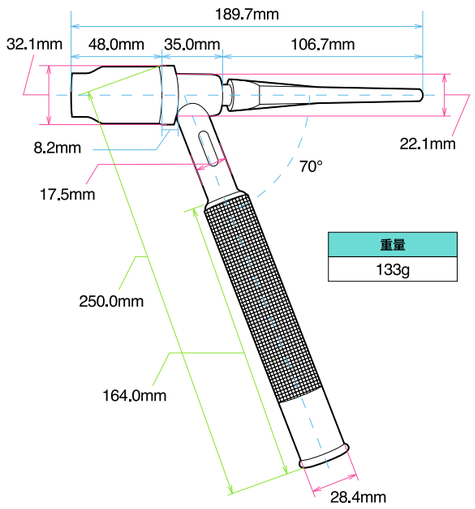

重量
133g

※寸法は下記のパーツを取り付けた場合です。
ノズル：3AG12LD
ヒートシールド：510HS
バックキャップ：300L

※重量は下記のみの数値です。
トーチボディ：CK510-RG
ヒートシールド：510HS

※寸法は若干の誤差がある場合がございます。

世界最小の 500A トーチ

CK510 は 500A トーチの中で最小サイズです。
作業性が飛躍的に向上しており、高い操作性を求める方におすすめです。

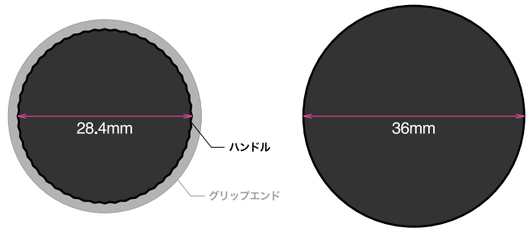

CK510 ハンドル 実寸　　従来の 500A トーチ ハンドル 実寸

CK510 TORCH PACK CK510 トーチパック

CK510 固定タイプ トーチパック

ケーブル種類	ケーブル長さ	品番	溶接機
スーパーフレックス 使用率 60%	3.8m	CK510-RG-38SF-DG	デジタル
	7.6m	CK510-RG-76SF-DG	
	3.8m	CK510-RG-38SF-AN	アナログ
	7.6m	CK510-RG-76SF-AN	
標準 使用率 100%	3.8m	CK510-RG-38-DG	デジタル
	7.6m	CK510-RG-76-DG	
	3.8m	CK510-RG-38-AN	アナログ
	7.6m	CK510-RG-76-AN	

トーチを取り付ける溶接機の型番をお知らせください。

トーチスイッチの接続や、DINSE コネクターの接続が溶接機毎で異なる場合があります。正しい製品をお届けするために、トーチを取り付ける溶接機の型番をトーチパックの品番と合わせてお知らせください。

その他の接続仕様について

延長仕様など、その他に接続の仕様の希望がある場合は、別途お問い合わせください。

CK510 トーチパック構成品

1 ~ 12 までの製品で構成されます。

1	トーチボディ	固定	CK510-RG
2	ハンドル	HL	

			3.8m	7.6m
3	ケーブル	種類		
	パワーケーブル	スーパーフレックス	538PCSF	576PCSF
		標準	538PC	576PC
	水ホース	スーパーフレックス	338WHSF	376WHSF
		標準	338WHSF	376WHSF
	ガスホース	スーパーフレックス	338AHSF	376AHSF
		標準	338AHSF	376AHSF

		3.0m	7.0m
4	ケーブルカバー	LC-3-30	LC-3-70

		デジタル	アナログ
5	アダプター	SLWHAT-35	

6	トーチスイッチ	レバースイッチ
7	ノズル	3AG12LD
8	コレットボディ	51GL40
9	ノーズブロック	ANT35
10	コレット	A40C35
11	ヒートシールド	510HS
12	バックキャップ	300L

5 デジタル溶接機用アダプターの型番は、お使いの溶接機によって変動する場合があります。
7 ~ 12 消耗品について、その他の仕様をご希望の場合は、別途お問い合わせください。

MACHINE TORCH 自動機用トーチ

MT100
空冷 **100A**

MT400
水冷 **400A**

CK230M
水冷 **300A**

CK350M
水冷 **400A**

MT500-M
水冷 **500A**

MT500-L
水冷 **500A**

自動機用トーチ仕様

型番		MT100	MT400	CK230M	CK350M	MT500-M	MT500-L
定格溶接電流	直流	100A	400A	300A	400A	500A	500A
	交流	100A	400A	300A	400A	500A	500A
定格使用率		100%	100%	100%	100%	100%	100%
消耗品		バックロードマシンヘッド	バックロードマシンヘッド	ミニヘッド	スタンダードヘッド	バックロードマシンヘッド	バックロードマシンヘッド
ページ数		P.64 / P.65	P.64 / P.66	P.67 ~ P.68	P.69 ~ P.70	P.71 ~ P.72	P.71 ~ P.72

コンパクト自動機用トーチ

COMPACT MACHINE TORCH

コンパクトマシントーチは、小型設計によりアクセスが困難な箇所や複雑なワークにも対応しやすく、精密な溶接作業を可能にします。
タングステン電極は調整キャップを回すことで最大 19mm まで突き出し量を簡単に調整することができます。

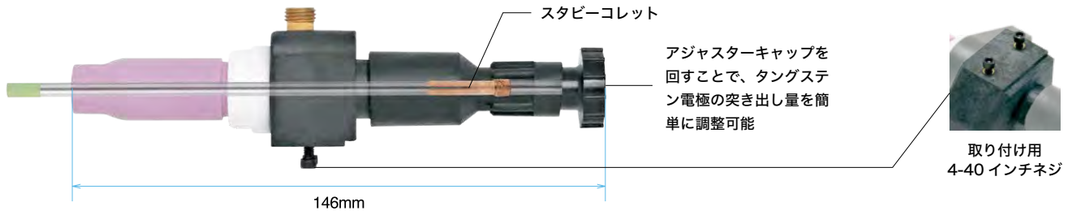

アジャスターキャップを取り外すことで、
トーチのサイズをさらにコンパクトにできます。

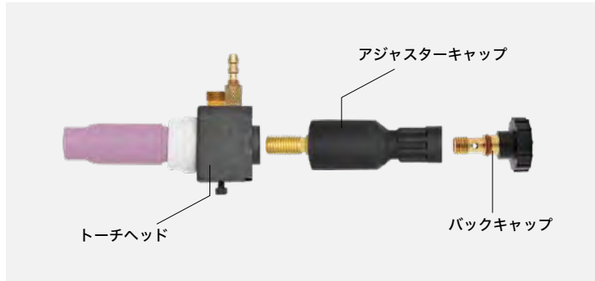

パーツリスト

トーチボディ

MT100 トーチボディ	品番 MT100-RG
MT400 トーチボディ	品番 MT400-RG

空冷ケーブル
ページ数 P.153

1 本式ケーブル - スーパーフレックス	3.8m 品番 M138PCSF	7.6m 品番 M176PCSF
1 本式ケーブル - 標準	3.8m 品番 M138PC	7.6m 品番 M176PC

水冷ケーブル
ページ数 P.153

パワーケーブル - スーパーフレックス	3.8m 品番 M538PCSF	7.6m 品番 M576PCSF
パワーケーブル - 標準	3.8m 品番 M538PC	7.6m 品番 M576PC
水ホース - スーパーフレックス	3.8m 品番 238WHSF	7.6m 品番 276WHSF
水ホース - 標準	3.8m 品番 238WH	7.6m 品番 276WH
ガスホース - スーパーフレックス	3.8m 品番 238AHSF	7.6m 品番 276AHSF
ガスホース - 標準	3.8m 品番 238AH	7.6m 品番 276AH

ケーブルカバー
ページ数 P.155

レザーケーブルカバー	3.0m 品番 LC-2-30	7.0m 品番 LC-2-70
ナイロンジッパーケーブルカバー	3.0m 品番 NC-2-30	7.0m 品番 NC-2-70

空冷 接続アダプター
ページ数 P.156 / P.157

デジタル機用 DINSE コネクター	35 品番 SL5-35	25 品番 SL5-25
アナログ機用 アダプター	単体 品番 21HPCA	ガスホース付き 品番 21HPCA-H

水冷 接続アダプター
ページ数 P.156 / P.158

デジタル機用 DINSE コネクター	35 品番 SLWHAT-35	25 品番 SLWHAT-25
アナログ機用 アダプター	単体 品番 WPCA-JA	水ホース付き 品番 WPCA-JA-H

消耗パーツ

バックロードマシンヘッド用	ページ数 P.101 ~ P.104

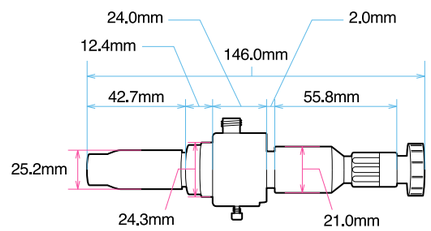

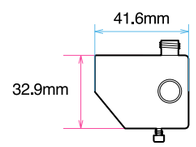

重量	
MT100	120g
MT400	136g

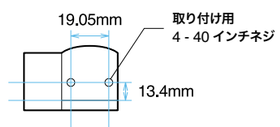

※寸法は下記のパーツを取り付けた場合です。
ノズル : 3A6
ヒートシールド : M-HS
バックキャップ : ACM + AS35

※重量は下記のみの数値です。
空冷
トーチボディ : MT100-RG
水冷
トーチボディ : MT400-RG

※寸法は若干の誤差がある場合がございます。

COMPACT MACHINE TORCH コンパクト自動機用トーチ

MT100 空冷 100A

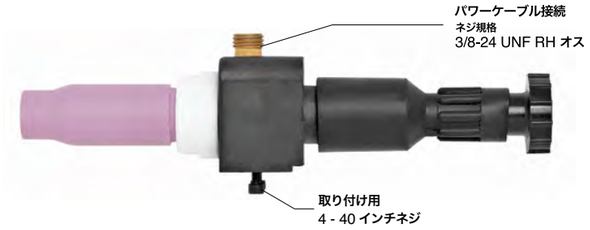

定格溶接電流		定格使用率
直流	交流	
100A	100A	100%

消耗品
バックロード マシンヘッド ネジ規格 3/8-32 UNF RH

Super-Flex Cables
スーパーフレックスケーブル

MT100 TORCH PACK MT100 トーチパック

MT100 固定タイプ トーチパック

ケーブル種類	ケーブル長さ	品番	溶接機
オススメ スーパーフレックス	3.8m	MT100-RG-38SF-DG	デジタル
	7.6m	MT100-RG-76SF-DG	
	3.8m	MT100-RG-38SF-AN	アナログ
	7.6m	MT100-RG-76SF-AN	
標準	3.8m	MT100-RG-38-DG	デジタル
	7.6m	MT100-RG-76-DG	
	3.8m	MT100-RG-38-AN	アナログ
	7.6m	MT100-RG-76-AN	

トーチを取り付ける溶接機の型番をお知らせください。

トーチスイッチの接続や、DINSE コネクターの接続が溶接機毎で異なる場合があります。正しい製品をお届けするために、トーチを取り付ける溶接機の型番をトーチパックの品番と合わせてお知らせください。

その他の接続仕様について

延長仕様など、その他に接続の仕様の希望がある場合は、別途お問い合わせください。

MT100 トーチパック構成品 1 ～ 10 までの製品で構成されます。

1	トーチボディ	固定	
		MT100-RG	
2	ケーブル	ケーブル種類	3.8m	7.6m
		スーパーフレックス	M138PCSF	M176PCSF
		標準	M138PC	M176PC
3	ケーブルカバー	3.0m	7.0m
		LC-2-30	LC-2-70
4	アダプター	デジタル	アナログ
		SL5-35	21HPCA-H

5	ノズル	3A6
6	コレットボディ	3CB24
7	ヒートシールド	M-HS
8	アジャスターキャップ	ACM
9	コレット	4C24
10	バックキャップ	AS35

4 デジタル溶接機用アダプターの型番は、お使いの溶接機によって変動する場合があります。
5 ～ 10 消耗品について、ガスレンズなどその他の仕様をご希望の場合は、別途お問い合わせください。

COMPACT MACHINE TORCH コンパクト自動機用トーチ

MT400 水冷 400A

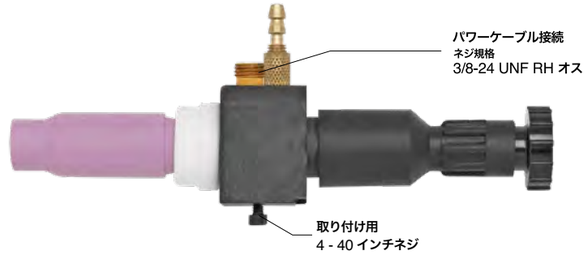

定格溶接電流		定格使用率
直流	交流	
400A	400A	100%

消耗品
バックロード マシンヘッド ネジ規格 3/8-32 UNF RH

Super-Flex Cables
スーパーフレックスケーブル

Fail Safe Hose Connectors
フェイルセーフ ホースコネクター

MT400 TORCH PACK MT400 トーチパック

MT400 固定タイプ トーチパック

ケーブル種類	ケーブル長さ	品番	溶接機
オススメ スーパーフレックス	3.8m	MT400-RG-38SF-DG	デジタル
	7.6m	MT400-RG-76SF-DG	
	3.8m	MT400-RG-38SF-AN	アナログ
	7.6m	MT400-RG-76SF-AN	
標準	3.8m	MT400-RG-38-DG	デジタル
	7.6m	MT400-RG-76-DG	
	3.8m	MT400-RG-38-AN	アナログ
	7.6m	MT400-RG-76-AN	

トーチを取り付ける溶接機の型番をお知らせください。

トーチスイッチの接続や、DINSE コネクターの接続が溶接機毎で異なる場合があります。正しい製品をお届けするために、トーチを取り付ける溶接機の型番をトーチパックの品番と合わせてお知らせください。

その他の接続仕様について

延長仕様など、その他に接続の仕様の希望がある場合は、別途お問い合わせください。

MT400 トーチパック構成品 1 ～ 10 までの製品で構成されます。

1	トーチボディ	固定	
		MT400-RG	
2	ケーブル	種類	3.8m	7.6m
	パワーケーブル	スーパーフレックス	M538PCSF	M576PCSF
		標準	M538PC	M576PC
	水ホース	スーパーフレックス	238WHSF	276WHSF
		標準	238WHSF	276WHSF
	ガスホース	スーパーフレックス	238AHSF	276AHSF
		標準	238AHSF	276AHSF
3	ケーブルカバー	3.0m	7.0m
		LC-2-30	LC-2-70
4	アダプター	デジタル	アナログ
		SLWHAT-35	

5	ノズル	3A6
6	コレットボディ	3CB24
7	ヒートシールド	M-HS
8	アジャスターキャップ	ACM
9	コレット	4C24
10	バックキャップ	AS35

4 デジタル溶接機用アダプターの型番は、お使いの溶接機によって変動する場合があります。
5 ～ 10 消耗品について、ガスレンズなどその他の仕様をご希望の場合は、別途お問い合わせください。

BARREL MACHINE TORCH バレル型自動機用トーチ

CK230M 水冷 300A

定格溶接電流		定格使用率
直流	交流	
300A	300A	100%

種類
固定

消耗品

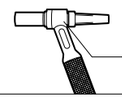

ミニヘッド
ネジ規格
5/16-24 UNF RH

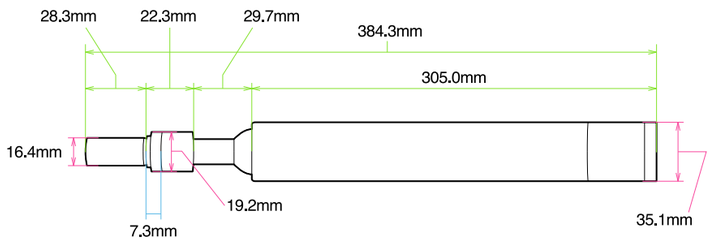

Super-Flex Cables
スーパーフレックスケーブル

CK WORLDWIDE の
水冷トーチ

従来の
水冷トーチ

Fail Safe Hose Connectors
フェイルセーフ ホースコネクター

トーチ構成パーツリスト

トーチボディ

CK230M トーチボディ 固定 品番 CK230M-RG
※CKM230M-RG にはハンドル (高温フェノール樹脂性) が標準装備されています。

水冷ケーブル

ページ数 P.154

パワーケーブル - スーパーフレックス	3.8m	品番 338PCSF	7.6m	品番 376PCSF
パワーケーブル - 標準	3.8m	品番 2338PC	7.6m	品番 2376PC
水ホース - スーパーフレックス	3.8m	品番 238WHSF	7.6m	品番 276WHSF
水ホース - 標準	3.8m	品番 238WH	7.6m	品番 276WH
ガスホース - スーパーフレックス	3.8m	品番 238AHSF	7.6m	品番 276AHSF
ガスホース - 標準	3.8m	品番 238AH	7.6m	品番 276AH

ケーブルカバー

ページ数 P.155

レザーケーブルカバー	3.0m	品番 LC-2-30	7.0m	品番 LC-2-70
ナイロンジッパーケーブルカバー	3.0m	品番 NC-2-30	7.0m	品番 NC-2-70

水冷 接続アダプター

ページ数 P.156 / P.158

デジタル機用 DINSE コネクター	35	品番 SLWHAT-35	25	品番 SLWHAT-25
アナログ機用 アダプター	単体	品番 WPCA-JA	水ホース付き	品番 WPCA-JA-H

消耗パーツ

ミニヘッド用 ページ数 P.89 ~ P.94

CK230M TORCH PACK CK230M トーチパック

CK230M 固定タイプ トーチパック

ケーブル種類	ケーブル長さ	品番	溶接機
オススメ スーパーフレックス	3.8m	CK230M-RG-38SF-DG	デジタル
	7.6m	CK230M-RG-76SF-DG	
	3.8m	CK230M-RG-38SF-AN	アナログ
	7.6m	CK230M-RG-76SF-AN	
標準	3.8m	CK230M-RG-38-DG	デジタル
	7.6m	CK230M-RG-76-DG	
	3.8m	CK230M-RG-38-AN	アナログ
	7.6m	CK230M-RG-76-AN	

トーチを取り付ける溶接機の型番をお知らせください。

トーチスイッチの接続や、DINSE コネクターの接続が溶接機毎で異なる場合があります。正しい製品をお届けするために、トーチを取り付ける溶接機の型番をトーチパックの品番と合わせてお知らせください。

その他の接続仕様について

延長仕様など、その他に接続の仕様の希望がある場合は、別途お問い合わせください。

CK230M トーチパック構成品 1 ~ 8 までの製品で構成されます。

1	トーチボディ	固定
		CK230M-RG

※CK230M-RG にはハンドル (高温フェノール樹脂性) が標準装備されています。

2	ケーブル	種類	3.8m	7.6m
	パワーケーブル	スーパーフレックス	338PCSF	376PCSF
		標準	2338PC	2376PC
	水ホース	スーパーフレックス	238WHSF	276WHSF
		標準	238WHSF	276WHSF
	ガスホース	スーパーフレックス	238AHSF	276AHSF
		標準	238AHSF	276AHSF

3	ケーブルカバー	3.0m	7.0m
		LC-2-30	LC-2-70

4	アダプター	デジタル	アナログ
		SLWHAT-35	

5	ノズル	2A6
6	コレットボディ	2CB24
7	コレット	2C24
8	ヒートシールド	2GHS

4 デジタル溶接機用アダプターの型番は、お使いの溶接機によって変動する場合があります。
5 ~ 8 消耗品について、ガスレンズなどその他の仕様をご希望の場合は、別途お問い合わせください。

BARREL MACHINE TORCH バレル型自動機用トーチ

CK350M 水冷 400A

定格溶接電流		定格使用率
直流	交流	
400A	400A	100%

種類
固定

消耗品

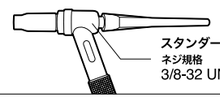

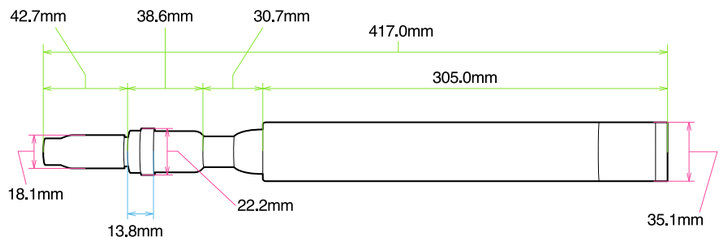

Super-Flex Cables
スーパーフレックスケーブル

CK WORLDWIDE の水冷トーチ　従来の水冷トーチ

Fail Safe Hose Connectors
フェイルセーフ ホースコネクター

トーチ構成パーツリスト

トーチボディ

CK350M トーチボディ 固定　品番 CK350M-RG
※CKM350M-RG にはハンドル (高温フェノール樹脂性) が標準装備されています。

水冷ケーブル

ページ数 P.154

パワーケーブル - スーパーフレックス	3.8m	品番 538PCSF	7.6m	品番 576PCSF
パワーケーブル - 標準	3.8m	品番 538PC	7.6m	品番 576PC
水ホース - スーパーフレックス	3.8m	品番 338WHSF	7.6m	品番 376WHSF
水ホース - 標準	3.8m	品番 338WH	7.6m	品番 376WH
ガスホース - スーパーフレックス	3.8m	品番 338AHSF	7.6m	品番 376AHSF
ガスホース - 標準	3.8m	品番 338AH	7.6m	品番 376AH

ケーブルカバー

ページ数 P.155

レザーケーブルカバー	3.0m	品番 LC-3-30	7.0m	品番 LC-3-70
ナイロンジッパーケーブルカバー	3.0m	品番 NC-3-30	7.0m	品番 NC-3-70

水冷 接続アダプター

ページ数 P.156 / P.158

デジタル機用 DINSE コネクター	35	品番 SLWHAT-35	25	品番 SLWHAT-25
アナログ機用 アダプター	単体	品番 WPCA-JA	水ホース付き	品番 WPCA-JA-H

消耗パーツ

スタンダードヘッド用　ページ数 P.81 ~ P.88

CK350M TORCH PACK CK350M トーチパック

CK350M 固定タイプ トーチパック

ケーブル種類	ケーブル長さ	品番	溶接機
オススメ スーパーフレックス	3.8m	CK350M-RG-38SF-DG	デジタル
	7.6m	CK350M-RG-76SF-DG	
	3.8m	CK350M-RG-38SF-AN	アナログ
	7.6m	CK350M-RG-76SF-AN	
標準	3.8m	CK350M-RG-38-DG	デジタル
	7.6m	CK350M-RG-76-DG	
	3.8m	CK350M-RG-38-AN	アナログ
	7.6m	CK350M-RG-76-AN	

トーチを取り付ける溶接機の型番をお知らせください。

トーチスイッチの接続や、DINSE コネクターの接続が溶接機毎で異なる場合があります。正しい製品をお届けするために、トーチを取り付ける溶接機の型番をトーチパックの品番と合わせてお知らせください。

その他の接続仕様について

延長仕様など、その他に接続の仕様の希望がある場合は、別途お問い合わせください。

CK350M トーチパック構成品

1 ~ 8 までの製品で構成されます。

1	トーチボディ	固定	
		CK350M-RG	

※CK350M-RG にはハンドル (高温フェノール樹脂性) が標準装備されています。

			3.8m	7.6m
2	ケーブル	種類		
	パワーケーブル	スーパーフレックス	538PCSF	576PCSF
		標準	538PC	576PC
	水ホース	スーパーフレックス	338WHSF	376WHSF
		標準	338WHSF	376WHSF
	ガスホース	スーパーフレックス	338AHSF	376AHSF
		標準	338AHSF	376AHSF

3	ケーブルカバー	3.0m	7.0m
		LC-3-30	LC-3-70

4	アダプター	デジタル	アナログ
		SLWHAT-35	

5	ノズル	3A6
6	コレットボディ	3CB24
7	コレット	3C24
8	ヒートシールド	300HS

4 デジタル溶接機用アダプターの型番は、お使いの溶接機によって変動する場合があります。
5 ~ 8 消耗品について、ガスレンズなどその他の仕様をご希望の場合は、別途お問い合わせください。

BARREL MACHINE TORCH バレル型自動機用トーチ

MT500 水冷 500A

定格溶接電流		定格使用率	
直流	交流	標準ケーブル	スーパーフレックス
500A	500A	100%	60%

種類	
M	L

消耗品

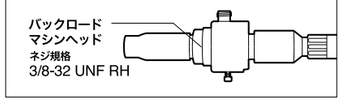

Super-Flex Cables
スーパーフレックスケーブル

CK WORLDWIDE の水冷トーチ　従来の水冷トーチ

Fail Safe Hose Connectors
フェイルセーフ ホースコネクター

トーチ構成パーツリスト

トーチボディ

MT500-M-RG トーチボディ 固定	品番 MT500-M-RG
MT500-L-RG トーチボディ 固定	品番 MT500-L-RG

※MT500 にはハンドル (高温フェノール樹脂性) が標準装備されています。

水冷ケーブル

ページ数 P.153

パワーケーブル - スーパーフレックス	3.8m 品番 M538PCSF	7.6m 品番 M576PCSF
パワーケーブル - 標準	3.8m 品番 M538PC	7.6m 品番 M576PC
水ホース - スーパーフレックス	3.8m 品番 338WHSF	7.6m 品番 376WHSF
水ホース - 標準	3.8m 品番 338WH	7.6m 品番 376WH
ガスホース - スーパーフレックス	3.8m 品番 338AHSF	7.6m 品番 376AHSF
ガスホース - 標準	3.8m 品番 338AH	7.6m 品番 376AH

ケーブルカバー

ページ数 P.155

レザーケーブルカバー	3.0m 品番 LC-3-30	7.0m 品番 LC-3-70
ナイロンジッパーケーブルカバー	3.0m 品番 NC-3-30	7.0m 品番 NC-3-70

水冷 接続アダプター

ページ数 P.156 / P.158

デジタル機用 DINSE コネクター	35 品番 SLWHAT-35	25 品番 SLWHAT-25
アナログ機用 アダプター	単体 品番 WPCA-JA	水ホース付き 品番 WPCA-JA-H

消耗パーツ

バックロードマシンヘッド用　ページ数 P.101 ~ P.104

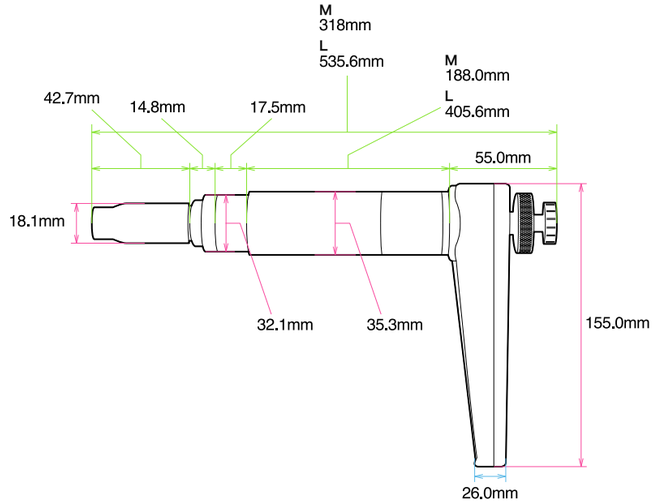

MT500 TORCH PACK MT500 トーチパック

M

MT500-M 固定タイプ トーチパック

ケーブル種類	ケーブル長さ	品番	溶接機
オススメ スーパーフレックス	3.8m	MT500-M-RG-38SF-DG	デジタル
	7.6m	MT500-M-RG-76SF-DG	
	3.8m	MT500-M-RG-38SF-AN	アナログ
	7.6m	MT500-M-RG-76SF-AN	
標準	3.8m	MT500-M-RG-38-DG	デジタル
	7.6m	MT500-M-RG-76-DG	
	3.8m	MT500-M-RG-38-AN	アナログ
	7.6m	MT500-M-RG-76-AN	

L

MT500-L 固定タイプ トーチパック

ケーブル種類	ケーブル長さ	品番	溶接機
オススメ スーパーフレックス	3.8m	MT500-L-RG-38SF-DG	デジタル
	7.6m	MT500-L-RG-76SF-DG	
	3.8m	MT500-L-RG-38SF-AN	アナログ
	7.6m	MT500-L-RG-76SF-AN	
標準	3.8m	MT500-L-RG-38-DG	デジタル
	7.6m	MT500-L-RG-76-DG	
	3.8m	MT500-L-RG-38-AN	アナログ
	7.6m	MT500-L-RG-76-AN	

トーチを取り付ける溶接機の型番をお知らせください。

トーチスイッチの接続や、DINSE コネクターの接続が溶接機毎で異なる場合があります。正しい製品をお届けするために、トーチを取り付ける溶接機の型番をトーチパックの品番と合わせてお知らせください。

その他の接続仕様について

延長仕様など、その他に接続の仕様の希望がある場合は、別途お問い合わせください。

MT500 トーチパック構成品 1 ~ 8 までの製品で構成されます。

		M	L
1	トーチボディ	MT500-M-RG	MT500-L-RG

			3.8m	7.6m
2	ケーブル	種類		
	パワーケーブル	スーパーフレックス	M538PCSF	M576PCSF
		標準	M538PC	M576PC
	水ホース	スーパーフレックス	338WHSF	376WHSF
		標準	338WHSF	376WHSF
	ガスホース	スーパーフレックス	338AHSF	376AHSF
		標準	338AHSF	376AHSF

		3.0m	7.0m
3	ケーブルカバー	LC-3-30	LC-3-70

		デジタル	アナログ
4	アダプター	SLWHAT-35	

5	ノズル	3A6
6	コレットボディ	3CB24
7	コレット	4C24
8	ヒートシールド	510HS

4 デジタル溶接機用アダプターの型番は、お使いの溶接機によって変動する場合があります。
5 ~ 8 消耗品について、ガスレンズなどその他の仕様をご希望の場合は、別途お問い合わせください。

Customize Your TIG Torch.

Consumables

消耗品

3.

消耗品の選定について

※他社製トーチも基本的には同じ規格で製造されています。

TIG トーチの先端パーツは、主に以下の 3 種類のヘッドタイプごとに対応する消耗品が異なります。使用するトーチのヘッドタイプに合わせて、適切な消耗品をお選びください。
CK WORLDWIDE 以外のメーカーも基本的に同じ規格で製造されており、他社製トーチにも CK WORLDWIDE の消耗パーツを使用できます。
※ヒートシールドは品番によっては、他社製トーチに使用できない場合があります。別途お問い合わせください。

STANDARD HEAD
スタンダードヘッド

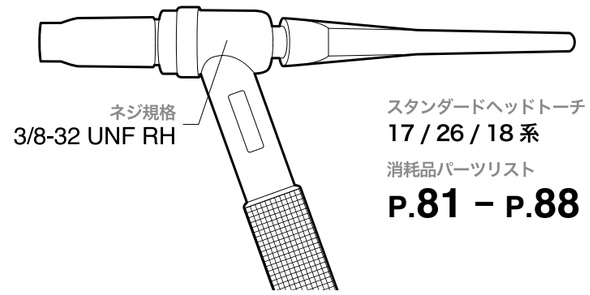

スタンダードヘッドトーチ
17 / 26 / 18 系

消耗品パーツリスト
P.81 – P.88

MINI HEAD
ミニヘッド

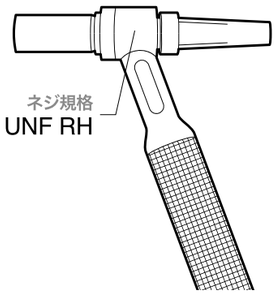

ミニヘッドトーチ
9 / 20 系

消耗品パーツリスト
P.89 – P.94

CAPLESS HEAD
キャップレスヘッド

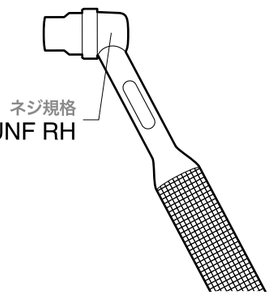

キャップレスヘッドトーチ
24 系

消耗品パーツリスト
P.95 – P.98

ガスレンズ

GAS LENS

ガスレンズは、ディフューザー (メッシュ) を通してシールドガスを排出し、ガスの流れを整える効果があります。

ノーマル　　ガスレンズ

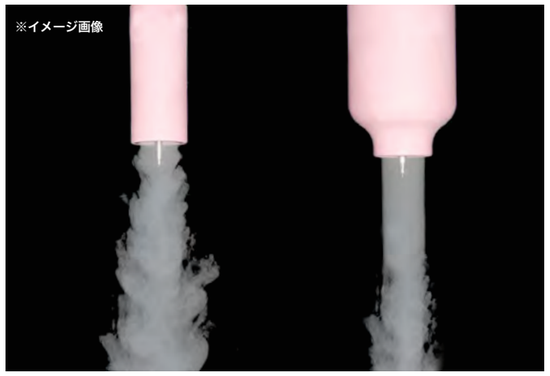

ディフューザー (メッシュ) を
通してシールドガスを排出し、
ガスの流れを整えます。

特性

・シールド効果が高まる。
・ノズルからタングステン電極を突き出す量を増やせる。
・上記の効果を求めない場合は、シールドガスの消費量を削減できる。

注意点

・スパッタでディフューザーが詰まる場合がある。
その際はコレットボディの交換が必要。

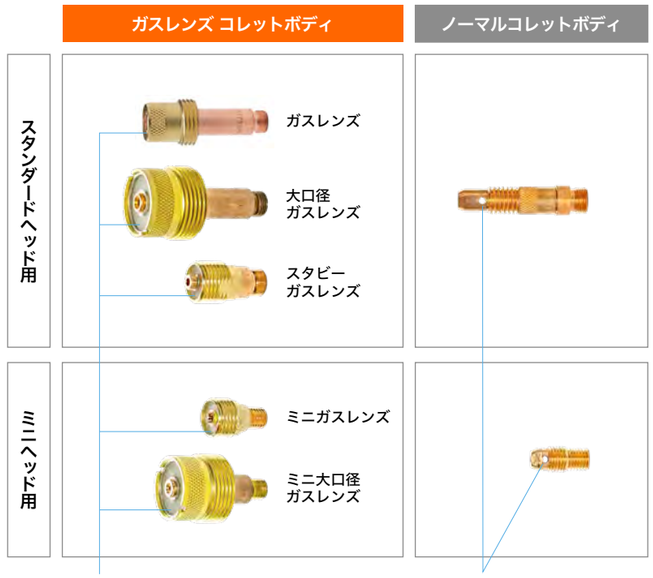

シールドガスの排出
ディフューザー (メッシュ) により整流され排出。

シールドガスの排出
穴から漏れ出る

EDGE - クリアノズル

EDGE - CLEAR NOZZLE

EDGE は視認性に優れたクリアノズルです。40 種類以上のサイズと形状を取り揃え、様々な場面で最適な溶接を可能とします。

フリックカップ - セラミック ワイドノズル

FURICK CUP - CERAMIC WIDE NOZZLE

FURICK CUP はセラミック素材のディフューザー付きノズルです。#10 / #12 / #14 / #16 / #19 からお選び頂けます。

ガスレンズの効果を引き上げる 2 重構造のディフューザー

EDGE / FURICK CUP 共にノズル側にもディフューザー (メッシュ) を取り付ける仕様により、ガスレンズコレットボディとの 2 重のディフューザー構造を実現します。これにより、ガスレンズの整流効果がさらに向上します。また、番手の大きいノズルを使用することでシールド幅が広がり、溶接品質の向上に貢献します。
また、スパッタの付着等でディフューザーが消耗した場合でも、ノズル側のディフューザーだけを交換できるので経済的です。

EDGE を選択する場合

・透明のため、視認性に優れる。
・ノズルを溶融部に接触できない。

FURICK CUP を選択する場合

・EDGE に比べると視認性は劣る。
・ノズルを溶融部に接触させ溶接することが可能。

スタビー / ショート

STUBBY / SHORT

トーチを変更せずに、ノズルのサイズを小さくことができます。

※寸法は若干の誤差がある場合がございます。

スタンダードヘッド - スタビーノーマル

STANDARD HEAD - STUBBY NORMAL

パーツリストは P.87 P.88 をご覧ください。

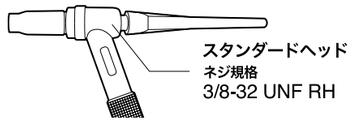

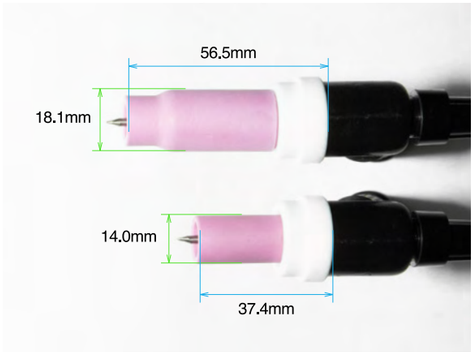

ノーマル

スタビーノーマル

ミニヘッド - ショートノーマル

MINI HEAD - SHORT NORMAL

パーツリストは P.89 P.90 をご覧ください。

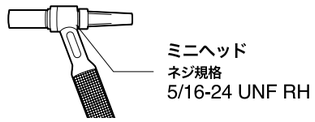

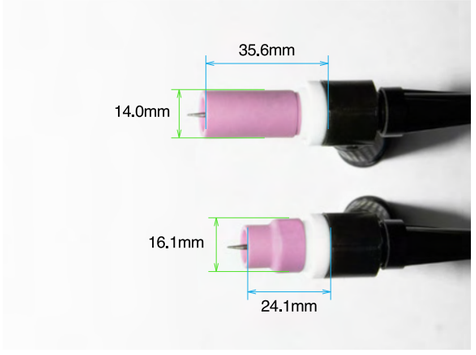

ノーマル

ショートノーマル

スタンダードヘッド - スタビーガスレンズ

STANDARD HEAD - STUBBY GAS LENS

パーツリストは P.85 P.86 をご覧ください。

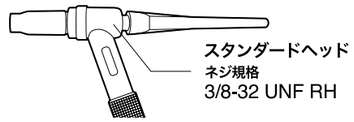

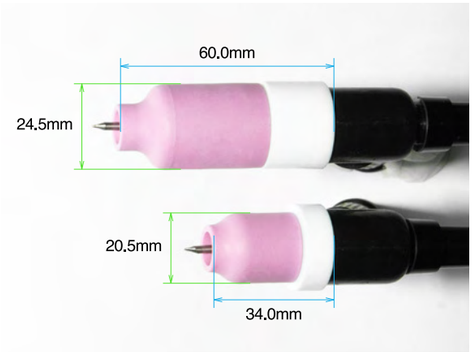

ガスレンズ

スタビーガスレンズ

ガスレンズ のガスの排出口のサイズについて
ガスレンズとスタビーガスレンズで、0.9mm の差です。
画像は実寸大です。

EGDE クリアノズルで種類が豊富な GL シリーズ、FURICK CUP のノズルは、スタビーガスレンズを使用します。

特性

サイズがコンパクトになるため、狭いスペースなどにアクセスできるようになる。
スタンダードヘッドとミニヘッドのトーチの消耗品を共通で管理できる。
スタビーガスレンズは、EDGE クリアノズルや FURICK CUP のノズルに付け替えができる。

注意点

- スタビーガスレンズはガスの排出口がごく僅か (直径 0.9mm) 小さくなる。
- パーツのサイズが小さくなるため放熱性がやや悪くなる。

ウェッジコレット
WEDGE COLLET

従来の 10 倍長持ちするコレット

1.
スリット (割れ目) が無く、変形しにくい

スリット (割れ目) が無い設計のため、潰れやねじれなどの形状変化が起こりにくいです。

従来のコレット 銅製

ウェッジコレット
真鍮製

2.
熱に強く、硬度が高い

真鍮製で従来のコレット (銅製) に比べ、硬度が高く、熱膨張率も低いため変形しにくいです。

3.
タングステン電極の固定力が高い

先端が斜めにカットされ、くさびの効果でタングステン電極を固定します。従来のコレットより高い固定力を誇ります。

4.
アークスタートと安定性が向上

コレット全体が電極と接触する設計で、通電性が良く、アークスタートと安定性が向上します。

5.
トーチヘッドのネジ山の摩耗を防ぐ

タングステン電極の固定力が高く、衰えないため、バックキャップの締め過ぎによるトーチヘッドのネジ山の摩耗を防げます。

スタンダード ウェッジコレット

電極径	品番 (他社互換品番)
1.0mm	3C10GS (10N22)
1.6mm	3C16GS (10N23)
2.4mm	3C24GS (10N24)
3.2mm	3C32GS (10N25)
4.0mm	3C40GS (54N20)

スタビー ウェッジコレット

電極径	品番 (他社互換品番)
1.0mm	4C10GS (10N22S)
1.6mm	4C16GS (10N23S)
2.4mm	4C24GS (10N24S)
3.2mm	4C32GS (10N25S)
4.0mm	4C40GS (-)

ミニ ウェッジコレット

電極径	品番 (他社互換品番)
1.0mm	2C10GS (13N21)
1.6mm	2C16GS (13N22)
2.4mm	2C24GS (13N23)
3.2mm	2C32GS (13N24)

他メーカーのトーチでも使用できます。

スーパーノズル
SUPER NOZZLE

窒化ケイ素を使用した TIG ノズルで、熱衝撃による割れの問題を最小限にします。

熱衝撃による割れの問題を最小限に。

高アンペアの溶接作業に最適で、
通常のアルミナノズルに比べ、熱伝導率を 40% 低減します。
各ヘッド、コレットボディに対応します。
最も過酷な TIG 溶接に適したノズルです。

ノーマル スーパーノズル

番手	品番 (他社互換品番)
#4	3S4 (10N50SC)
#5	3S5 (10N49SC)
#6	3S6 (10N48SC)
#7	3S7 (10N47SC)
#8	3S8 (10N46SC)
#10	3S10 (10N45SC)
#12	3S12 (10N44SC)

ガスレンズ スーパーノズル

番手	品番 (他社互換品番)
#4	3SG4 (54N18SC)
#5	3SG5 (54N17SC)
#6	3SG6 (54N16SC)
#7	3SG7 (54N15SC)
#8	3SG8 (54N14SC)

大口径 ガスレンズ スーパーノズル

番手	品番 (他社互換品番)
#6	3SG6LD (57N75SC)
#8	3SG8LD (57N74SC)
#10	3SG10LD (53N88SC)
#12	3SG12LD (53N87SC)

ミニノーマル スーパーノズル

番手	品番 (他社互換品番)
#4	2S4 (13N08SC)
#5	2S5 (13N09SC)
#6	2S6 (13N10SC)
#7	2S7 (13N11SC)
#8	2S8 (13N12SC)
#10	2S10 (13N13SC)

ミニガスレンズ スーパーノズル

番手	品番 (他社互換品番)
#4	2SG4 (53N58SC)
#5	2SG5 (53N59SC)
#6	2SG6 (53N60SC)
#7	2SG7 (53N61SC)
#8	2SG8 (53N61SSC)

各タイプのノズルをご用意しております。

スタンダードヘッド - ノーマル

ノズル / アダプター

ノーマル
アルミナノズル

番手	品番 (他社互換品番)
#4	3A4 (10N50)
#5	3A5 (10N49)
#6	3A6 (10N48)
#7	3A7 (10N47)
#8	3A8 (10N46)
#10	3A10 (10N45)
#12	3A12 (10N44)

ノーマル
ロングアルミナノズル

番手	品番 (他社互換品番)
#5L	3A5L (10N49L)
#6L	3A6L (10N48L)
#7L	3A7L (10N47L)

ノーマル
スーパーノズル

番手	品番 (他社互換品番)
#4	3S4 (10N50SC)
#5	3S5 (10N49SC)
#6	3S6 (10N48SC)
#7	3S7 (10N47SC)
#8	3S8 (10N46SC)
#10	3S10 (10N45SC)
#12	3S12 (10N44SC)

コレットボディ

ノーマル
コレットボディ

電極径	品番 (他社互換品番)
0.5mm	3CB05 (10N29)
1.0mm	3CB10 (10N30)
1.6mm	3CB16 (10N31)
2.4mm	3CB24 (10N32)
3.2mm	3CB32 (10N28)
4.0mm	3CB40 (406488)

スタンダードヘッド - ガスレンズ

ノズル / アダプター

ガスレンズ
アルミナノズル

番手	品番 (他社互換品番)
#4	3AG4 (54N18)
#5	3AG5 (54N17)
#6	3AG6 (54N16)
#7	3AG7 (54N15)
#8	3AG8 (54N14)
#11	3AG11 (54N19)
#12	3AG12 (-)

ガスレンズ
ロングアルミナノズル

番手	品番 (他社互換品番)
#5L	3AG5L (54N17L)
#6L	3AG6L (54N16L)
#7L	3AG7L (54N15L)
#8L	3AG8L (54N14L)

※全長 7.6cm

ガスレンズ
スーパーノズル

番手	品番 (他社互換品番)
#4	3SG4 (54N18SC)
#5	3SG5 (54N17SC)
#6	3SG6 (54N16SC)
#7	3SG7 (54N15SC)
#8	3SG8 (54N14SC)

コレットボディ

ガスレンズ
コレットボディ

電極径	品番 (他社互換品番)
0.5mm	3GL05 (45V29)
1.0mm	3GL10 (45V24)
1.6mm	3GL16 (45V25)
2.4mm	3GL24 (45V26)
3.2mm	3GL32 (45V27)
4.0mm	3GL40 (45V28)

コレット

スタンダード
ウェッジコレット

電極径	品番 (他社互換品番)
1.0mm	3C10GS (10N22)
1.6mm	3C16GS (10N23)
2.4mm	3C24GS (10N24)
3.2mm	3C32GS (10N25)
4.0mm	3C40GS (54N20)

スタンダード
コレット

電極径	品番 (他社互換品番)
0.5mm	3C05 (10N21)

ヒートシールド

ノーマル
ヒートシールド

品番 (他社互換品番)
300HS (-)

ヒートシールド

ガスレンズ
ヒートシールド

品番 (他社互換品番)
3GHS (-)

トーチ / バックキャップ

スタンダード
バックキャップ

サイズ	品番 (他社互換品番)
S	300S (57Y04)
M	300M (34015)
L	300L (57Y02)

CK WORLDWIDE
トーチ型番

FL150	FL250
CK17	CK18
CK26	TL18
TL26	CK510

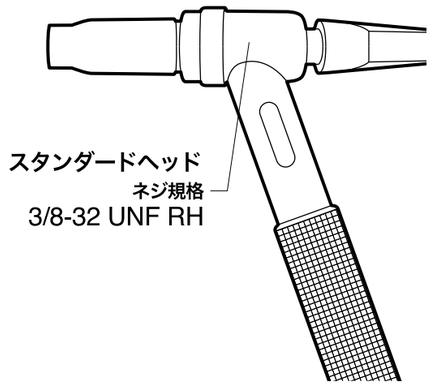

スタンダードヘッド用 パーツリスト

STANDARD HEAD
PARTS LIST

スタンダードヘッド - 大口径 ガスレンズ

ノズル / アダプター

大口径 ガスレンズ
アルミナノズル

番手	品番 (他社互換品番)
#6	3AG6LD (57N75)
#8	3AG8LD (57N74)
#10	3AG10LD (53N88)
#11	3AG11LD (53N89)
#12	3AG12LD (53N87)

大口径 ガスレンズ
スーパーノズル

番手	品番 (他社互換品番)
#6	3SG6LD (57N75SC)
#8	3SG8LD (57N74SC)
#10	3SG10LD (53N88SC)
#12	3SG12LD (53N87SC)

大口径 ガスレンズ
ロングアルミナノズル

番手	品番 (他社互換品番)
#6L	3AG6LDL (57N75L)
#8L	3AG8LDL (57N74L)
#10L	3AG10LDL (53N88L)
#12L	3AG12LDL (53N87L)

※全長 6.9cm

大口径 ガスレンズ
X ロングアルミナノズル

番手	品番 (他社互換品番)
#6XL	3AG6LDXL (57N75XL)
#8XL	3AG8LDXL (57N74XL)
#10XL	3AG10LDXL (53N88XL)
#12XL	3AG12LDXL (53N87XL)

※全長 8.3cm

P.129
をご覧ください。

パイレックス
GLLD 大口径 シリーズ

番手 : #10LD / #12LD / #15LD / #18LD / #21LD / #30LD
電極径 : 1.6mm / 2.4mm / 3.2mm / 4.0mm

GLLD アダプター

品番
GLLD-AD

※ O リングは 2 個 取付済み。

GLLD O リング

品番
GLLD-OR

※ 交換用

コレットボディ

大口径 ガスレンズ
コレットボディ

電極径	品番 (他社互換品番)
1.6mm	3GL16LD (45V116)
2.4mm	3GL24LD (45V64)
3.2mm	3GL32LD (995795)
4.0mm	3GL40LD (45V63)

コレット

スタンダード
ウェッジコレット

電極径	品番 (他社互換品番)
1.0mm	3C10GS (10N22)
1.6mm	3C16GS (10N23)
2.4mm	3C24GS (10N24)
3.2mm	3C32GS (10N25)
4.0mm	3C40GS (54N20)

スタンダード
コレット

電極径	品番 (他社互換品番)
0.5mm	3C05 (10N21)

ヒートシールド

大口径 ガスレンズ
ヒートシールド

品番 (他社互換品番)
3GHSLD (-)

トーチ / バックキャップ

スタンダード
バックキャップ

サイズ	品番 (他社互換品番)
S	300S (57Y04)
M	300M (34015)
L	300L (57Y02)

CK WORLDWIDE
トーチ型番

FL150	FL250
CK17	CK18
CK26	TL18
TL26	CK510

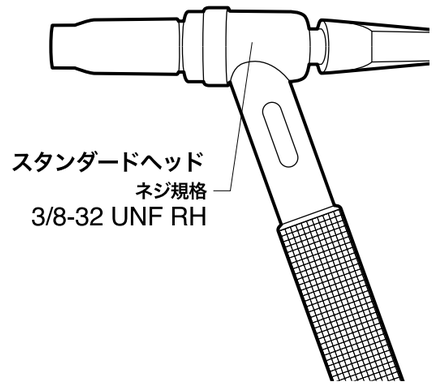

スタンダードヘッド用 パーツリスト
STANDARD HEAD
PARTS LIST

スタンダードヘッド - スタビーガスレンズ

ノズル / アダプター

ミニガスレンズ アルミナノズル

番手	品番 (他社互換品番)
#4	2AG4 (53N58)
#5	2AG5 (53N59)
#6	2AG6 (53N60)
#7	2AG7 (53N61)
#8	2AG8 (53N61S)
#10	2AG10 (-)

ミニガスレンズ ロングアルミナノズル

番手	品番 (他社互換品番)
#5L	2AG5L (53N59L)
#6L	2AG6L (53N60L)
#7L	2AG7L (53N61L)

ミニガスレンズ スーパーノズル

番手	品番 (他社互換品番)
#4	2SG4 (53N58SC)
#5	2SG5 (53N59SC)
#6	2SG6 (53N60SC)
#7	2SG7 (53N61SC)
#8	2SG8 (53N61SSC)

P.117 をご覧ください。

番手 : #4 / #5 / #6 / #7 / #8

P.119 をご覧ください。

番手 : #10 / #10S / #12 / #12S / #12SS / #NR12

P.121 をご覧ください。

番手 : #15S / #18S / #21S / #23

P.123 をご覧ください。

番手 : #4XL / #5XL / #6XL / #7XL / #8XL

P.125 をご覧ください。

番手 : #4XXL / #5XXL / #6XXL / #7XXL / #8XXL

スタビー / ミニガスレンズ シリーズ パイレックスノズル

電極径 : 1.6mm / 2.4mm / 3.2mm / 4.0mm

P.127 をご覧ください。

スタビー / ミニガスレンズ シリーズ クォーツノズル

番手 : #4Q / #5Q / #6Q / #7Q / #8Q / #10Q / #12Q / #12SQ / #12SSQ

電極径 : 1.6mm / 2.4mm / 3.2mm / 4.0mm

P.137
P.138
をご覧ください。

セラミック ワイドノズル

番手 : #10 / #12 / #14 / #16 / #19

電極径 : 1.6mm / 2.4mm / 3.2mm

パイレックスノズル用 GL アダプター

品番
GL-AD

※ O リングは 2 個付属

パイレックスノズル用 GL O リング

品番
GL-OR

※ 交換用

クォーツノズル用 GL アダプター

品番
GL-BA

※ O リングは 2 個付属

クォーツノズル用 GL O リング

品番
GL-BAOR

※ 交換用

コレットボディ

スタビーガスレンズ コレットボディ

電極径	品番 (他社互換品番)
0.5mm	4GL05 (4GL20)
1.0mm	4GL10 (4GL40)
1.6mm	4GL16 (4GL116)
2.4mm	4GL24 (4GL332)
3.2mm	4GL32 (4GL418)
4.0mm	4GL40 (4GL532)

コレット

スタビー ウェッジコレット

電極径	品番 (他社互換品番)
1.0mm	4C10GS (10N22S)
1.6mm	4C16GS (10N23S)
2.4mm	4C24GS (10N24S)
3.2mm	4C32GS (10N25S)
4.0mm	4C40GS (-)

スタビー コレット

電極径	品番 (他社互換品番)
0.5mm	4C05 (10N21S)

ヒートシールド

スタビーガスレンズ ヒートシールド

品番 (他社互換品番)
4GHS (-)

トーチ / バックキャップ

300L

300M

300S

スタンダード バックキャップ

サイズ	品番 (他社互換品番)
S	300S (57Y04)
M	300M (34015)
L	300L (57Y02)

CK WORLDWIDE トーチ型番

FL150	FL250
CK17	CK18
CK26	TL18
TL26	CK510

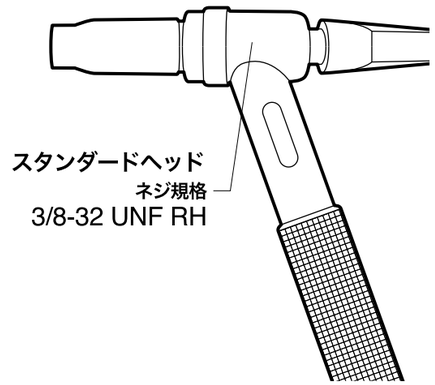

スタンダードヘッド用 パーツリスト

STANDARD HEAD PARTS LIST

スタンダードヘッド - スタビーノーマル

ノズル / アダプター

ミニノーマル
アルミナノズル

番手	品番 (他社互換品番)
#4	2A4 (13N08)
#5	2A5 (13N09)
#6	2A6 (13N10)
#7	2A7 (13N11)
#8	2A8 (13N12)
#10	2A10 (13N13)

ミニノーマル
ロングアルミナノズル

番手	品番 (他社互換品番)
#3L	2A3L (A796F70)
#4L	2A4L (A796F71)
#5L	2A5L (A796F72)
#6L	2A6L (A796F73)

ミニノーマル
スーパーノズル

番手	品番 (他社互換品番)
#4	2S4 (13N08SC)
#5	2S5 (13N09SC)
#6	2S6 (13N10SC)
#7	2S7 (13N11SC)
#8	2S8 (13N12SC)
#10	2S10 (13N13SC)

コレットボディ

スタビーノーマル
コレットボディ

電極径	品番 (他社互換品番)
0.5mm	4CB05 (4CB20)
1.0mm	4CB10 (4CB40)
1.6mm	4CB16 (4CB116)
2.4mm	4CB24 (4CB332)
3.2mm	4CB32 (4CB418)
4.0mm	4CB40 (4CB532)

コレット

スタビー
ウェッジコレット

電極径	品番 (他社互換品番)
1.0mm	4C10GS (10N22S)
1.6mm	4C16GS (10N23S)
2.4mm	4C24GS (10N24S)
3.2mm	4C32GS (10N25S)
4.0mm	4C40GS (-)

スタビー
コレット

電極径	品番 (他社互換品番)
0.5mm	4C05 (10N21S)

ヒートシールド

ノーマル
ヒートシールド

品番 (他社互換品番)
300HS (-)

トーチ / バックキャップ

スタンダード
バックキャップ

サイズ	品番 (他社互換品番)
S	300S (57Y04)
M	300M (34015)
L	300L (57Y02)

CK WORLDWIDE
トーチ型番

FL150	FL250
CK17	CK18
CK26	TL18
TL26	CK510

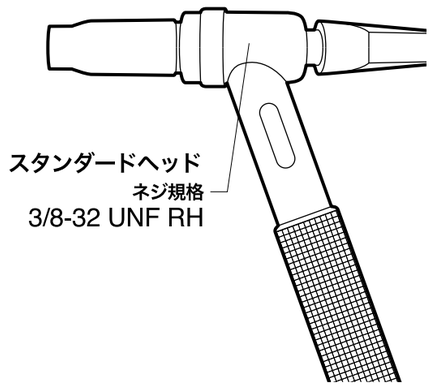

スタンダードヘッド用 パーツリスト

STANDARD HEAD
PARTS LIST

ミニヘッド - ノーマル

ノズル / アダプター

ミニノーマル アルミナノズル

番手	品番 (他社互換品番)
#4	2A4 (13N08)
#5	2A5 (13N09)
#6	2A6 (13N10)
#7	2A7 (13N11)
#8	2A8 (13N12)
#10	2A10 (13N13)

ミニノーマル ロングアルミナノズル

番手	品番 (他社互換品番)
#3L	2A3L (A796F70)
#4L	2A4L (A796F71)
#5L	2A5L (A796F72)
#6L	2A6L (A796F73)

ミニノーマル スーパーノズル

番手	品番 (他社互換品番)
#4	2S4 (13N08SC)
#5	2S5 (13N09SC)
#6	2S6 (13N10SC)
#7	2S7 (13N11SC)
#8	2S8 (13N12SC)
#10	2S10 (13N13SC)

コレットボディ

ミニノーマル コレットボディ

電極径	品番 (他社互換品番)
0.5mm	2CB05 (13N25)
1.0mm	2CB10 (13N26)
1.6mm	2CB16 (13N27)
2.4mm	2CB24 (13N28)
3.2mm	2CB32 (13N29)

コレット

ミニ ウェッジコレット

電極径	品番 (他社互換品番)
1.0mm	2C10GS (13N21)
1.6mm	2C16GS (13N22)
2.4mm	2C24GS (13N23)
3.2mm	2C32GS (13N24)

ミニ コレット

電極径	品番 (他社互換品番)
0.5mm	2C05 (13N20)

ヒートシールド

ミニ ヒートシールド

品番 (他社互換品番)
2GHS (-)

トーチ / バックキャップ

200L

200M

200S

ミニヘッド用 バックキャップ

サイズ	品番 (他社互換品番)
S	200S (41V33)
M	200M (41V35)
L	200L (41V24)

CK WORLDWIDE トーチ型番

FL130
FL230
CK9
CK20
CK230

ミニヘッド - ショートノーマル

ノズル / アダプター

ショート アルミナノズル

番手	品番 (他社互換品番)
#1	8A1 (A53N23)
#4	8A4 (A53N24)
#5	8A5 (A53N25)
#6	8A6 (A53N27)

コレットボディ

ミニショートノーマル コレットボディ

電極径	品番 (他社互換品番)
0.5mm	6CB05 (-)
1.0mm	6CB10 (-)
1.6mm	6CB16 (-)
2.4mm	6CB24 (-)
3.2mm	6CB32 (-)

コレット

ミニ リバースコレット

電極径	品番 (他社互換品番)
0.5mm	6C05 (-)
1.0mm	6C10 (-)
1.6mm	6C16 (-)
2.4mm	6C24 (-)
3.2mm	6C32 (-)

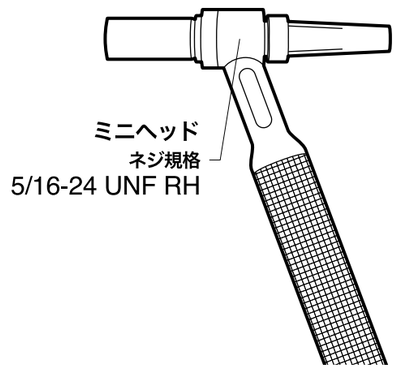

ミニヘッド パーツリスト

MINI HEAD
PARTS LIST

ミニヘッド - ガスレンズ

ノズル / アダプター

ミニガスレンズ アルミナノズル

番手	品番 (他社互換品番)
#4	2AG4 (53N58)
#5	2AG5 (53N59)
#6	2AG6 (53N60)
#7	2AG7 (53N61)
#8	2AG8 (53N61S)
#10	2AG10 (-)

ミニガスレンズ ロングアルミナノズル

番手	品番 (他社互換品番)
#5L	2AG5L (53N59L)
#6L	2AG6L (53N60L)
#7L	2AG7L (53N61L)

ミニガスレンズ スーパーノズル

番手	品番 (他社互換品番)
#4	2SG4 (53N58SC)
#5	2SG5 (53N59SC)
#6	2SG6 (53N60SC)
#7	2SG7 (53N61SC)
#8	2SG8 (53N61SSC)

P.117 をご覧ください。

番手 : #4 / #5 / #6 / #7 / #8

P.119 をご覧ください。

番手 : #10 / #10S / #12 / #12S / #12SS / #NR12

P.121 をご覧ください。

番手 : #15S / #18S / #21S / #23

P.123 をご覧ください。

番手 : #4XL / #5XL / #6XL / #7XL / #8XL

P.125 をご覧ください。

番手 : #4XXL / #5XXL / #6XXL / #7XXL / #8XXL

スタビー / ミニガスレンズ シリーズ パイレックスノズル

電極径 : 1.6mm / 2.4mm / 3.2mm / 4.0mm

P.127 をご覧ください。

スタビー / ミニガスレンズ シリーズ クォーツノズル

番手 : #4Q / #5Q / #6Q / #7Q / #8Q / #10Q / #12Q / #12SQ / #12SSQ
電極径 : 1.6mm / 2.4mm / 3.2mm / 4.0mm

P.137
P.138
をご覧ください。

セラミック ワイドノズル

番手 : #10 / #12 / #14 / #16 / #19
電極径 : 1.6mm / 2.4mm / 3.2mm

パイレックスノズル用 GL アダプター

品番
GL-AD

※ O リングは 2 個付属

パイレックスノズル用 GL O リング

品番
GL-OR

※ 交換用

クォーツノズル用 GL アダプター

品番
GL-BA

※ O リングは 2 個付属

クォーツノズル用 GL O リング

品番
GL-BAOR

※ 交換用

コレットボディ

ミニガスレンズ コレットボディ

電極径	品番 (他社互換品番)
0.5mm	2GL05 (45V41)
1.0mm	2GL10 (45V42)
1.6mm	2GL16 (45V43)
2.4mm	2GL24 (45V44)
3.2mm	2GL32 (45V45)

コレット

ミニ ウェッジコレット

電極径	品番 (他社互換品番)
1.0mm	2C10GS (13N21)
1.6mm	2C16GS (13N22)
2.4mm	2C24GS (13N23)
3.2mm	2C32GS (13N24)

ミニ コレット

電極径	品番 (他社互換品番)
0.5mm	2C05 (13N20)

スペーサー

GL スペーサー

品番
GL-SP

ヒートシールド

ミニ ヒートシールド

品番 (他社互換品番)
2GHS (-)

トーチ / バックキャップ

200L

200M

200S

ミニ バックキャップ

サイズ	品番 (他社互換品番)
S	200S (41V33)
M	200M (41V35)
L	200L (41V24)

CK WORLDWIDE トーチ型番

FL130
FL230
CK9
CK20
CK230

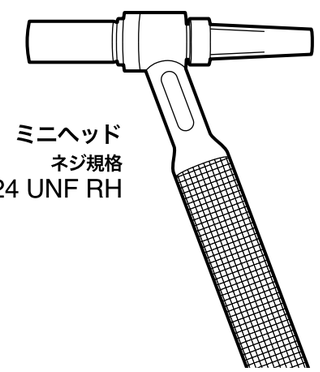

ミニヘッド ネジ規格
5/16-24 UNF RH

ミニヘッド パーツリスト

MINI HEAD
PARTS LIST

ミニヘッド - 大口径 ガスレンズ

ノズル / アダプター

大口径 ガスレンズ アルミナノズル

番手	品番 (他社互換品番)
#6	3AG6LD (57N75)
#8	3AG8LD (57N74)
#10	3AG10LD (53N88)
#11	3AG11LD (53N89)
#12	3AG12LD (53N87)

大口径 ガスレンズ スーパーノズル

番手	品番 (他社互換品番)
#6	3SG6LD (57N75SC)
#8	3SG8LD (57N74SC)
#10	3SG10LD (53N88SC)
#12	3SG12LD (53N87SC)

大口径 ガスレンズ ロングアルミナノズル

番手	品番 (他社互換品番)
#6L	3AG6LDL (57N75L)
#8L	3AG8LDL (57N74L)
#10L	3AG10LDL (53N88L)
#12L	3AG12LDL (53N87L)

※全長 6.9cm

大口径 ガスレンズ X ロングアルミナノズル

番手	品番 (他社互換品番)
#6XL	3AG6LDXL (57N75XL)
#8XL	3AG8LDXL (57N74XL)
#10XL	3AG10LDXL (53N88XL)
#12XL	3AG12LDXL (53N87XL)

※全長 8.3cm

P.129
をご覧ください。

パイレックス GLLD 大口径 シリーズ

番手 : #10LD / #12LD / #15LD / #18LD / #21LD / #30LD
電極径 : 1.6mm / 2.4mm / 3.2mm / 4.0mm

GLLD アダプター

品番
GLLD-AD

※ O リングは 2 個 取付済み。

GLLD O リング

品番
GLLD-OR

※ 交換用

コレットボディ

ミニ 大口径 ガスレンズ コレットボディ

電極径	品番 (他社互換品番)
0.5mm 1.0mm	2GL0510LD (45V0204S)
1.6mm	2GL16LD (45V116S)
2.4mm	2GL24LD (45V64S)
3.2mm	2GL32LD (995795S)

コレット

ミニ 大口径 ガスレンズ ウェッジコレット

電極径	品番 (他社互換品番)
2.4mm	2C24GSLD (13N23L)

ミニ 大口径 ガスレンズ コレット

電極径	品番 (他社互換品番)
0.5mm	2C05LD (13N20L)
1.0mm	2C10LD (13N21L)
1.6mm	2C16LD (13N22L)
3.2mm	2C32LD (13N24L)

ヒートシールド

ミニ 大口径 ガスレンズ ヒートシールド

品番 (他社互換品番)
2GHSLD (-)

トーチ / バックキャップ

ミニ バックキャップ

サイズ	品番 (他社互換品番)
S	200S (41V33)
M	200M (41V35)
L	200L (41V24)

CK WORLDWIDE トーチ型番

FL130
FL230
CK9
CK20
CK230

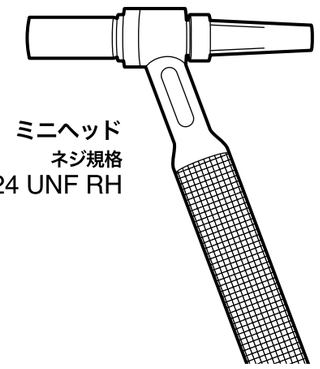

ミニヘッド
ネジ規格
5/16-24 UNF RH

ミニヘッド パーツリスト

MINI HEAD
PARTS LIST

キャップレスヘッド - ショート

ノズル / アダプター

ショート アルミナノズル

番手	品番 (他社互換品番)
#1	8A1 (A53N23)
#4	8A4 (A53N24)
#5	8A5 (A53N25)
#6	8A6 (A53N27)

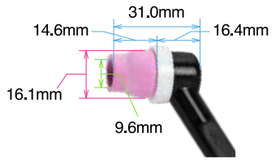

OZMO アルミナノズル

番手	品番 (他社互換品番)
#6	PSNS8A6(-)

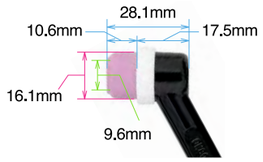

CUT-DOWN アルミナノズル

番手	品番 (他社互換品番)
#7.5	PSNS2AG75(-)

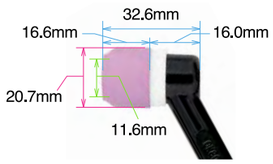

コレットボディ

ショートノーマル コレットボディ

電極径	品番 (他社互換品番)
0.5mm	8CB05 (53N17)
1.0mm	8CB10 (53N18)
1.6mm	8CB16 (53N19)
2.4mm	8CB24 (24CB332)

ショートガスレンズ コレットボディ

電極径	品番 (他社互換品番)
1.0mm	8GL10 (-)
1.6mm	8GL16 (-)
2.4mm	8GL24 (-)

※OZMO は 2.4mm のみ対応です。

CUT-DOWN コレットボディ

電極径	品番 (他社互換品番)
2.4mm	PSNSGL24 (-)

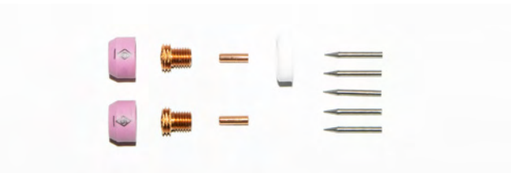

OZMO パーツキット

品番
KIT-OZMO

セット内容

アイテム	品番	数量
ノズル	PSNS8A6	2
コレットボディ	8GL24	2
コレット	PSNS8C24	2
ヒートシールド	PSNSHSOZ	1
タングステン電極	T3329S20GC2	1

※T3329S20GC2 は 5 個入りの品番です。

CUT-DOWN パーツキット

品番
KIT-CD

セット内容

アイテム	品番	数量
ノズル	PSNS2A75	2
コレットボディ	PSNSGL24	2
コレット	PSNSC24GS	2
ヒートシールド	PSNSHS	1
タングステン電極	T3329S20GC2	1

※T3329S20GC2 は 5 個入りの品番です。

コレット

ショート コレット

電極径	品番 (他社互換品番)
0.5mm	8C05 (53N15)
1.0mm	8C10 (53N16)
1.6mm	8C16 (53N14)
2.4mm	8C24 (24C332)

OZMO コレット

電極径	品番 (他社互換品番)
2.4mm	PSNS8C24 (-)

CUT-DOWN ウェッジコレット

電極径	品番 (他社互換品番)
2.4mm	PSNSC24GS (-)

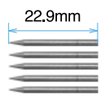

2% セリウム ショートタングステン電極

電極径	品番	入数
1.0mm	T0409S20GC2	5個
1.6mm	T1169S20GC2	5個
2.4mm	T3329S20GC2	5個

※研削角度 20°

ヒートシールド

ショートノーマル ヒートシールド

品番 (他社互換品番)
80THS (-)

ショートガスレンズ ヒートシールド

品番 (他社互換品番)
8GHS (-)

OZMO ヒートシールド

品番 (他社互換品番)
PSNSHSOZ (-)

CUT-DOWN ヒートシールド

品番 (他社互換品番)
PSNSHS (-)

トーチ / バックキャップ

CK WORLDWIDE トーチ型番

CK24
CK24W

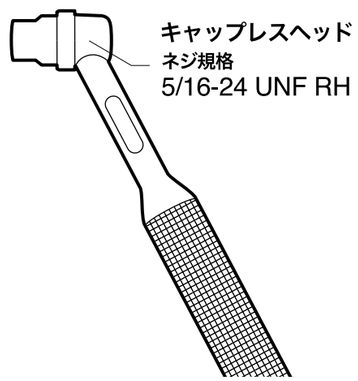

キャップレスヘッド パーツリスト

CAPLESS HEAD
PARTS LIST

キャップレスヘッド - ミニガスレンズ

ノズル / アダプター

ミニガスレンズ アルミナノズル

番手	品番 (他社互換品番)
#4	2AG4 (53N58)
#5	2AG5 (53N59)
#6	2AG6 (53N60)
#7	2AG7 (53N61)
#8	2AG8 (53N61S)
#10	2AG10 (-)

ミニガスレンズ ロングアルミナノズル

番手	品番 (他社互換品番)
#5L	2AG5L (53N59L)
#6L	2AG6L (53N60L)
#7L	2AG7L (53N61L)

ミニガスレンズ スーパーノズル

番手	品番 (他社互換品番)
#4	2SG4 (53N58SC)
#5	2SG5 (53N59SC)
#6	2SG6 (53N60SC)
#7	2SG7 (53N61SC)
#8	2SG8 (53N61SSC)

P.117 をご覧ください。

番手 : #4 / #5 / #6 / #7 / #8

P.119 をご覧ください。

番手 : #10 / #10S / #12 / #12S / #12SS / #NR12

P.121 をご覧ください。

番手 : #15S / #18S / #21S / #23

P.123 をご覧ください。

番手 : #4XL / #5XL / #6XL / #7XL / #8XL

P.125 をご覧ください。

番手 : #4XXL / #5XXL / #6XXL / #7XXL / #8XXL

スタビー / ミニガスレンズ シリーズ パイレックスノズル

電極径 : 1.6mm / 2.4mm / 3.2mm / 4.0mm

パイレックスノズル用 GL アダプター

品番
GL-AD

※ O リングは 2 個付属

パイレックスノズル用 GL O リング

品番
GL-OR

※ 交換用

P.127 をご覧ください。

スタビー / ミニガスレンズ シリーズ クォーツノズル

番手 : #4Q / #5Q / #6Q / #7Q / #8Q / #10Q / #12Q / #12SQ / #12SSQ

電極径 : 1.6mm / 2.4mm / 3.2mm / 4.0mm

クォーツノズル用 GL アダプター

品番
GL-BA

※ O リングは 2 個付属

クォーツノズル用 GL O リング

品番
GL-BAOR

※ 交換用

P.137
P.138
をご覧ください。

セラミック ワイドノズル

番手 : #10 / #12 / #14 / #16 / #19

電極径 : 1.6mm / 2.4mm / 3.2mm

コレットボディ

ミニガスレンズ コレットボディ

電極径	品番 (他社互換品番)
0.5mm	2GL05 (45V41)
1.0mm	2GL10 (45V42)
1.6mm	2GL16 (45V43)
2.4mm	2GL24 (45V44)
3.2mm	2GL32 (45V45)

コレット

ミニガスレンズショート ウェッジコレット

電極径	品番 (他社互換品番)
1.6mm	8CG16GS (53N64)
2.4mm	8CG24GS (24GLC332)

ミニガスレンズショート コレット

電極径	品番 (他社互換品番)
0.5mm	8CG05 (53N62)
1.0mm	8CG10 (53N63)

スペーサー

GL スペーサー

品番
GL-SP

ヒートシールド

ショートガスレンズ ヒートシールド

品番 (他社互換品番)
8GHS (-)

トーチ

CK WORLDWIDE トーチ型番

CK24
CK24W

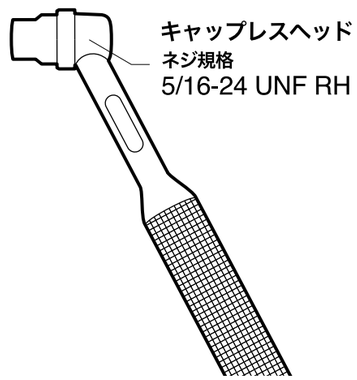

キャップレスヘッド パーツリスト

CAPLESS HEAD
PARTS LIST

CK510

※ 400A 以下で溶接する場合は、スタンダードヘッド用のパーツも使用可能です。

ノズル

大口径 ガスレンズ
アルミナノズル

番手	品番 (他社互換品番)
#6	3AG6LD (57N75)
#8	3AG8LD (57N74)
#10	3AG10LD (53N88)
#11	3AG11LD (53N89)
#12	3AG12LD (53N87)

大口径 ガスレンズ
ロングアルミナノズル

番手	品番 (他社互換品番)
#6L	3AG6LDL (57N75L)
#8L	3AG8LDL (57N74L)
#10L	3AG10LDL (53N88L)
#12L	3AG12LDL (53N87L)

※全長 6.9cm

大口径 ガスレンズ
X ロングアルミナノズル

番手	品番 (他社互換品番)
#6XL	3AG6LDXL (57N75XL)
#8XL	3AG8LDXL (57N74XL)
#10XL	3AG10LDXL (53N88XL)
#12XL	3AG12LDXL (53N87XL)

※全長 8.3cm

大口径 ガスレンズ
スーパーノズル

番手	品番 (他社互換品番)
#6	3SG6LD (57N75SC)
#8	3SG8LD (57N74SC)
#10	3SG10LD (53N88SC)
#12	3SG12LD (53N87SC)

コレットボディ

CK510 大口径 ガスレンズ
コレットボディ

電極径	品番 (他社互換品番)
1.6mm	51GL16 (-)
2.4mm	51GL24 (-)
3.2mm	51GL32 (-)
4.0mm	51GL40 (-)
4.8mm	51GL48 (-)
6.4mm	51GL64 (-)

ノーズブロック

CK510
ノーズブロック

品番 (他社互換品番)
ANT35 (2310-1938)

※ 6.4mm のタングステン
電極使用時は不要です。

コレット

CK510
コレット

電極径	品番 (他社互換品番)
1.6mm	A16C35 (2304-0088)
2.4mm	A24C35 (2304-0089)
3.2mm	A32C35 (2304-0090)
4.0mm	A40C35 (2304-0091)
4.8mm	A48C35 (2304-0146)

※ 6.4mm のタングステン電極
使用時は不要です。

ヒートシールド

CK510
ヒートシールド

品番 (他社互換品番)
510HS (-)

トーチ / バックキャップ

スタンダード
バックキャップ

サイズ	品番 (他社互換品番)
S	300S (57Y04)
M	300M (34015)
L	300L (57Y02)

CK510
6.4mm 用バックキャップ

サイズ	品番 (他社互換品番)
S	514CCS (-)
L	514CCL (-)

CK WORLDWIDE
トーチ型番

CK510

※ 6.4mm のタングステン電極使用時は、ノーズブロックとコレットは不要です。
コレットボディとコレットキャップで電極を固定します。

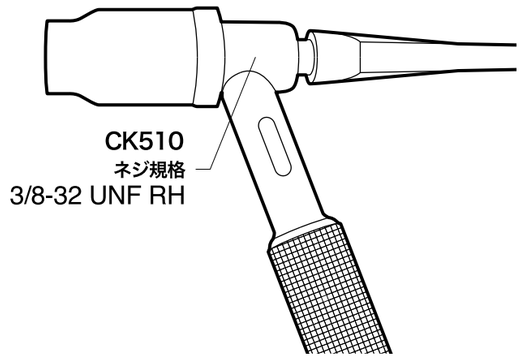

CK510 用 パーツリスト

CK510
PARTS LIST

バックロードマシンヘッド - ノーマル

ノズル / アダプター

ノーマル
アルミナノズル

番手	品番 (他社互換品番)
#4	3A4 (10N50)
#5	3A5 (10N49)
#6	3A6 (10N48)
#7	3A7 (10N47)
#8	3A8 (10N46)
#10	3A10 (10N45)
#12	3A12 (10N44)

ノーマル
ロングアルミナノズル

番手	品番 (他社互換品番)
#5L	3A5L (10N49L)
#6L	3A6L (10N48L)
#7L	3A7L (10N47L)

ノーマル
スーパーノズル

番手	品番 (他社互換品番)
#4	3S4 (10N50SC)
#5	3S5 (10N49SC)
#6	3S6 (10N48SC)
#7	3S7 (10N47SC)
#8	3S8 (10N46SC)
#10	3S10 (10N45SC)
#12	3S12 (10N44SC)

コレットボディ

ノーマル
コレットボディ

電極径	品番 (他社互換品番)
0.5mm	3CB05 (10N29)
1.0mm	3CB10 (10N30)
1.6mm	3CB16 (10N31)
2.4mm	3CB24 (10N32)
3.2mm	3CB32 (10N28)
4.0mm	3CB40 (406488)

バックロードマシンヘッド - ガスレンズ

ノズル / アダプター

ガスレンズ
アルミナノズル

番手	品番 (他社互換品番)
#4	3AG4 (54N18)
#5	3AG5 (54N17)
#6	3AG6 (54N16)
#7	3AG7 (54N15)
#8	3AG8 (54N14)
#11	3AG11 (54N19)
#12	3AG12 (-)

ガスレンズ
ロングアルミナノズル

番手	品番 (他社互換品番)
#5L	3AG5L (54N17L)
#6L	3AG6L (54N16L)
#7L	3AG7L (54N15L)
#8L	3AG8L (54N14L)

※全長 7.6cm

ガスレンズ
スーパーノズル

番手	品番 (他社互換品番)
#4	3SG4 (54N18SC)
#5	3SG5 (54N17SC)
#6	3SG6 (54N16SC)
#7	3SG7 (54N15SC)
#8	3SG8 (54N14SC)

コレットボディ

ガスレンズ
コレットボディ

電極径	品番 (他社互換品番)
0.5mm	3GL05 (45V29)
1.0mm	3GL10 (45V24)
1.6mm	3GL16 (45V25)
2.4mm	3GL24 (45V26)
3.2mm	3GL32 (45V27)
4.0mm	3GL40 (45V28)

ヒートシールド

マシンノーマル
ヒートシールド

品番 (他社互換品番)
M-HS (-)

CK510
ヒートシールド

品番 (他社互換品番)
510HS (-)

トーチ

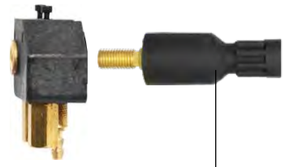

CK WORLDWIDE
トーチ型番

MT100
MT400

バックロードマシンヘッド用
アジャスターキャップ

品番
ACM

CK WORLDWIDE
トーチ型番

MT500

※ MT100 / MT400 と、MT500 は
ヒートシールド以外は共通パーツです。

コレット

スタビー
コレット

電極径	品番 (他社互換品番)
0.5mm	4C05(10N21S)
1.0mm	4C10 (10N22S)
1.6mm	4C16 (10N23S)
2.4mm	4C24 (10N24S)
3.2mm	4C32 (10N25S)
4.0mm	4C40 (-)

※コレットは、
「ノーマル」「ガスレンズ」
「大口径ガスレンズ」
で共通です。

バックキャップ

バックロードマシンヘッド
バックキャップ

サイズ	品番 (他社互換品番)
S	AS35 (2304-0143)
M	AM35 (2304-0144)
L	AL35 (2304-0145)

ヒートシールド

マシンガスレンズ
ヒートシールド

品番 (他社互換品番)
M3G-HS (-)

ガスレンズ
ヒートシールド

品番 (他社互換品番)
3GHS (-)

バックロードマシン用ヘッド
ネジ規格
3/8-32 UNF RH

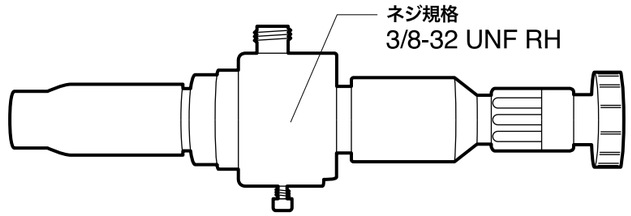

バックロードマシンヘッド用 パーツリスト

BACKLOAD MACHINE HEAD

PARTS LIST

バックロードマシンヘッド - 大口径ガスレンズ

ノズル / アダプター

大口径 ガスレンズ
アルミナノズル

番手	品番 (他社互換品番)
#6	3AG6LD (57N75)
#8	3AG8LD (57N74)
#10	3AG10LD (53N88)
#11	3AG11LD (53N89)
#12	3AG12LD (53N87)

大口径 ガスレンズ
スーパーノズル

番手	品番 (他社互換品番)
#6	3SG6LD (57N75SC)
#8	3SG8LD (57N74SC)
#10	3SG10LD (53N88SC)
#12	3SG12LD (53N87SC)

大口径 ガスレンズ
ロングアルミナノズル

番手	品番 (他社互換品番)
#6L	3AG6LDL (57N75L)
#8L	3AG8LDL (57N74L)
#10L	3AG10LDL (53N88L)
#12L	3AG12LDL (53N87L)

※全長 6.9cm

大口径 ガスレンズ
X ロングアルミナノズル

番手	品番 (他社互換品番)
#6XL	3AG6LDXL (57N75XL)
#8XL	3AG8LDXL (57N74XL)
#10XL	3AG10LDXL (53N88XL)
#12XL	3AG12LDXL (53N87XL)

※全長 8.3cm

P.129
をご覧ください。

パイレックス
GLLD 大口径 シリーズ

番手 : #10LD / #12LD / #15LD / #18LD / #21LD / #30LD
電極径 : 1.6mm / 2.4mm / 3.2mm / 4.0mm

GLLD アダプター

品番
GLLD-AD

※ O リングは２個 取付済み。

GLLD O リング

品番
GLLD-OR

※ 交換用

コレットボディ

大口径 ガスレンズ
コレットボディ

電極径	品番 (他社互換品番)
1.6mm	3GL16LD (45V116)
2.4mm	3GL24LD (45V64)
3.2mm	3GL32LD (995795)
4.0mm	3GL40LD (45V63)

ヒートシールド

マシン 大口径 ガスレンズ
ヒートシールド

品番 (他社互換品番)
M3G-HSLD (-)

大口径 ガスレンズ
ヒートシールド

品番 (他社互換品番)
3GHSLD (-)

トーチ

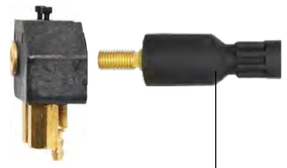

CK WORLDWIDE
トーチ型番

MT100
MT400

バックロードマシンヘッド用
アジャスターキャップ

品番
ACM

CK WORLDWIDE
トーチ型番

MT500

※ MT100 / MT400 と、MT500 は
ヒートシールド以外は共通パーツです。

コレット

スタビー
コレット

電極径	品番 (他社互換品番)
0.5mm	4C05(10N21S)
1.0mm	4C10 (10N22S)
1.6mm	4C16 (10N23S)
2.4mm	4C24 (10N24S)
3.2mm	4C32 (10N25S)
4.0mm	4C40 (-)

※コレットは、
「ノーマル」「ガスレンズ」
「大口径ガスレンズ」
で共通です。

バックキャップ

バックロードマシンヘッド
バックキャップ

サイズ	品番 (他社互換品番)
S	AS35 (2304-0143)
M	AM35 (2304-0144)
L	AL35 (2304-0145)

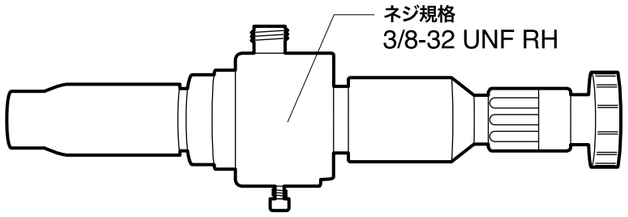

バックロードマシンヘッド用 パーツリスト

BACKLOAD MACHINE HEAD
PARTS LIST

Customize Your TIG Torch.

EDGE
エッジ

Furick Cup
フリックカップ

4.

革新的な TIG ノズル。

EDGE は TIG 溶接において優れた視認性と溶接性を発揮するクリアノズルを幅広いラインナップで展開しています。コレットボディに装着するアダプターを使用し、あらゆるメーカーのトーチで使用できます。ノズル側にもディフューザーを備えたガスレンズとの二重構造により、優れたガスシールドを実現。現在は 40 種類以上のサイズと形状を取り揃え、様々な場面で最適な溶接を可能とします。

次のページでは EDGE の 7 つのメリットをご紹介します。

EDGE WELDING SUPPLY

MADE IN U.S.A.

“豊富な種類のクリアノズル × 2 重のディフューザー構造”

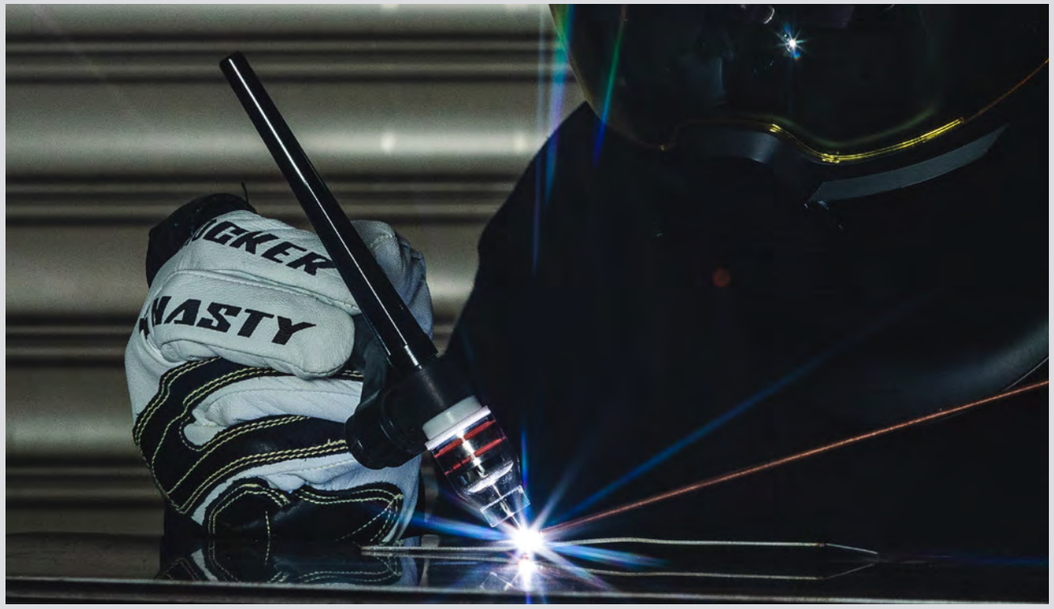

1. 視認性の向上

母材や溶融部がノズルで隠れずに視認できます。狭いスペースや複雑な母材の形状の際も視覚的な確認がしやすくなります。

EDGE - スタビー / ミニ ガスレンズ シリーズ パイレックスノズル

#7

#21S

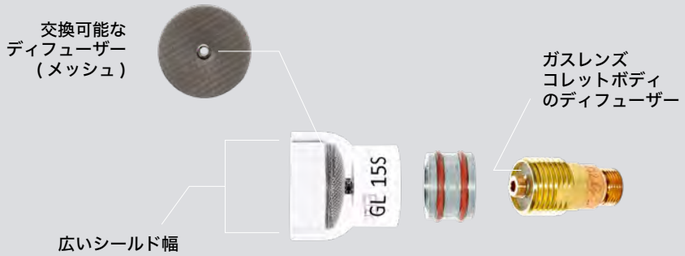

ガスレンズの効果を引き上げる、2 重のディフューザー構造

2. 溶接品質の向上

ノズル側にもディフューザー (メッシュ) を取り付ける仕様により、ガスレンズコレットボディと合わせた 2 重のディフューザー構造を実現します。この構造により、ガスレンズの整流効果がさらに向上します。また、番手の大きいノズルを使用することでシールド幅が広がり、溶接品質の向上に貢献します。

EDGE ノズル + ディフューザー + ガスレンズ

EDGE ノズル + ディフューザー + ガスレンズ

従来のアルミナノズル + ガスレンズ

EDGE Laminar Flow シリーズ
乱流から層流へ。ガスレンズをアップグレード

実験により、従来のガスレンズのみではノズルからガスが排出される際に乱流が発生し、その乱流が渦を巻いて酸素を集めてしまっていることが判明しました。その結果、溶接部に酸素が堆積し、変色させたり、その他の悪影響を受ける場合があります。
一般的な蛇口からエアレーターを取り外して水を流すと、水は渦を巻きながら出てきますが、エアレーターを取り付けると水は完璧な円筒状となります。この原理を流体力学を用いて、乱流ガスを層流ガスに変換できるように設計されたのが EDGE Laminar Flow シリーズです。
溶接時のガスの流れを最適化し、溶接品質を飛躍的に向上させる最先端の TIG 溶接ノズル EDGE Laminar Flow シリーズを是非お試しください。
品番に LF が入った製品が Laminar Flow シリーズです。例 :「GL-LF6P24」

3.

垂直状態で溶接可能

クリアノズルは透明で視認性が高いため、ノズルを母材に対して垂直に保ちながら溶接を行うことができます。これにより、シールドガスが母材にしっかりと当たり、シールド効果を最大限に発揮します。

4.

電極突き出し量の増加

大きい番手のノズルでは電極の突き出し量を伸ばすことが可能です。例 : #21S のノズルでおよそ 38mm。

5.

細径ロングノズル

狭いスペースや箱物の内側など作業が難しい箇所に、XXL 番手は最適です。通常のアルミナノズル(ロングタイプ)では視界が遮られてしまう場面でも、EDGE を使用することで視認性が向上し、より効率的な作業が可能です。

6.

消耗コストの削減

通常、ガスレンズコレットボディはスパッタなどがディフューザー部分に付着すると整流効果が低下し、コレットボディ自体の交換が必要となります。しかし、EDGE ではノズル側にディフューザーを設けることで、スパッタがノズル側に付着し、コレットボディを保護します。そのため、交換はノズル側のディフューザーのみで済み、コストとメンテナンスの効率化が図れます。

7.

お手持ちのトーチに取り付け可能

他メーカーのトーチでも、お手持ちのトーチに先端パーツの交換だけで取り付けが可能です。
(一部特殊なトーチを除く)

ノズル素材の特性比較表

ノズル素材	耐衝撃性	軟化 / 融点	推奨電流値	直流 / 交流	視認性	母材接触 / ローリング	コスト
パイレックス	落とすと割れる	軟化点 820℃	180A まで	直流のみ推奨	○	×	高い
クォーツ	落とすと割れる	軟化点 1665℃	350A まで	兼用	○	×	より高い
アルミナ (セラミック)	落とすと割れる ※ガラスより多少強い	融点 2050℃	制限なし	兼用	×	○	安い ※FURICK CUP は高い

※パルス使用時を除く

パイレックス　クォーツ　アルミナ (セラミック)

注意点

・パイレックスノズルは DC のみを推奨 / 180A 以下で使用してください。(パルス使用時を除く)
・クォーツノズルは 350A 以下で使用してください。(パルス使用時を除く)
・ローリングや母材にノズルが接触した状態での溶接は行わないでください。
・ガラス製のため衝撃が加わると破損する恐れがあります。取扱いには十分注意してください。
・シールドガスの流量は大きい番手になるほど増やす必要があります。

Stubby / Mini GAS LENS
スタビー / ミニ ガスレンズ シリーズ

豊富な選択肢で、EDGE のメリットを活かせます。

パーツリストは↓をご覧ください。
スタンダードヘッド用
P.85 – P.86
ミニヘッド用
P.91 – P.92

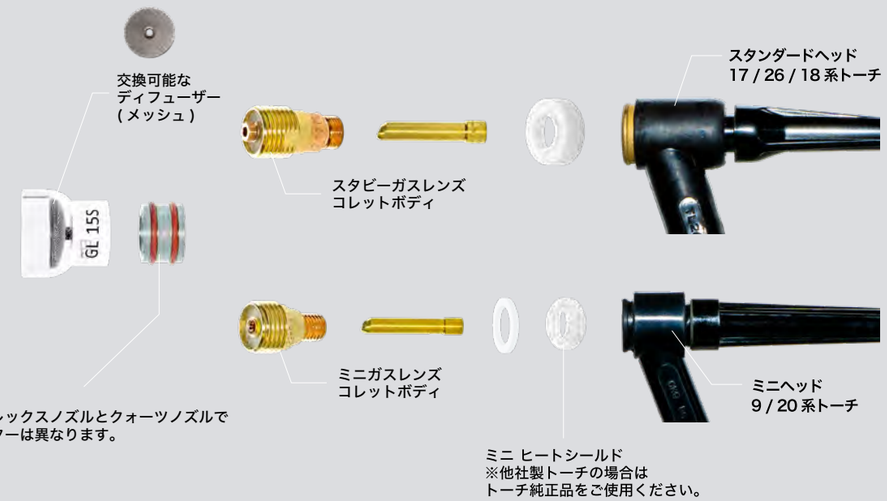

パイレックスノズル
#4 / #5 / #6 / #7 / #8
P.117 - P.118

パイレックスノズル
#10 / #10S / #12 / #12S / #12SS / #NR12
P.119 - P.120

パイレックスノズル
#15S / #18S / #21S / #23
P.121 - P.122

パイレックスノズル
#4XL / #5XL / #6XL / #7XL / #8XL
P.123 - P.124

パイレックスノズル
#4XXL / #5XXL / #6XXL / #7XXL / #8XXL
P.125 - P.126

クォーツノズル
#4Q / #5Q / #6Q / #7Q / #8Q / #10Q /
#12Q / #12SQ / #12SSQ
P.127 - P.128

Large Diameter GAS LENS
大口径 ガスレンズ シリーズ

最も高いシールド効果を得られます。

パーツリストは↓をご覧ください。
スタンダードヘッド用
P.83 – P.84
ミニヘッド用
P.93 – P.94

パイレックスノズル
#10LD / #12LD / #15LD / #18LD / #21LD / #30LD
P.129 - P.130

最大サイズのノズル #30LD

GLLD シリーズでは、業界で最大サイズの「#30LD」を展開しています。
大口径コレットボディと #30 の組み合わせにより、最大レベルのシールド効果を実現します。

はじめて EDGE の製品をお求めの際にオススメ

EDGE - GL ENTRY SET

エッジ - GL エントリーセット

EDGE の 7 つのメリットを体感できるセット (P.109 ~ P.112 参照)

#6 : 標準的な番手
#15S : 広いシールド幅
#6XXL : 細径ロングノズル

EDGE - GL ENTRY SET は EDGE の 7 つのメリットを体感できる上記の番手のノズルと対応するパーツのセットです。
さらに、GL シリーズに対応したガスレンズコレットボディで使用可能なアルミナノズルも付属し、状況に応じた使い分けが可能です。

GL シリーズは豊富な選択肢が魅力です。他の品番もぜひご検討ください。必要なノズル単体 (ディフューザー付き) のみを追加するだけで、さらに多彩な用途に対応できます。

EDGE をはじめてお使いいただく方におすすめのセットです。

#6

#15S

#6XXL

スタンダードヘッド用
GL エントリーセット

電極径	品番
1.6mm	GL-3ENT16
2.4mm	GL-3ENT24
3.2mm	GL-3ENT32

ミニヘッド用
GL エントリーセット

電極径	品番
1.6mm	GL-2ENT16
2.4mm	GL-2ENT24
3.2mm	GL-2ENT32

EDGE - GL ENTRY SET 構成品

電極径 2.4mm の場合		スタンダードヘッド用	ミニヘッド用
クリアノズル	#6	GL-LF6P24	
	#15S	GL-15SP24	
	#6XXL	GL-LF6XXLP24	
スターターパーツ	GL アダプター	GL-AD	
	ガスレンズコレットボディ	4GL24	2GL24
	ウェッジコレット	4C24GS ×2	2C24GS ×2
	ヒートシールド	4GHS	
	サーマルスペーサー		GL-SP
ディフューザー	#4~#12 用 ディフューザー	GL-412D24 ×2	
	#15 用 ディフューザー	GL-15D24	
	ディフューザーインストールツール #4~12/#15	412-15-IST	
アルミナノズル	#6	2AG6	
	#7	2AG7	

※ ↑は電極径 2.4mm の場合の品番です。電極径によりセット内の品番は変動します。

クリアノズルに加え、上記のパーツが付属します。

スタビー / ミニ ガスレンズ シリーズ アダプター・スペーサー

スタビー / ミニ ガスレンズ アダプター

パイレックス用
GL アダプター

品番	入数
GL-AD	1 個
GL-AD-10	10 個

内容 :
スタビー / ミニガスレンズシリーズのアダプター。
※パイレックスノズル専用

パイレックス用
GL O リング

品番	入数
GL-OR	1 個
GL-OR-10	10 個

内容 :
スタビー / ミニガスレンズシリーズアダプターの O リング
※パイレックスノズル専用

クォーツ用
GL アダプター

品番	入数
GL-BA	1 個
GL-BA-10	10 個

内容 :
スタビー / ミニガスレンズシリーズのアダプター。
※クォーツノズル専用

クォーツ用
GL O リング

品番	入数
GL-BAOR	1 個
GL-BAOR-10	10 個

内容 :
スタビー / ミニガスレンズシリーズアダプターの O リング
※クォーツノズル専用

スペーサー

GL スペーサー

品番	入数
GL-SP	1 個
GL-SP-10	10 個

内容 :
ミニガスレンズシリーズ 用スペーサー。

アダプターは余分に用意すると便利です。
頻繁に交換するノズルにはアダプターを取り付けたままにしておくと、ネジで取り外しが出来るため交換が楽でおすすめです。

PYLEX Nozzle パイレックスノズル

Stubby / Mini GAS LENS
スタビー / ミニ ガスレンズ シリーズ

DC 推奨／ 180A 以下で使用してください。（パルス使用時を除く）
ノズルをローリングや母材に接触させて溶接しないでください。
ガラス製のため、衝撃による破損にご注意ください。
シールドガス流量は番手に応じて増やしてください。

#4

内容	品番	電極径	入数
ディフューザー付き パイレックスノズル	GL-LF4P16	1.6mm	1 個
	GL-LF4P24	2.4mm	1 個
	GL-LF4P32	3.2mm	1 個

寸法	A 内径	B 外径	C 外径	L 全長
	6.5mm	11.0mm	22.0mm	29.9mm

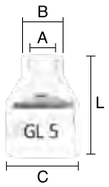

#5

内容	品番	電極径	入数
ディフューザー付き パイレックスノズル	GL-LF5P16	1.6mm	1 個
	GL-LF5P24	2.4mm	1 個
	GL-LF5P32	3.2mm	1 個

寸法	A 内径	B 外径	C 外径	L 全長
	7.9mm	12.7mm	22.0mm	29.9mm

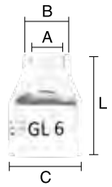

#6

内容	品番	電極径	入数
ディフューザー付き パイレックスノズル	GL-LF6P16	1.6mm	1 個
	GL-LF6P24	2.4mm	1 個
	GL-LF6P32	3.2mm	1 個

寸法	A 内径	B 外径	C 外径	L 全長
	9.5mm	14.0mm	22.0mm	29.9mm

#7

内容	品番	電極径	入数
ディフューザー付き パイレックスノズル	GL-LF7P16	1.6mm	1 個
	GL-LF7P24	2.4mm	1 個
	GL-LF7P32	3.2mm	1 個

寸法	A 内径	B 外径	C 外径	L 全長
	10.9mm	16.1mm	22.0mm	29.9mm

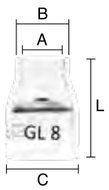

#8

内容	品番	電極径	入数
ディフューザー付き パイレックスノズル	GL-LF8P16	1.6mm	1 個
	GL-LF8P24	2.4mm	1 個
	GL-LF8P32	3.2mm	1 個

寸法	A 内径	B 外径	C 外径	L 全長
	12.4mm	16.0mm	22.0mm	29.9mm

※寸法は若干の誤差がある場合がございます。

スタビーガスレンズ パイレックス
スタンダードヘッド用 スターターキット 17 / 26 / 18 系トーチ用

パーツリストは、P.85 - P.86 をご覧ください。

キット内容：
- ディフューザー付きパイレックスノズル
- パイレックス用 GL アダプター
- スタビーガスレンズコレットボディ
- スタビーウェッジコレット
- スタビーガスレンズヒートシールド

#4

品番	電極径
GL-LF4P16-3SKIT	1.6mm
GL-LF4P24-3SKIT	2.4mm
GL-LF4P32-3SKIT	3.2mm

#5

品番	電極径
GL-LF5P16-3SKIT	1.6mm
GL-LF5P24-3SKIT	2.4mm
GL-LF5P32-3SKIT	3.2mm

#6

品番	電極径
GL-LF6P16-3SKIT	1.6mm
GL-LF6P24-3SKIT	2.4mm
GL-LF6P32-3SKIT	3.2mm

#7

品番	電極径
GL-LF7P16-3SKIT	1.6mm
GL-LF7P24-3SKIT	2.4mm
GL-LF7P32-3SKIT	3.2mm

#8

品番	電極径
GL-LF8P16-3SKIT	1.6mm
GL-LF8P24-3SKIT	2.4mm
GL-LF8P32-3SKIT	3.2mm

ミニガスレンズ パイレックス
ミニヘッド用 スターターキット 9 / 20 系トーチ用

パーツリストは、P.91 - P.92 をご覧ください。

キット内容：
- ディフューザー付きパイレックスノズル
- パイレックス用 GL アダプター
- ミニガスレンズコレットボディ
- ミニウェッジコレット
- GL スペーサー

#4

品番	電極径
GL-LF4P16-2SKIT	1.6mm
GL-LF4P24-2SKIT	2.4mm
GL-LF4P32-2SKIT	3.2mm

#5

品番	電極径
GL-LF5P16-2SKIT	1.6mm
GL-LF5P24-2SKIT	2.4mm
GL-LF5P32-2SKIT	3.2mm

#6

品番	電極径
GL-LF6P16-2SKIT	1.6mm
GL-LF6P24-2SKIT	2.4mm
GL-LF6P32-2SKIT	3.2mm

#7

品番	電極径
GL-LF7P16-2SKIT	1.6mm
GL-LF7P24-2SKIT	2.4mm
GL-LF7P32-2SKIT	3.2mm

#8

品番	電極径
GL-LF8P16-2SKIT	1.6mm
GL-LF8P24-2SKIT	2.4mm
GL-LF8P32-2SKIT	3.2mm

ディフューザー

GL ディフューザー #4 ~12

品番	電極径	入数
GL-412D16	1.6mm	1 個
GL-412D16-10	1.6mm	10 個
GL-412D24	2.4mm	1 個
GL-412D24-10	2.4mm	10 個
GL-412D32	3.2mm	1 個
GL-412D32-10	3.2mm	10 個
GL-412D40	4.0mm	1 個
GL-412D40-10	4.0mm	10 個

内容：
スタビー / ミニガスレンズシリーズ
#4 ~ #12 の交換用ディフューザー。

ディフューザー

EDGE のクリアノズルは、ノズルにディフューザー（メッシュ）が付属しています。
メッシュが目詰まりすると整流効果が低下し、シールドガスの流れが最適化されなくなります。
そのため、メッシュが目詰まりした場合は、ディフューザーを交換してください。

ディフューザーインストールツール

ディフューザーインストールツール #4~12 / #15

品番	入数
412-15-IST	1 個

内容：
#4 ~ #12 と #15 のディフューザーをノズルに取り付けるためのツール。

※注文のタイミングによってパープルのタイプまたはブラックのタイプいずれかが出荷されます。指定はできませんので予めご了承ください。

ディフューザーインストールツール

ディフューザーを綺麗に、楽にノズルに取り付けられます。交換の際に便利です。

PYLEX Nozzle パイレックスノズル

Stubby / Mini GAS LENS
スタビー / ミニ ガスレンズ シリーズ

DC 推奨／ 180A 以下で使用してください。（パルス使用時を除く）
ノズルをローリングや母材に接触させて溶接しないでください。
ガラス製のため、衝撃による破損にご注意ください。
シールドガス流量は番手に応じて増やしてください。

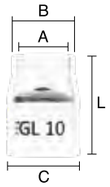

#10

内容	品番	電極径	入数
ディフューザー付き パイレックスノズル	GL-LF10P16	1.6mm	1 個
	GL-LF10P24	2.4mm	1 個
	GL-LF10P32	3.2mm	1 個

寸法	A 内径	B 外径	C 外径	L 全長
	15.5mm	19.0mm	22.0mm	29.9mm

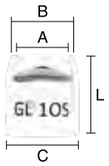

#10S

内容	品番	電極径	入数
ディフューザー付き パイレックスノズル	GL-10SP16	1.6mm	1 個
	GL-10SP24	2.4mm	1 個
	GL-10SP32	3.2mm	1 個

寸法	A 内径	B 外径	C 外径	L 全長
	15.5mm	19.0mm	22.0mm	23.6mm

#12

内容	品番	電極径	入数
ディフューザー付き パイレックスノズル	GL-12P16	1.6mm	1 個
	GL-12P24	2.4mm	1 個
	GL-12P32	3.2mm	1 個

寸法	A 内径	B 外径	C 外径	L 全長
	18.3mm	22.0mm	22.0mm	36.5mm

#12S

内容	品番	電極径	入数
ディフューザー付き パイレックスノズル	GL-12SP16	1.6mm	1 個
	GL-12SP24	2.4mm	1 個
	GL-12SP32	3.2mm	1 個

寸法	A 内径	B 外径	C 外径	L 全長
	18.3mm	22.0mm	22.0mm	30.0mm

#12SS

内容	品番	電極径	入数
ディフューザー付き パイレックスノズル	GL-12SSP16	1.6mm	1 個
	GL-12SSP24	2.4mm	1 個
	GL-12SSP32	3.2mm	1 個

寸法	A 内径	B 外径	C 外径	L 全長
	18.3mm	22.0mm	22.0mm	23.8mm

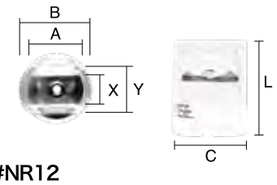

#NR12

内容	品番	電極径	入数
ディフューザー付き パイレックスノズル	GL-NR12P16	1.6mm	1 個
	GL-NR12P24	2.4mm	1 個
	GL-NR12P32	3.2mm	1 個

寸法	A 内径	B 外径	C 外径	L 全長
	18.2mm	23.4mm	23.5mm	29.6mm
	X 内径	Y 外径		
	9.2mm	14.9mm		

※寸法は若干の誤差がある場合がございます。

スタビーガスレンズ パイレックス
スタンダードヘッド用 スターターキット 17 / 26 / 18 系トーチ用

パーツリストは、P.85 - P.86 をご覧ください。

キット内容：
- ディフューザー付きパイレックスノズル
- パイレックス用 GL アダプター
- スタビーガスレンズコレットボディ
- スタビーウェッジコレット
- スタビーガスレンズヒートシールド

#10

品番	電極径
GL-LF10P16-3SKIT	1.6mm
GL-LF10P24-3SKIT	2.4mm
GL-LF10P32-3SKIT	3.2mm

#10S

品番	電極径
GL-10SP16-3SKIT	1.6mm
GL-10SP24-3SKIT	2.4mm
GL-10SP32-3SKIT	3.2mm

#12

品番	電極径
GL-12P16-3SKIT	1.6mm
GL-12P24-3SKIT	2.4mm
GL-12P32-3SKIT	3.2mm

#12S

品番	電極径
GL-12SP16-3SKIT	1.6mm
GL-12SP24-3SKIT	2.4mm
GL-12SP32-3SKIT	3.2mm

#12SS

品番	電極径
GL-12SSP16-3SKIT	1.6mm
GL-12SSP24-3SKIT	2.4mm
GL-12SSP32-3SKIT	3.2mm

#NR12

品番	電極径
GL-NR12P16-3SKIT	1.6mm
GL-NR12P24-3SKIT	2.4mm
GL-NR12P32-3SKIT	3.2mm

ミニガスレンズ パイレックス
ミニヘッド用 スターターキット 9 / 20 系トーチ用

パーツリストは、P.91 - P.92 をご覧ください。

キット内容：
- ディフューザー付きパイレックスノズル
- パイレックス用 GL アダプター
- ミニガスレンズコレットボディ
- ミニウェッジコレット
- GL スペーサー

#10

品番	電極径
GL-LF10P16-2SKIT	1.6mm
GL-LF10P24-2SKIT	2.4mm
GL-LF10P32-2SKIT	3.2mm

#10S

品番	電極径
GL-10SP16-2SKIT	1.6mm
GL-10SP24-2SKIT	2.4mm
GL-10SP32-2SKIT	3.2mm

#12

品番	電極径
GL-12P16-2SKIT	1.6mm
GL-12P24-2SKIT	2.4mm
GL-12P32-2SKIT	3.2mm

#12S

品番	電極径
GL-12SP16-2SKIT	1.6mm
GL-12SP24-2SKIT	2.4mm
GL-12SP32-2SKIT	3.2mm

#12SS

品番	電極径
GL-12SSP16-2SKIT	1.6mm
GL-12SSP24-2SKIT	2.4mm
GL-12SSP32-2SKIT	3.2mm

#NR12

品番	電極径
GL-NR12P16-2SKIT	1.6mm
GL-NR12P24-2SKIT	2.4mm
GL-NR12P32-2SKIT	3.2mm

ディフューザー

GL ディフューザー #4 ~12

品番	電極径	入数
GL-412D16	1.6mm	1 個
GL-412D16-10	1.6mm	10 個
GL-412D24	2.4mm	1 個
GL-412D24-10	2.4mm	10 個
GL-412D32	3.2mm	1 個
GL-412D32-10	3.2mm	10 個
GL-412D40	4.0mm	1 個
GL-412D40-10	4.0mm	10 個

内容：
スタビー / ミニガスレンズシリーズ
#4 ~ #12 の交換用ディフューザー。

ディフューザー
EDGE のクリアノズルは、ノズルにディフューザー（メッシュ）が付属しています。
メッシュが目詰まりすると整流効果が低下し、シールドガスの流れが最適化されなくなります。
そのため、メッシュが目詰まりした場合は、ディフューザーを交換してください。

ディフューザーインストールツール

ディフューザーインストールツール #4~12 / #15

品番	入数
412-15-IST	1 個

内容：
#4 ~ #12 と #15 のディフューザーをノズルに取り付けるためのツール。

※注文のタイミングによってパープルのタイプまたはブラックのタイプいずれかが出荷されます。指定はできませんので予めご了承ください。

ディフューザーインストールツール
ディフューザーを綺麗に、楽にノズルに取り付けられます。交換の際に便利です。

PYLEX Nozzle パイレックスノズル

Stubby / Mini GAS LENS
スタビー / ミニ ガスレンズ シリーズ

DC 推奨／ 180A 以下で使用してください。（パルス使用時を除く）
ノズルをローリングや母材に接触させて溶接しないでください。
ガラス製のため、衝撃による破損にご注意ください。
シールドガス流量は番手に応じて増やしてください。

#15S

内容	品番	電極径	入数
ディフューザー付き パイレックスノズル	GL-15SP16	1.6mm	1 個
	GL-15SP24	2.4mm	1 個
	GL-15SP32	3.2mm	1 個

寸法	A 内径	B 外径	C 外径	L 全長
	23.6mm	29.7mm	22.0mm	28.5mm

#18S

内容	品番	電極径	入数
ディフューザー付き パイレックスノズル	GL-18SP16	1.6mm	1 個
	GL-18SP24	2.4mm	1 個
	GL-18SP32	3.2mm	1 個

寸法	A 内径	B 外径	C 外径	L 全長
	28.7mm	34.7mm	22.0mm	28.2mm

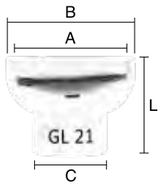

#21S

内容	品番	電極径	入数
ディフューザー付き パイレックスノズル	GL-21SP16	1.6mm	1 個
	GL-21SP24	2.4mm	1 個
	GL-21SP32	3.2mm	1 個

寸法	A 内径	B 外径	C 外径	L 全長
	33.3mm	38.6mm	22.0mm	28.6mm

#23

内容	品番	電極径	入数
ディフューザー付き パイレックスノズル	GL-23P16	1.6mm	1 個
	GL-23P24	2.4mm	1 個
	GL-23P32	3.2mm	1 個

寸法	A 内径	B 外径	C 外径	L 全長
	36.2mm	41.1mm	22.0mm	32.6mm

スタビーガスレンズ パイレックス
■ スタンダードヘッド用 スターターキット 17 / 26 / 18 系トーチ用

パーツリストは、P.85 - P.86 をご覧ください。

キット内容：
- ディフューザー付きパイレックスノズル
- パイレックス用 GL アダプター
- スタビーガスレンズコレットボディ
- スタビーウェッジコレット
- スタビーガスレンズヒートシールド

#15S

品番	電極径
GL-15SP16-3SKIT	1.6mm
GL-15SP24-3SKIT	2.4mm
GL-15SP32-3SKIT	3.2mm

#18S

品番	電極径
GL-18SP16-3SKIT	1.6mm
GL-18SP24-3SKIT	2.4mm
GL-18SP32-3SKIT	3.2mm

#21S

品番	電極径
GL-21SP16-3SKIT	1.6mm
GL-21SP24-3SKIT	2.4mm
GL-21SP32-3SKIT	3.2mm

#23

品番	電極径
GL-23P16-3SKIT	1.6mm
GL-23P24-3SKIT	2.4mm
GL-23P32-3SKIT	3.2mm

※寸法は若干の誤差がある場合がございます。

ミニガスレンズ パイレックス
■ ミニヘッド用 スターターキット 9 / 20 系トーチ用

パーツリストは、P.91 - P.92 をご覧ください。

キット内容：
- ディフューザー付きパイレックスノズル
- パイレックス用 GL アダプター
- ミニガスレンズコレットボディ
- ミニウェッジコレット
- GL スペーサー

#15S

品番	電極径
GL-15SP16-3SKIT	1.6mm
GL-15SP24-3SKIT	2.4mm
GL-15SP32-3SKIT	3.2mm

#18S

品番	電極径
GL-18SP16-3SKIT	1.6mm
GL-18SP24-3SKIT	2.4mm
GL-18SP32-3SKIT	3.2mm

#21S

品番	電極径
GL-21SP16-3SKIT	1.6mm
GL-21SP24-3SKIT	2.4mm
GL-21SP32-3SKIT	3.2mm

#23

品番	電極径
GL-23P16-3SKIT	1.6mm
GL-23P24-3SKIT	2.4mm
GL-23P32-3SKIT	3.2mm

■ ディフューザー

GL ディフューザー #15

品番	電極径	入数
GL-15D16	1.6mm	1 個
GL-15D16-10	1.6mm	10 個
GL-15D24	2.4mm	1 個
GL-15D24-10	2.4mm	10 個
GL-15D32	3.2mm	1 個
GL-15D32-10	3.2mm	10 個
GL-15D40	4.0mm	1 個
GL-15D40-10	4.0mm	10 個

内容：
スタビー / ミニガスレンズシリーズ #15S の交換用ディフューザー。

GL ディフューザー #18
GLLD ディフューザー #10 ~18LD

品番	電極径	入数
GL-GLLD-18D16	1.6mm	1 個
GL-GLLD-18D16-10	1.6mm	10 個
GL-GLLD-18D24	2.4mm	1 個
GL-GLLD-18D24-10	2.4mm	10 個
GL-GLLD-18D32	3.2mm	1 個
GL-GLLD-18D32-10	3.2mm	10 個
GL-GLLD-18D40	4.0mm	1 個
GL-GLLD-18D40-10	4.0mm	10 個

内容：
スタビー / ミニガスレンズシリーズ #18S
大口径ガスレンズシリーズ #10LD / #12LD / #15LD / #18LD
の交換用ディフューザー

GL ディフューザー #21
GLLD ディフューザー #21LD

品番	電極径	入数
GL-GLLD-21D16	1.6mm	1 個
GL-GLLD-21D16-10	1.6mm	10 個
GL-GLLD-21D24	2.4mm	1 個
GL-GLLD-21D24-10	2.4mm	10 個
GL-GLLD-21D32	3.2mm	1 個
GL-GLLD-21D32-10	3.2mm	10 個
GL-GLLD-21D40	4.0mm	1 個
GL-GLLD-21D40-10	4.0mm	10 個

内容：
スタビー / ミニガスレンズシリーズ #21S
大口径ガスレンズシリーズ #21LD
の交換用ディフューザー

GL ディフューザー #23

品番	電極径	入数
GL-23D16	1.6mm	1 個
GL-23D16-10	1.6mm	10 個
GL-23D24	2.4mm	1 個
GL-23D24-10	2.4mm	10 個
GL-23D32	3.2mm	1 個
GL-23D32-10	3.2mm	10 個
GL-23D40	4.0mm	1 個
GL-23D40-10	4.0mm	10 個

内容：
スタビー / ミニガスレンズシリーズ #23 の交換用ディフューザー。

■ ディフューザーインストールツール

ディフューザーインストールツール #4~12 / #15

品番	入数
412-15-IST	1 個

内容：
#4 ~ #12 と #15 のディフューザーをノズルに取り付けるためのツール。

ディフューザーインストールツール #15/ #18

品番	入数
15-18-IST	1 個

内容：
#15 と #18 のディフューザーをノズルに取り付けるためのツール。

ディフューザーインストールツール #18 / #21

品番	入数
18-21-IST	1 個

内容：
#18 と #21 のディフューザーをノズルに取り付けるためのツール。

ディフューザーインストールツール #23 / #30

品番	入数
23-30-IST	1 個

内容：
#23 と #30 のディフューザーをノズルに取り付けるためのツール。

※ディフューザーインストールツールは、注文のタイミングによってパープルのタイプまたはブラックのタイプいずれかが出荷されます。
なお、指定はできませんの。予めご了承ください。

PYLEX Nozzle パイレックスノズル

Stubby / Mini GAS LENS
スタビー / ミニ ガスレンズ シリーズ

DC 推奨／ 180A 以下で使用してください。（パルス使用時を除く）
ノズルをローリングや母材に接触させて溶接しないでください。
ガラス製のため、衝撃による破損にご注意ください。
シールドガス流量は番手に応じて増やしてください。

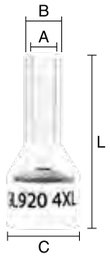

#4XL

内容	品番	電極径	入数
ディフューザー付き パイレックスノズル	GL-LF4XLP16	1.6mm	1 個
	GL-LF4XLP24	2.4mm	1 個
	GL-LF4XLP32	3.2mm	1 個

寸法	A 内径	B 外径	C 外径	L 全長
	6.5mm	11.0mm	22.0mm	51.1mm

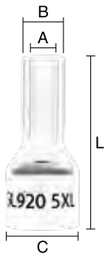

#5XL

内容	品番	電極径	入数
ディフューザー付き パイレックスノズル	GL-LF5XLP16	1.6mm	1 個
	GL-LF5XLP24	2.4mm	1 個
	GL-LF5XLP32	3.2mm	1 個

寸法	A 内径	B 外径	C 外径	L 全長
	7.9mm	12.7mm	22.0mm	51.1mm

#6XL

内容	品番	電極径	入数
ディフューザー付き パイレックスノズル	GL-LF6XLP16	1.6mm	1 個
	GL-LF6XLP24	2.4mm	1 個
	GL-LF6XLP32	3.2mm	1 個

寸法	A 内径	B 外径	C 外径	L 全長
	9.5mm	14.0mm	22.0mm	51.1mm

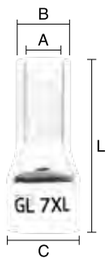

#7XL

内容	品番	電極径	入数
ディフューザー付き パイレックスノズル	GL-LF7XLP16	1.6mm	1 個
	GL-LF7XLP24	2.4mm	1 個
	GL-LF7XLP32	3.2mm	1 個

寸法	A 内径	B 外径	C 外径	L 全長
	10.9mm	16.1mm	22.0mm	51.1mm

#8XL

内容	品番	電極径	入数
ディフューザー付き パイレックスノズル	GL-LF8XLP16	1.6mm	1 個
	GL-LF8XLP24	2.4mm	1 個
	GL-LF8XLP32	3.2mm	1 個

寸法	A 内径	B 外径	C 外径	L 全長
	12.4mm	16.0mm	22.0mm	51.1mm

※寸法は若干の誤差がある場合がございます。

スタビーガスレンズ パイレックス
■ スタンダードヘッド用 スターターキット 17 / 26 / 18 系トーチ用

パーツリストは、P.85 - P.86 をご覧ください。

キット内容：
- ディフューザー付きパイレックスノズル
- パイレックス用 GL アダプター
- スタビーガスレンズコレットボディ
- スタビーウェッジコレット
- スタビーガスレンズヒートシールド

#4XL

品番	電極径
GL-LF4XLP16-3SKIT	1.6mm
GL-LF4XLP24-3SKIT	2.4mm
GL-LF4XLP32-3SKIT	3.2mm

#5XL

品番	電極径
GL-LF5XLP16-3SKIT	1.6mm
GL-LF5XLP24-3SKIT	2.4mm
GL-LF5XLP32-3SKIT	3.2mm

#6XL

品番	電極径
GL-LF6XLP16-3SKIT	1.6mm
GL-LF6XLP24-3SKIT	2.4mm
GL-LF6XLP32-3SKIT	3.2mm

#7XL

品番	電極径
GL-LF7XLP16-3SKIT	1.6mm
GL-LF7XLP24-3SKIT	2.4mm
GL-LF7XLP32-3SKIT	3.2mm

#8XL

品番	電極径
GL-LF8XLP16-3SKIT	1.6mm
GL-LF8XLP24-3SKIT	2.4mm
GL-LF8XLP32-3SKIT	3.2mm

ミニガスレンズ パイレックス
■ ミニヘッド用 スターターキット 9 / 20 系トーチ用

パーツリストは、P.91 - P.92 をご覧ください。

キット内容：
- ディフューザー付きパイレックスノズル
- パイレックス用 GL アダプター
- ミニガスレンズコレットボディ
- ミニウェッジコレット
- GL スペーサー

#4XL

品番	電極径
GL-LF4XLP16-2SKIT	1.6mm
GL-LF4XLP24-2SKIT	2.4mm
GL-LF4XLP32-2SKIT	3.2mm

#5XL

品番	電極径
GL-LF5XLP16-2SKIT	1.6mm
GL-LF5XLP24-2SKIT	2.4mm
GL-LF5XLP32-2SKIT	3.2mm

#6XL

品番	電極径
GL-LF6XLP16-2SKIT	1.6mm
GL-LF6XLP24-2SKIT	2.4mm
GL-LF6XLP32-2SKIT	3.2mm

#7XL

品番	電極径
GL-LF7XLP16-2SKIT	1.6mm
GL-LF7XLP24-2SKIT	2.4mm
GL-LF7XLP32-2SKIT	3.2mm

#8XL

品番	電極径
GL-LF8XLP16-2SKIT	1.6mm
GL-LF8XLP24-2SKIT	2.4mm
GL-LF8XLP32-2SKIT	3.2mm

■ ディフューザー

GL ディフューザー #4 ~12

品番	電極径	入数
GL-412D16	1.6mm	1 個
GL-412D16-10	1.6mm	10 個
GL-412D24	2.4mm	1 個
GL-412D24-10	2.4mm	10 個
GL-412D32	3.2mm	1 個
GL-412D32-10	3.2mm	10 個
GL-412D40	4.0mm	1 個
GL-412D40-10	4.0mm	10 個

内容：
スタビー / ミニガスレンズシリーズ
#4 ~ #12 の交換用ディフューザー。

ディフューザー

EDGE のクリアノズルは、ノズルにディフューザー（メッシュ）が付属しています。
メッシュが目詰まりすると整流効果が低下し、シールドガスの流れが最適化されなくなります。
そのため、メッシュが目詰まりした場合は、ディフューザーを交換してください。

■ ディフューザーインストールツール

ディフューザーインストールツール #4~12 / #15

品番	入数
412-15-IST	1 個

内容：
#4 ~ #12 と #15 のディフューザーをノズルに取り付けるためのツール。

※注文のタイミングによってパープルのタイプまたはブラックのタイプいずれかが出荷されます。指定はできませんので予めご了承ください。

ディフューザーインストールツール

ディフューザーを綺麗に、楽にノズルに取り付けられます。交換の際に便利です。

PYLEX Nozzle パイレックスノズル

Stubby / Mini GAS LENS
スタビー / ミニ ガスレンズ シリーズ

DC 推奨／ 180A 以下で使用してください。（パルス使用時を除く）
ノズルをローリングや母材に接触させて溶接しないでください。
ガラス製のため、衝撃による破損にご注意ください。
シールドガス流量は番手に応じて増やしてください。

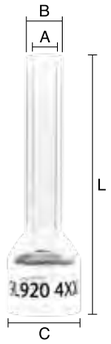

#4XXL

内容	品番	電極径	入数
ディフューザー付き パイレックスノズル	GL-LF4XXLP16	1.6mm	1 個
	GL-LF4XXLP24	2.4mm	1 個
	GL-LF4XXLP32	3.2mm	1 個

寸法	A 内径	B 外径	C 外径	L 全長
	6.5mm	11.0mm	22.0mm	76.7mm

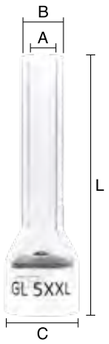

#5XXL

内容	品番	電極径	入数
ディフューザー付き パイレックスノズル	GL-LF5XXLP16	1.6mm	1 個
	GL-LF5XXLP24	2.4mm	1 個
	GL-LF5XXLP32	3.2mm	1 個

寸法	A 内径	B 外径	C 外径	L 全長
	7.9mm	12.7mm	22.0mm	76.7mm

#6XXL

内容	品番	電極径	入数
ディフューザー付き パイレックスノズル	GL-LF6XXLP16	1.6mm	1 個
	GL-LF6XXLP24	2.4mm	1 個
	GL-LF6XXLP32	3.2mm	1 個

寸法	A 内径	B 外径	C 外径	L 全長
	9.5mm	14.0mm	22.0mm	76.7mm

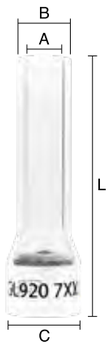

#7XXL

内容	品番	電極径	入数
ディフューザー付き パイレックスノズル	GL-LF7XXLP16	1.6mm	1 個
	GL-LF7XXLP24	2.4mm	1 個
	GL-LF7XXLP32	3.2mm	1 個

寸法	A 内径	B 外径	C 外径	L 全長
	10.9mm	16.1mm	22.0mm	76.7mm

#8XXL

内容	品番	電極径	入数
ディフューザー付き パイレックスノズル	GL-LF8XXLP16	1.6mm	1 個
	GL-LF8XXLP24	2.4mm	1 個
	GL-LF8XXLP32	3.2mm	1 個

寸法	A 内径	B 外径	C 外径	L 全長
	12.4mm	16.0mm	22.0mm	76.7mm

※寸法は若干の誤差がある場合がございます。

スタビーガスレンズ パイレックス
■ スタンダードヘッド用 スターターキット 17 / 26 / 18 系トーチ用

パーツリストは、P.85 - P.86 をご覧ください。

キット内容：
- ディフューザー付きパイレックスノズル
- パイレックス用 GL アダプター
- スタビーガスレンズコレットボディ
- スタビーウェッジコレット
- スタビーガスレンズヒートシールド

#4XXL

品番	電極径
GL-LF4XXLP16-3SKIT	1.6mm
GL-LF4XXLP24-3SKIT	2.4mm
GL-LF4XXLP32-3SKIT	3.2mm

#5XXL

品番	電極径
GL-LF5XXLP16-3SKIT	1.6mm
GL-LF5XXLP24-3SKIT	2.4mm
GL-LF5XXLP32-3SKIT	3.2mm

#6XXL

品番	電極径
GL-LF6XXLP16-3SKIT	1.6mm
GL-LF6XXLP24-3SKIT	2.4mm
GL-LF6XXLP32-3SKIT	3.2mm

#7XXL

品番	電極径
GL-LF7XXLP16-3SKIT	1.6mm
GL-LF7XXLP24-3SKIT	2.4mm
GL-LF7XXLP32-3SKIT	3.2mm

#8XXL

品番	電極径
GL-LF8XXLP16-3SKIT	1.6mm
GL-LF8XXLP24-3SKIT	2.4mm
GL-LF8XXLP32-3SKIT	3.2mm

ミニガスレンズ パイレックス
■ ミニヘッド用 スターターキット 9 / 20 系トーチ用

パーツリストは、P.91 - P.92 をご覧ください。

キット内容：
- ディフューザー付きパイレックスノズル
- パイレックス用 GL アダプター
- ミニガスレンズコレットボディ
- ミニウェッジコレット
- GL スペーサー

#4XXL

品番	電極径
GL-LF4XXLP16-2SKIT	1.6mm
GL-LF4XXLP24-2SKIT	2.4mm
GL-LF4XXLP32-2SKIT	3.2mm

#5XXL

品番	電極径
GL-LF5XXLP16-2SKIT	1.6mm
GL-LF5XXLP24-2SKIT	2.4mm
GL-LF5XXLP32-2SKIT	3.2mm

#6XXL

品番	電極径
GL-LF6XXLP16-2SKIT	1.6mm
GL-LF6XXLP24-2SKIT	2.4mm
GL-LF6XXLP32-2SKIT	3.2mm

#7XXL

品番	電極径
GL-LF7XXLP16-2SKIT	1.6mm
GL-LF7XXLP24-2SKIT	2.4mm
GL-LF7XXLP32-2SKIT	3.2mm

#8XXL

品番	電極径
GL-LF8XXLP16-2SKIT	1.6mm
GL-LF8XXLP24-2SKIT	2.4mm
GL-LF8XXLP32-2SKIT	3.2mm

■ ディフューザー

GL ディフューザー #4 ~12

品番	電極径	入数
GL-412D16	1.6mm	1 個
GL-412D16-10	1.6mm	10 個
GL-412D24	2.4mm	1 個
GL-412D24-10	2.4mm	10 個
GL-412D32	3.2mm	1 個
GL-412D32-10	3.2mm	10 個
GL-412D40	4.0mm	1 個
GL-412D40-10	4.0mm	10 個

内容：
スタビー / ミニガスレンズシリーズ
#4 ~ #12 の交換用ディフューザー。

ディフューザー
EDGE のクリアノズルは、ノズルにディフューザー（メッシュ）が付属しています。
メッシュが目詰まりすると整流効果が低下し、シールドガスの流れが最適化されなくなります。
そのため、メッシュが目詰まりした場合は、ディフューザーを交換してください。

■ ディフューザーインストールツール

ディフューザーインストールツール #4~12 / #15

品番	入数
412-15-IST	1 個

内容：
#4 ~ #12 と #15 のディフューザーをノズルに取り付けるためのツール。

※注文のタイミングによってパープルのタイプまたはブラックのタイプいずれかが出荷されます。指定はできませんので予めご了承ください。

ディフューザーインストールツール
ディフューザーを綺麗に、楽にノズルに取り付けられます。交換の際に便利です。

QUARTZ Nozzle クォーツノズル

Stubby / Mini GAS LENS
スタビー / ミニ ガスレンズ シリーズ

350A 以下で使用してください。（パルス使用時を除く）
ノズルをローリングや母材に接触させて溶接しないでください。
ガラス製のため、衝撃による破損にご注意ください。
シールドガス流量は番手に応じて増やしてください。

#4QB

内容	品番	電極径	入数
ディフューザー付きクォーツノズル	GL-LF4QB16	1.6mm	1 個
	GL-LF4QB24	2.4mm	1 個
	GL-LF4QB32	3.2mm	1 個

寸法	A 内径	B 外径	C 外径	L 全長
	5.9mm	10.0mm	21.7mm	29.9mm

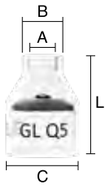

#5QB

内容	品番	電極径	入数
ディフューザー付きクォーツノズル	GL-LF5QB16	1.6mm	1 個
	GL-LF5QB24	2.4mm	1 個
	GL-LF5QB32	3.2mm	1 個

寸法	A 内径	B 外径	C 外径	L 全長
	8.1mm	12.1mm	21.7mm	29.9mm

#6QB

内容	品番	電極径	入数
ディフューザー付きクォーツノズル	GL-LF6QB16	1.6mm	1 個
	GL-LF6QB24	2.4mm	1 個
	GL-LF6QB32	3.2mm	1 個

寸法	A 内径	B 外径	C 外径	L 全長
	8.8mm	13.0mm	21.7mm	29.9mm

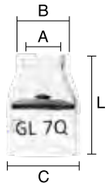

#7QB

内容	品番	電極径	入数
ディフューザー付きクォーツノズル	GL-LF7QB16	1.6mm	1 個
	GL-LF7QB24	2.4mm	1 個
	GL-LF7QB32	3.2mm	1 個

寸法	A 内径	B 外径	C 外径	L 全長
	10.9mm	15.1mm	21.7mm	29.9mm

#8QB

内容	品番	電極径	入数
ディフューザー付きクォーツノズル	GL-LF8QB16	1.6mm	1 個
	GL-LF8QB24	2.4mm	1 個
	GL-LF8QB32	3.2mm	1 個

寸法	A 内径	B 外径	C 外径	L 全長
	12.9mm	17.0mm	21.7mm	29.9mm

#10QB

内容	品番	電極径	入数
ディフューザー付きクォーツノズル	GL-LF10QB16	1.6mm	1 個
	GL-LF10QB24	2.4mm	1 個
	GL-LF10QB32	3.2mm	1 個

寸法	A 内径	B 外径	C 外径	L 全長
	16.0mm	20.2mm	21.7mm	29.9mm

#12QB

内容	品番	電極径	入数
ディフューザー付きクォーツノズル	GL-12QB16	1.6mm	1 個
	GL-12QB24	2.4mm	1 個
	GL-12QB32	3.2mm	1 個

寸法	A 内径	B 外径	C 外径	L 全長
	18.0mm	21.7mm	21.7mm	35.9mm

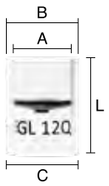

#12SQB

内容	品番	電極径	入数
ディフューザー付きクォーツノズル	GL-12SQB16	1.6mm	1 個
	GL-12SQB24	2.4mm	1 個
	GL-12SQB32	3.2mm	1 個

寸法	A 内径	B 外径	C 外径	L 全長
	18.0mm	21.7mm	21.7mm	30.0mm

#12SSQB

内容	品番	電極径	入数
ディフューザー付きクォーツノズル	GL-12SSQB16	1.6mm	1 個
	GL-12SSQB24	2.4mm	1 個
	GL-12SSQB32	3.2mm	1 個

寸法	A 内径	B 外径	C 外径	L 全長
	18.0mm	21.7mm	21.7mm	23.8mm

※寸法は若干の誤差がある場合がございます。

スタビーガスレンズ クォーツ
■ スタンダードヘッド用 スターターキット 17 / 26 / 18 系トーチ用

パーツリストは、P.85 - P.86 をご覧ください。

キット内容：
- ディフューザー付きクォーツノズル
- クォーツ用 GL アダプター
- スタビーガスレンズコレットボディ
- スタビーウェッジコレット
- スタビーガスレンズヒートシールド

#4QB

品番	電極径
GL-LF4QB16-3SKIT	1.6mm
GL-LF4QB24-3SKIT	2.4mm
GL-LF4QB32-3SKIT	3.2mm

#5QB

品番	電極径
GL-LF5QB16-3SKIT	1.6mm
GL-LF5QB24-3SKIT	2.4mm
GL-LF5QB32-3SKIT	3.2mm

#6QB

品番	電極径
GL-LF6QB16-3SKIT	1.6mm
GL-LF6QB24-3SKIT	2.4mm
GL-LF6QB32-3SKIT	3.2mm

#7QB

品番	電極径
GL-LF7QB16-3SKIT	1.6mm
GL-LF7QB24-3SKIT	2.4mm
GL-LF7QB32-3SKIT	3.2mm

#8QB

品番	電極径
GL-LF8QB16-3SKIT	1.6mm
GL-LF8QB24-3SKIT	2.4mm
GL-LF8QB32-3SKIT	3.2mm

#10QB

品番	電極径
GL-LF10QB16-3SKIT	1.6mm
GL-LF10QB24-3SKIT	2.4mm
GL-LF10QB32-3SKIT	3.2mm

#12QB

品番	電極径
GL-12QB16-3SKIT	1.6mm
GL-12QB24-3SKIT	2.4mm
GL-12QB32-3SKIT	3.2mm

#12SQB

品番	電極径
GL-12SQB16-3SKIT	1.6mm
GL-12SQB24-3SKIT	2.4mm
GL-12SQB32-3SKIT	3.2mm

#12SSQB

品番	電極径
GL-12SSQB16-3SKIT	1.6mm
GL-12SSQB24-3SKIT	2.4mm
GL-12SSQB32-3SKIT	3.2mm

ミニガスレンズ クォーツ
■ ミニヘッド用 スターターキット 9 / 20 系トーチ用

パーツリストは、P.91 - P.92 をご覧ください。

キット内容：
- ディフューザー付きクォーツノズル
- クォーツ用 GL アダプター
- ミニガスレンズコレットボディ
- ミニウェッジコレット
- GL スペーサー

#4QB

品番	電極径
GL-LF4QB16-2SKIT	1.6mm
GL-LF4QB24-2SKIT	2.4mm
GL-LF4QB32-2SKIT	3.2mm

#5QB

品番	電極径
GL-LF5QB16-2SKIT	1.6mm
GL-LF5QB24-2SKIT	2.4mm
GL-LF5QB32-2SKIT	3.2mm

#6QB

品番	電極径
GL-LF6QB16-2SKIT	1.6mm
GL-LF6QB24-2SKIT	2.4mm
GL-LF6QB32-2SKIT	3.2mm

#7QB

品番	電極径
GL-LF7QB16-2SKIT	1.6mm
GL-LF7QB24-2SKIT	2.4mm
GL-LF7QB32-2SKIT	3.2mm

#8QB

品番	電極径
GL-LF8QB16-2SKIT	1.6mm
GL-LF8QB24-2SKIT	2.4mm
GL-LF8QB32-2SKIT	3.2mm

#10QB

品番	電極径
GL-LF10QB16-2SKIT	1.6mm
GL-LF10QB24-2SKIT	2.4mm
GL-LF10QB32-2SKIT	3.2mm

#12QB

品番	電極径
GL-12QB16-2SKIT	1.6mm
GL-12QB24-2SKIT	2.4mm
GL-12QB32-2SKIT	3.2mm

#12SQB

品番	電極径
GL-12SQB16-2SKIT	1.6mm
GL-12SQB24-2SKIT	2.4mm
GL-12SQB32-2SKIT	3.2mm

#12SSQB

品番	電極径
GL-12SSQB16-2SKIT	1.6mm
GL-12SSQB24-2SKIT	2.4mm
GL-12SSQB32-2SKIT	3.2mm

■ ディフューザー

GL ディフューザー #4 ~12

品番	電極径	入数
GL-412D16	1.6mm	1 個
GL-412D16-10	1.6mm	10 個
GL-412D24	2.4mm	1 個
GL-412D24-10	2.4mm	10 個
GL-412D32	3.2mm	1 個
GL-412D32-10	3.2mm	10 個
GL-412D40	4.0mm	1 個
GL-412D40-10	4.0mm	10 個

内容：
スタビー / ミニガスレンズシリーズ
#4 ~ #12 の交換用ディフューザー。

ディフューザー

EDGE のクリアノズルは、ノズルにディフューザー（メッシュ）が付属しています。
メッシュが目詰まりすると整流効果が低下し、シールドガスの流れが最適化されなくなります。
そのため、メッシュが目詰まりした場合は、ディフューザーを交換してください。

■ ディフューザーインストールツール

ディフューザーインストールツール #4~12 / #15

品番	入数
412-15-IST	1 個

内容：
#4 ~ #12 と #15 のディフューザーをノズルに取り付けるためのツール。

※注文のタイミングによってパープルのタイプまたはブラックのタイプいずれかが出荷されます。指定はできませんので予めご了承ください。

ディフューザーインストールツール

ディフューザーを綺麗に、楽にノズルに取り付けられます。交換の際に便利です。

PYLEX Nozzle パイレックスノズル

Large Diameter GAS LENS
大口径 ガスレンズ シリーズ

DC 推奨／ 180A 以下で使用してください。（パルス使用時を除く）
ノズルをローリングや母材に接触させて溶接しないでください。
ガラス製のため、衝撃による破損にご注意ください。
シールドガス流量は番手に応じて増やしてください。

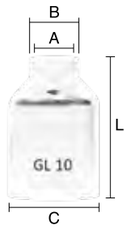

#10LD

内容	品番	電極径	入数
ディフューザー付き パイレックスノズル	GLLD-10P16	1.6mm	1 個
	GLLD-10P24	2.4mm	1 個
	GLLD-10P32	3.2mm	1 個

寸法	A 内径	B 外径	C 外径	L 全長
	15.5mm	19.1mm	34.7mm	52.5mm

#12LD

内容	品番	電極径	入数
ディフューザー付き パイレックスノズル	GLLD-12P16	1.6mm	1 個
	GLLD-12P24	2.4mm	1 個
	GLLD-12P32	3.2mm	1 個

寸法	A 内径	B 外径	C 外径	L 全長
	18.3mm	22.0mm	34.7mm	52.5mm

#15LD

内容	品番	電極径	入数
ディフューザー付き パイレックスノズル	GLLD-15P16	1.6mm	1 個
	GLLD-15P24	2.4mm	1 個
	GLLD-15P32	3.2mm	1 個

寸法	A 内径	B 外径	C 外径	L 全長
	24.1mm	29.9mm	34.7mm	52.5mm

#18LD

内容	品番	電極径	入数
ディフューザー付き パイレックスノズル	GLLD-18P16	1.6mm	1 個
	GLLD-18P24	2.4mm	1 個
	GLLD-18P32	3.2mm	1 個

寸法	A 内径	B 外径	C 外径	L 全長
	28.7mm	34.7mm	34.7mm	52.5mm

#21LD

内容	品番	電極径	入数
ディフューザー付き パイレックスノズル	GLLD-21P16	1.6mm	1 個
	GLLD-21P24	2.4mm	1 個
	GLLD-21P32	3.2mm	1 個

寸法	A 内径	B 外径	C 外径	L 全長
	33.3mm	38.6mm	34.7mm	52.5mm

#30LD

内容	品番	電極径	入数
ディフューザー付き パイレックスノズル	GLLD-30P16	1.6mm	1 個
	GLLD-30P24	2.4mm	1 個
	GLLD-30P32	3.2mm	1 個

寸法	A 内径	B 外径	C 外径	L 全長
	46.4mm	52.1mm	34.7mm	55.5mm

大口径ガスレンズ パイレックス
■ スタンダードヘッド用 スターターキット 17 / 26 / 18 系トーチ用

パーツリストは、P.83 - P.84 をご覧ください。

キット内容：
- ディフューザー付きパイレックスノズル
- GLLD アダプター
- 大口径 ガスレンズ コレットボディ
- スタンダード ウェッジコレット
- 大口径 ガスレンズ ヒートシールド

#10LD

品番	電極径
GLLD-10P16-3SKIT	1.6mm
GLLD-10P24-3SKIT	2.4mm
GLLD-10P32-3SKIT	3.2mm

#12LD

品番	電極径
GLLD-12P16-3SKIT	1.6mm
GLLD-12P24-3SKIT	2.4mm
GLLD-12P32-3SKIT	3.2mm

#15LD

品番	電極径
GLLD-15P16-3SKIT	1.6mm
GLLD-15P24-3SKIT	2.4mm
GLLD-15P32-3SKIT	3.2mm

#18LD

品番	電極径
GLLD-18P16-3SKIT	1.6mm
GLLD-18P24-3SKIT	2.4mm
GLLD-18P32-3SKIT	3.2mm

#21LD

品番	電極径
GLLD-21P16-3SKIT	1.6mm
GLLD-21P24-3SKIT	2.4mm
GLLD-21P32-3SKIT	3.2mm

#30LD

品番	電極径
GLLD-30P16-3SKIT	1.6mm
GLLD-30P24-3SKIT	2.4mm
GLLD-30P32-3SKIT	3.2mm

※寸法は若干の誤差がある場合がございます。

大口径ガスレンズ パイレックス
■ ミニヘッド用 スターターキット 9 / 20 系トーチ用

パーツリストは、P.93 - P.94 をご覧ください。

キット内容：
- ディフューザー付きパイレックスノズル
- GLLD アダプター
- ミニ 大口径 ガスレンズコレットボディ
- ミニ 大口径 ガスレンズコレット
- ミニ 大口径 ガスレンズヒートシールド

#10LD

品番	電極径
GLLD-10P16-2SKIT	1.6mm
GLLD-10P24-2SKIT	2.4mm
GLLD-10P32-2SKIT	3.2mm

#12LD

品番	電極径
GLLD-12P16-2SKIT	1.6mm
GLLD-12P24-2SKIT	2.4mm
GLLD-12P32-2SKIT	3.2mm

#15LD

品番	電極径
GLLD-15P16-2SKIT	1.6mm
GLLD-15P24-2SKIT	2.4mm
GLLD-15P32-2SKIT	3.2mm

#18LD

品番	電極径
GLLD-18P16-2SKIT	1.6mm
GLLD-18P24-2SKIT	2.4mm
GLLD-18P32-2SKIT	3.2mm

#21LD

品番	電極径
GLLD-21P16-2SKIT	1.6mm
GLLD-21P24-2SKIT	2.4mm
GLLD-21P32-2SKIT	3.2mm

#30LD

品番	電極径
GLLD-30P16-2SKIT	1.6mm
GLLD-30P24-2SKIT	2.4mm
GLLD-30P32-2SKIT	3.2mm

■ ディフューザー

GL ディフューザー #18
GLLD ディフューザー #10 ~18LD

品番	電極径	入数
GL-GLLD-18D16	1.6mm	1 個
GL-GLLD-18D16-10	1.6mm	10 個
GL-GLLD-18D24	2.4mm	1 個
GL-GLLD-18D24-10	2.4mm	10 個
GL-GLLD-18D32	3.2mm	1 個
GL-GLLD-18D32-10	3.2mm	10 個
GL-GLLD-18D40	4.0mm	1 個
GL-GLLD-18D40-10	4.0mm	10 個

内容：
スタビー / ミニガスレンズシリーズ #18S
大口径ガスレンズシリーズ #10LD / #12LD / #15LD / #18LD
の交換用ディフューザー

GL ディフューザー #21
GLLD ディフューザー #21LD

品番	電極径	入数
GL-GLLD-21D16	1.6mm	1 個
GL-GLLD-21D16-10	1.6mm	10 個
GL-GLLD-21D24	2.4mm	1 個
GL-GLLD-21D24-10	2.4mm	10 個
GL-GLLD-21D32	3.2mm	1 個
GL-GLLD-21D32-10	3.2mm	10 個
GL-GLLD-21D40	4.0mm	1 個
GL-GLLD-21D40-10	4.0mm	10 個

内容：
スタビー / ミニガスレンズシリーズ #21S
大口径ガスレンズシリーズ #21LD
の交換用ディフューザー

GLLD ディフューザー #30LD

品番	電極径	入数
GLLD-30D16	1.6mm	1 個
GLLD-30D16-10	1.6mm	10 個
GLLD-30D24	2.4mm	1 個
GLLD-30D24-10	2.4mm	10 個
GLLD-30D32	3.2mm	1 個
GLLD-30D32-10	3.2mm	10 個
GLLD-30D40	4.0mm	1 個
GLLD-30D40-10	4.0mm	10 個

内容：
大口径ガスレンズシリーズ #30LD
の交換用ディフューザー

ディフューザー

EDGE のクリアノズルは、ノズルにディフューザー（メッシュ）が付属しています。
メッシュが目詰まりすると整流効果が低下し、シールドガスの流れが最適化されなくなります。
そのため、メッシュが目詰まりした場合は、ディフューザーを交換してください。

■ ディフューザーインストールツール

ディフューザーインストールツール #15/ #18

品番	入数
15-18-IST	1 個

内容：
#15 と #18 のディフューザーをノズルに取り付けるためのツール
※大口径ガスレンズシリーズの
#10LD / #12LD / #15LD
にはこちらをご使用ください。

ディフューザーインストールツール #18 / #21

品番	入数
18-21-IST	1 個

内容：
#18 と #21 のディフューザーをノズルに取り付けるためのツール

ディフューザーインストールツール #23 / #30

品番	入数
23-30-IST	1 個

内容：
#23 と #30 のディフューザーをノズルに取り付けるためのツール

※ディフューザーインストールツールは、注文のタイミングによってパープルのタイプまたはブラックのタイプいずれかが出荷されます。
なお、指定はできませんで予めご了承ください。

ディフューザーインストールツール

ディフューザーを綺麗に、楽にノズルに取り付けられます。交換の際に便利です。

大口径ガスレンズ シリーズ
アダプター / ディフューザー

大口径ガスレンズシリーズ
アダプター

GLLD アダプター

品番	入数
GLLD-AD	1個
GLLD-AD-10	10個

内容：
大口径ガスレンズシリーズ
のアダプター。

GLLD O リング

品番	入数
GLLD-OR	1個
GLLD-OR-10	10個

内容：
大口径ガスレンズシリーズ
アダプターの O リング。

アダプターは余分に用意すると便利です。

頻繁に交換するノズルにはアダプターを取り付けたままにしておくと、ネジで取り外しが出来る
ため交換が楽でおすすめです。

FURICK CUP PRODUCT CATALOG

製品カタログ

FURICK

7PRO / 8PRO / Jazzy10 / Fupa12 / Fupa13 / MK14 / BBW16 / SSBBW19

MADE IN U.S.A.

革新的なワイドノズル。

FURICK CUP は、TIG 溶接において優れたガスシールド性能を発揮するノズルを展開しています。
#7 ～ #19 の幅広い番手を揃え、大口径設計により安定したシールドを実現。ノズル側にもディフューザーを備えたガスレンズとの二重構造により、優れたガスシールドを実現。
あらゆるメーカーのトーチで使用可能です。

次のページでは FURICK CUP のメリットをご紹介します。

MADE IN U.S.A.

“ワイドノズル × 2 重のディフューザー構造”

溶接品質の向上

ノズル側にもディフューザー (メッシュ) を取り付ける仕様により、ガスレンズコレットボディと合わせた 2 重のディフューザー構造を実現します。この構造により、ガスレンズの整流効果がさらに向上します。また、番手の大きいノズルを使用することでシールド幅が広がり、溶接品質の向上に貢献します。

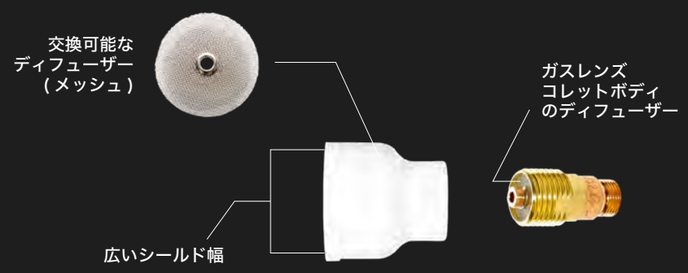

ガスレンズの効果を引き上げる、2 重のディフューザー構造

電極突き出し量の増加

大きい番手のノズルでは電極の突き出し量を伸ばすことが可能です。例 : #19 のノズルでおよそ 38mm。

消耗コストの削減

通常、ガスレンズコレットボディはスパッタなどがディフューザー部分に付着すると整流効果が低下し、コレットボディ自体の交換が必要となります。しかし、FURICK CUP ではノズル側にディフューザーを設けることで、スパッタがノズル側に付着し、コレットボディを保護します。そのため、交換はノズル側のディフューザーのみで済み、コストとメンテナンスの効率化が図れます。

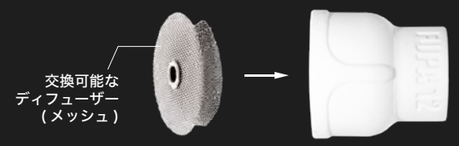

お手持ちのトーチに取り付け可能

他メーカーのトーチでも、お手持ちのトーチに先端パーツの交換だけで取り付けが可能です。
(一部特殊なトーチを除く)

Ceramic Wide Nozzle

セラミック ワイドノズル

スタンダードヘッド用のパーツリストは、P.85 - P.86 をご覧ください。
ミニヘッド用のパーツリストは、P.91 - P.92 をご覧ください。
※寸法は若干の誤差がある場合がございます。

注意点

#7 #8　AC / DC に対応。
#10 ~ #19　DC のみを推奨。

■ セラミックワイドノズル - ディフューザー有り

#10 *Jazzy10*

内容	品番	電極径	入数
ディフューザー付き セラミックワイドノズル	J10-CE16	1.6mm	1 個
	J10-CE24	2.4mm	1 個
	J10-CE32	3.2mm	1 個

寸法	A 内径	B 外径	C 外径	L 全長
	16.9mm	22.3mm	19.1mm	25.1mm

#12 *Fupa12*

内容	品番	電極径	入数
ディフューザー付き セラミックワイドノズル	FU12-CE16	1.6mm	1 個
	FU12-CE24	2.4mm	1 個
	FU12-CE32	3.2mm	1 個

寸法	A 内径	B 外径	C 外径	L 全長
	19.9mm	26.1mm	19.1mm	27.3mm

#14 *MK14*

内容	品番	電極径	入数
ディフューザー付き セラミックワイドノズル	MK14-CE16	1.6mm	1 個
	MK14-CE24	2.4mm	1 個

寸法	A 内径	B 外径	C 外径	L 全長
	22.9mm	28.7mm	19.1mm	28.5mm

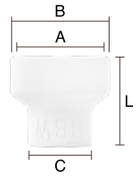

#16 *BBW16*

内容	品番	電極径	入数
ディフューザー付き セラミックワイドノズル	BBW16-CE16	1.6mm	1 個
	BBW16-CE24	2.4mm	1 個
	BBW16-CE32	3.2mm	1 個

寸法	A 内径	B 外径	C 外径	L 全長
	24.7mm	29.1mm	18.5mm	26.1mm

#19 *SSBBW19*

内容	品番	電極径	入数
ディフューザー付き セラミックワイドノズル	SSBBW19-CE16	1.6mm	1 個
	SSBBW19-CE24	2.4mm	1 個

寸法	A 内径	B 外径	C 外径	L 全長
	29.9mm	34.2mm	18.7mm	27.1mm

■ セラミックノズル - ディフューザー無し

#7 *7PRO*

内容	品番	電極径	入数
セラミックノズル 単体	7PRO-CE	-	1 個
	7PRO-CE-10	-	10 個

寸法	A 内径	B 外径	C 外径	L 全長
	10.8mm	15.4mm	20.3mm	25.5mm

#8 *8PRO*

内容	品番	電極径	入数
セラミックノズル 単体	8PRO-CE	-	1 個
	8PRO-CE-10	-	10 個

寸法	A 内径	B 外径	C 外径	L 全長
	12.7mm	17.0mm	20.3mm	25.5mm

スターターキット

■ セラミック スタンダードヘッド用スターターキット

パーツリストは、P.85 - P.86 をご覧ください。

キット内容：
- ディフューザー付きセラミックノズル
- スタビーガスレンズコレットボディ
- スタビーウェッジコレット
- スタビーガスレンズヒートシールド

※ #7 と #8 のノズルには、ディフューザーが付属しません。

#7

品番	電極径
7PRO-CE16-3SKIT	1.6mm
7PRO-CE24-3SKIT	2.4mm
7PRO-CE32-3SKIT	3.2mm

#8

品番	電極径
8PRO-CE16-3SKIT	1.6mm
8PRO-CE24-3SKIT	2.4mm
8PRO-CE32-3SKIT	3.2mm

#10

品番	電極径
J10-CE16-3SKIT	1.6mm
J10-CE24-3SKIT	2.4mm
J10-CE32-3SKIT	3.2mm

#12

品番	電極径
FU12-CE16-3SKIT	1.6mm
FU12-CE24-3SKIT	2.4mm
FU12-CE32-3SKIT	3.2mm

#14

品番	電極径
MK14-CE16-3SKIT	1.6mm
MK14-CE24-3SKIT	2.4mm

#16

品番	電極径
BBW16-CE16-3SKIT	1.6mm
BBW16-CE24-3SKIT	2.4mm
BBW16-CE32-3SKIT	3.2mm

#19

品番	電極径
SSBBW19-CE16-3SKIT	1.6mm
SSBBW19-CE24-3SKIT	2.4mm

■ セラミック ミニヘッド用スターターキット

パーツリストは、P.91 - P.92 をご覧ください。

キット内容：
- ディフューザー付きセラミックノズル
- ミニガスレンズコレットボディ
- ミニウェッジコレット

※ #7 と #8 のノズルには、ディフューザーが付属しません。

#7

品番	電極径
7PRO-CE16-2SKIT	1.6mm
7PRO-CE24-2SKIT	2.4mm
7PRO-CE32-2SKIT	3.2mm

#8

品番	電極径
8PRO-CE16-2SKIT	1.6mm
8PRO-CE24-2SKIT	2.4mm
8PRO-CE32-2SKIT	3.2mm

#10

品番	電極径
J10-CE16-2SKIT	1.6mm
J10-CE24-2SKIT	2.4mm
J10-CE32-2SKIT	3.2mm

#12

品番	電極径
FU12-CE16-2SKIT	1.6mm
FU12-CE24-2SKIT	2.4mm
FU12-CE32-2SKIT	3.2mm

#14

品番	電極径
MK14-CE16-2SKIT	1.6mm
MK14-CE24-2SKIT	2.4mm

#16

品番	電極径
BBW16-CE16-2SKIT	1.6mm
BBW16-CE24-2SKIT	2.4mm
BBW16-CE32-2SKIT	3.2mm

#19

品番	電極径
SSBBW19-CE16-2SKIT	1.6mm
SSBBW19-CE24-2SKIT	2.4mm

ディフューザー

■ 交換用ディフューザー

Jazzy10
ディフューザー #10

品番	電極径	入数
J10-D16	1.6mm	1個
J10-D16-10	1.6mm	10個
J10-D24	2.4mm	1個
J10-D24-10	2.4mm	10個
J10-D32	3.2mm	1個
J10-D32-10	3.2mm	10個

内容：
#10(Jazzy10) の交換用ディフューザー。

Fupa12
ディフューザー #12

品番	電極径	入数
FU12-D16	1.6mm	1個
FU12-D16-10	1.6mm	10個
FU12-D24	2.4mm	1個
FU12-D24-10	2.4mm	10個
FU12-D32	3.2mm	1個
FU12-D32-10	3.2mm	10個

内容：
#12(Fupa12) の交換用ディフューザー。

MK14
ディフューザー #14

品番	電極径	入数
MK14-D16	1.6mm	1個
MK14-D16-10	1.6mm	10個
MK14-D24	2.4mm	1個
MK14-D24-10	2.4mm	10個

内容：
#14(MK14) の交換用ディフューザー。

ディフューザーの目が詰まっていたら交換してください。

FURICK CUP の #10~#19 には、ノズルにディフューザー（メッシュ）が付属しています。
メッシュが目詰まりすると整流効果が低下し、シールドガスの流れが最適化されなくなります。
そのため、メッシュが目詰まりした場合は、ディフューザーを交換してください。

BBW16
ディフューザー #16

品番	電極径	入数
BBW16-D16	1.6mm	1個
BBW16-D16-10	1.6mm	10個
BBW16-D24	2.4mm	1個
BBW16-D24-10	2.4mm	10個
BBW16-D32	3.2mm	1個
BBW16-D32-10	3.2mm	10個

内容：
#16(BBW16) の交換用ディフューザー。

SSBBW19
ディフューザー #19

品番	電極径	入数
SSBBW19-D16	1.6mm	1個
SSBBW19-D16-10	1.6mm	10個
SSBBW19-D24	2.4mm	1個
SSBBW19-D24-10	2.4mm	10個

内容：
#19(SSBBW19) の交換用ディフューザー。

ディフューザーインストールツール
ディフューザーを綺麗に、楽にノズルに取り付けられます。交換の際に便利です。

■ ディフューザーインストールツール

Jazzy10
ディフューザーインストールツール #10

品番	電極径	入数
J10-16-IST	1.6mm	1個
J10-24-IST	2.4mm	1個
J10-32-IST	3.2mm	1個

内容：
#10(Jazzy10) のディフューザーをノズルに取り付けるためのツール。
商品の色はランダムです。

Fupa12 / MK14
ディフューザーインストールツール #12 / #14

品番	電極径	入数
FU12-MK14-16-IST	1.6mm	1個
FU12-MK14-24-IST	2.4mm	1個

内容：
#12(Fupa12) と #14(MK14) のディフューザーをノズルに取り付けるためのツール。
商品の色はランダムです。

Fupa12
ディフューザーインストールツール #12

品番	電極径	入数
FU12-32-IST	3.2mm	1個

内容：
#12(Fupa12) のディフューザーをノズルに取り付けるためのツール。
商品の色はランダムです。

Thermoplastic Wide Nozzle

サーモプラスチック ワイドノズル

スタンダードヘッド用のパーツリストは、P.85 - P.86 をご覧ください。
ミニヘッド用のパーツリストは、P.91 - P.92 をご覧ください。

注意点

DC のみを推奨 / 170A 以下で使用してください。
※ パルスを使用時を除く

ローリングや母材にノズルが接触した状態での
溶接は行わないでください。

長時間の極端な高温を避けてください。

■ サーモプラスチックワイドノズル - ディフューザー付き

#16 *BBW16*

内容	品番	電極径	入数
サーモプラスチックノズル インサート付き	BBW16-TP16	1.6mm	1 個
	BBW16-TP24	2.4mm	1 個
	BBW16-TP32	3.2mm	1 個

寸法	A 内径	B 外径	C 外径	L 全長
	27.2mm	32.1mm	21.6mm	26.9mm

■ サーモプラスチック スタンダードヘッド用スターターキット

※パーツリストは、P.85 - P.86 をご覧ください。

キット内容：
- インサート付きサーモプラスチックワイドノズル
- スタビーガスレンズコレットボディ
- スタビーウェッジコレット
- スタビーガスレンズヒートシールド

#16

品番	電極径
BBW16-TP16-3SKIT	1.6mm
BBW16-TP24-3SKIT	2.4mm
BBW16-TP32-3SKIT	3.2mm

■ サーモプラスチック ミニヘッド用スターターキット

パーツリストは、P.91 - P.92 をご覧ください。

キット内容：
- インサート付きサーモプラスチックワイドノズル
- ミニヘッド用ガスレンズコレットボディ
- ミニヘッド用ウェッジコレット

#16

品番	電極径
BBW16-TP16-2SKIT	1.6mm
BBW16-TP24-2SKIT	2.4mm
BBW16-TP32-2SKIT	3.2mm

ハンドル
HANDLE

ハンドル S

品番
HS

使用トーチ：
CK24 / CK9 / MR70 / FL130 / FL150
CK24W / CK20 / MR140 / FL230 / FL250

ハンドル M

品番
HM

使用トーチ：
CK17

ハンドル 23

品番
H23

使用トーチ：
TL26
CK230 / TL18

ハンドル L

品番
HL

使用トーチ：
CK26
CK18 / CK510

空冷トーチボディ
TORCH BODY 空冷

CK24 トーチボディ

種類	品番
固定	CK24-RG
フレキシブル	CK24-FX

ヘッド側 ネジ規格
5/16-24 UNF RH

ケーブル側 ネジ規格
3/8-24 UNF RH オス

CK9 トーチボディ

種類	品番
固定	CK9-RG
フレキシブル	CK9-FX
ペン	CK9-P
ペンフレキ	CK9-PF

ヘッド側 ネジ規格
5/16-24 UNF RH

ケーブル側 ネジ規格
3/8-24 UNF RH メス

CK17 トーチボディ

種類	品番
固定	CK17-RG
フレキシブル	CK17-FX
ペン	CK17-P
ステンレスヘッド	CK17-S

ヘッド側 ネジ規格
3/8-32 UNF RH

ケーブル側 ネジ規格
3/8-24 UNF RH メス

ステンレスヘッド
ケーブル側 ネジ規格
1/8-28 BSP RH メス

TL26 トーチボディ

種類	品番
固定	TL26-RG
フレキシブル	TL26-FX

ヘッド側 ネジ規格
3/8-32 UNF RH

ケーブル側 ネジ規格
5/8-18 UNF RH メス

CK26 トーチボディ

種類	品番
固定	CK26-RG
フレキシブル	CK26-FX
ペン	CK26-P

ヘッド側 ネジ規格
3/8-32 UNF RH

ケーブル側 ネジ規格
5/8-18 UNF RH メス

水冷トーチボディ

TORCH BODY 水冷

CK24W トーチボディ

種類	品番
固定	CK24W-RG
固定 - L	CK24W-RG-L
固定 - XL	CK24W-RG-XL
固定 - XXL	CK24W-RG-XXL

ヘッド側 ネジ規格 5/16-24 UNF RH　ケーブル側 ネジ規格 1/4-28 UNF RH オス

CK20 トーチボディ

種類	品番
固定	CK20-RG
フレキシブル	CK20-FX
ペン	CK20-P
ペンフレキ	CK20-PF
固定 - L	CK20-RG-L
固定 - XL	CK20-RG-XL
固定 - XXL	CK20-RG-XXL

ヘッド側 ネジ規格 5/16-24 UNF RH　ケーブル側 ネジ規格 1/4-28 UNF RH オス

CK230 トーチボディ

種類	品番
固定	CK230-RG
フレキシブル	CK230-FX

ヘッド側 ネジ規格 5/16-24 UNF RH　ケーブル側 ネジ規格 3/8-24 UNF LH メス

TL18 トーチボディ

種類	品番
固定	TL18-RG
フレキシブル	TL18-FX

ヘッド側 ネジ規格 3/8-32 UNF RH　ケーブル側 ネジ規格 3/8-24 UNF LH メス

CK18 トーチボディ

種類	品番
固定	CK18-RG
フレキシブル	CK18-FX
ペン	CK18-P

ヘッド側 ネジ規格 3/8-32 UNF RH　ケーブル側 ネジ規格 3/8-24 UNF LH メス

CK510 トーチボディ

種類	品番
固定	CK510-RG

ヘッド側 ネジ規格 3/8-32 UNF RH　ケーブル側 ネジ規格 3/8-24 UNF LH メス

SUPER FLEX CABLES

驚くほど軽く、
しなやかなケーブル。

オススメ

SUPER-FLEX CABLES
スーパーフレックスケーブル

軽量性 / 柔軟性 に優れたケーブル。

軽量なシリコンゴムを採用し、従来のケーブルに比べて圧倒的に柔らかく、取り回しがスムーズ。さらに、耐久性のあるナイロン編組保護により、過酷な環境下でも優れた柔軟性を維持し、快適な作業をサポートします。

空冷 標準ケーブル
空冷用の標準的なキャプタイヤケーブルです。
用途：耐久性を最も重視する場合

水冷 標準ケーブル
水冷用の標準的なビニールホースのケーブルです。
用途：汚れが付きやすい環境で使用の場合
※パワーケーブルのみ、スーパーフレックスケーブルと比較して耐久性に優れています。

空冷 2 本式ケーブル
パワーケーブルとアルゴンホースが分岐したタイプで、
修理時にそれぞれ別々に交換することができます。
用途：修理の頻度が高い場合

空冷ケーブル

CK9 / CK17 / MR70 用 空冷ケーブル

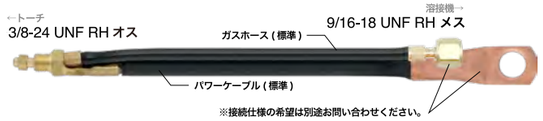

オススメ
スーパーフレックス - 空冷パワーケーブル

ケーブル長さ	品番 (他社互換品番)
3.8m	1538PCSF (57Y01RSF)
7.6m	1576PCSF (57Y03RSF)

標準 - 空冷パワーケーブル

ケーブル長さ	品番 (他社互換品番)
3.8m	1538PCHF (57Y01R)
7.6m	1576PCHF (57Y03R)

2 本式 - 空冷パワーケーブル セット

ガスホース種類	ケーブル長さ	品番 (他社互換品番)
スーパーフレックス	3.8m	1538PCNSF (57Y01-2SF)
	7.6m	1576PCNSF (57Y03-2SF)
標準	3.8m	1538PCN (57Y01-2)
	7.6m	1576PCN (57Y03-2)

2 本式 - 空冷パワーケーブル 単体

種類	ケーブル長さ	品番 (他社互換品番)
パワーケーブル	3.8m	1538CN (-)
	7.6m	1576CN (-)
ガスホース - スーパーフレックス	3.8m	238AHSF (45V09SF)
	7.6m	276AHSF (45V10SF)
ガスホース - 標準	3.8m	238AH (45V09)
	7.6m	276AH (45V10)

CK24 用 空冷ケーブル

オススメ
スーパーフレックス - 空冷パワーケーブル

ケーブル長さ	品番 (他社互換品番)
3.8m	138PCSF (56Y38RSF)
7.6m	176PCSF (56Y97RSF)

標準 - 空冷パワーケーブル

ケーブル長さ	品番 (他社互換品番)
3.8m	138PCHF (56Y38R)
7.6m	176PCHF (56Y97R)

2 本式 - 空冷パワーケーブル セット

ガスホース種類	ケーブル長さ	品番 (他社互換品番)
スーパーフレックス	3.8m	138PCNSF (56Y38-2SF)
	7.6m	176PCNSF (56Y97-2SF)
標準	3.8m	138PCN (56Y38-2)
	7.6m	176PCN (56Y97-2)

2 本式 - 空冷パワーケーブル 単体

種類	ケーブル長さ	品番 (他社互換品番)
パワーケーブル	3.8m	138CN (-)
	7.6m	176CN (-)
ガスホース - スーパーフレックス	3.8m	238AHSF (45V09SF)
	7.6m	276AHSF (45V10SF)
ガスホース - 標準	3.8m	238AH (45V09)
	7.6m	276AH (45V10)

CK26 / TL26 用 空冷ケーブル

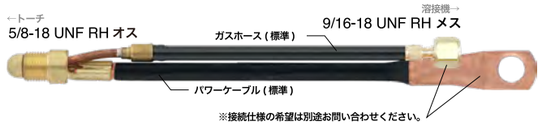

オススメ
スーパーフレックス - 空冷パワーケーブル

ケーブル長さ	品番
3.8m	2038PCSF(46V28RSF)
7.6m	2076PCSF(46V30RSF)

標準 - 空冷パワーケーブル

ケーブル長さ	品番
3.8m	2038PCHF(46V28R)
7.6m	2076PCHF(46V30R)

2 本式 - 空冷パワーケーブル セット

ガスホース種類	ケーブル長さ	品番 (他社互換品番)
スーパーフレックス	3.8m	438PCNSF (46V28-2SF)
	7.6m	476PCNSF (46V30-2SF)
標準	3.8m	438PCN (46V28-2)
	7.6m	476PCN (46V30-2)

2 本式 - 空冷パワーケーブル 単体

種類	ケーブル長さ	品番 (他社互換品番)
パワーケーブル	3.8m	438CN (-)
	7.6m	476CN (-)
ガスホース - スーパーフレックス	3.8m	338AHSF (40V75SF)
	7.6m	376AHSF (41V30SF)
ガスホース - 標準	3.8m	338AH (40V75)
	7.6m	376AH (41V30)

CK26HD 用 空冷ケーブル

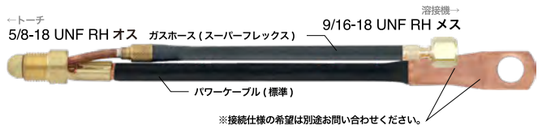

2 本式 - 空冷パワーケーブル セット

ガスホース種類	ケーブル長さ	品番
スーパーフレックス	3.8m	438PCNSFHD
	7.6m	476PCNSFHD

2 本式 - 空冷パワーケーブル 単体

種類	ケーブル長さ	品番
パワーケーブル	3.8m	438CNHD
	7.6m	476CNHD
ガスホース - スーパーフレックス	3.8m	338AHSF
	7.6m	376AHSF

FL130 / FL150 / CK17-S 用 空冷ケーブル

オススメ
スーパーフレックス - 空冷パワーケーブル

ケーブル長さ	品番
3.8m	1538PCSF-FL
7.6m	1576PCSF-FL

標準 - 空冷パワーケーブル

ケーブル長さ	品番
3.8m	1538PCHF-FL
7.6m	1576PCHF-FL

水冷ケーブル

CK20 / CK24W / MR140 / FL230 / FL250 用 水冷ケーブル

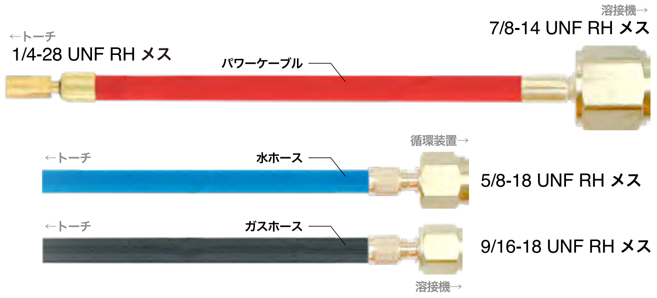

オススメ
スーパーフレックス - 水冷ケーブル

種類	カラー	ケーブル長さ	品番 (他社互換品番)
パワーケーブル	レッド	3.8m	238PCSF (45V03SF)
		7.6m	276PCSF (45V04SF)
水ホース	ブルー	3.8m	238WHSF (45V07SF)
		7.6m	276WHSF (45V08SF)
ガスホース	ブラック	3.8m	238AHSF (45V09SF)
		7.6m	276AHSF (45V10SF)

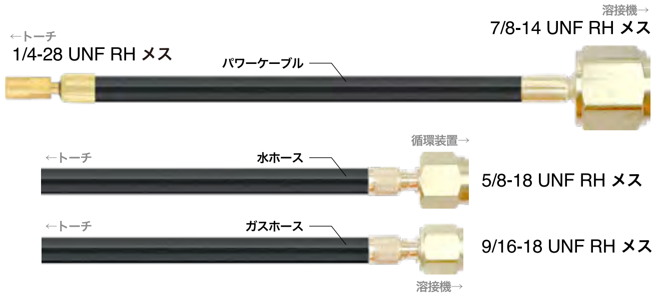

標準 - 水冷ケーブル

種類	カラー	ケーブル長さ	品番 (他社互換品番)
パワーケーブル	ブラック	3.8m	238PC (45V03)
		7.6m	276PC (45V04)
水ホース	ブラック	3.8m	238WH (45V07)
		7.6m	276WH (45V08)
ガスホース	ブラック	3.8m	238AH (45V09)
		7.6m	276AH (45V10)

CK230 / TL18 用 水冷ケーブル

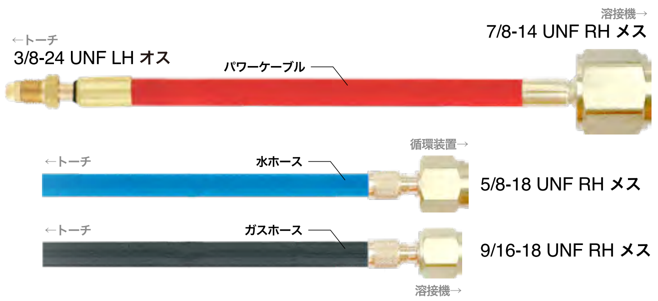

オススメ
スーパーフレックス - 水冷ケーブル

種類	カラー	ケーブル長さ	品番 (他社互換品番)
パワーケーブル	レッド	3.8m	338PCSF (40V64SF)
		7.6m	376PCSF (41V29SF)
水ホース	ブルー	3.8m	238WHSF (45V07SF)
		7.6m	276WHSF (45V08SF)
ガスホース	ブラック	3.8m	238AHSF (45V09SF)
		7.6m	276AHSF (45V10SF)

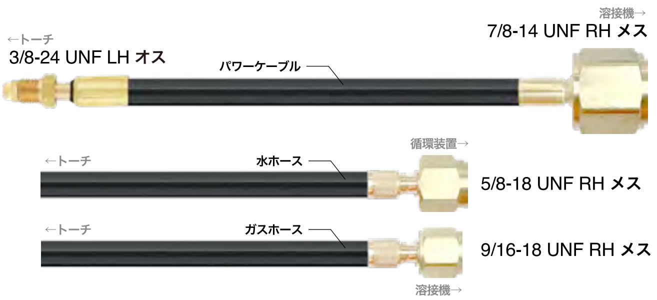

標準 - 水冷ケーブル

種類	カラー	ケーブル長さ	品番 (他社互換品番)
パワーケーブル	ブラック	3.8m	2338PC (-)
		7.6m	2376PC (-)
水ホース	ブラック	3.8m	238WH (45V07)
		7.6m	276WH (45V08)
ガスホース	ブラック	3.8m	238AH (45V09)
		7.6m	276AH (45V10)

CK18 用 水冷ケーブル

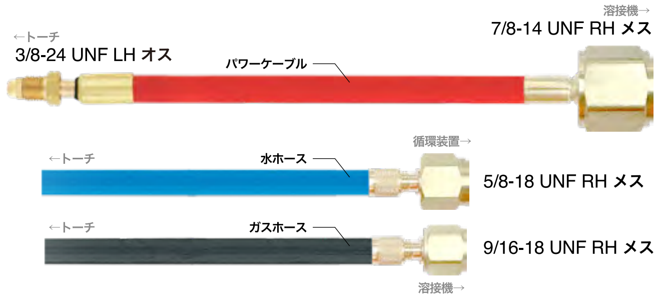

オススメ
スーパーフレックス - 水冷ケーブル

種類	カラー	ケーブル長さ	品番 (他社互換品番)
パワーケーブル	レッド	3.8m	338PCSF (40V64SF)
		7.6m	376PCSF (41V29SF)
水ホース	ブルー	3.8m	338WHSF (40V74SF)
		7.6m	376WHSF (41V32SF)
ガスホース	ブラック	3.8m	338AHSF (40V75SF)
		7.6m	376AHSF (41V30SF)

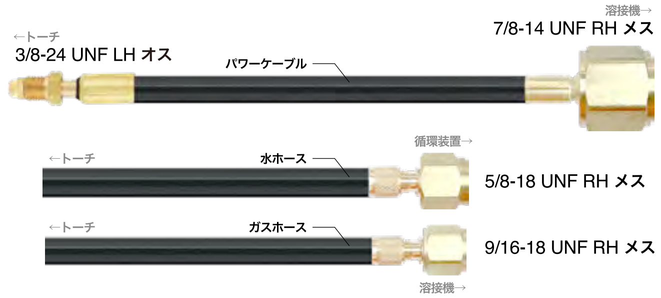

標準 - 水冷ケーブル

種類	カラー	ケーブル長さ	品番 (他社互換品番)
パワーケーブル	ブラック	3.8m	338PC (40V64)
		7.6m	376PC (41V29)
水ホース	ブラック	3.8m	338WH (40V74)
		7.6m	376WH (41V32)
ガスホース	ブラック	3.8m	338AH (40V75)
		7.6m	376AH (41V30)

CK510 / CK18HD 用 水冷ケーブル

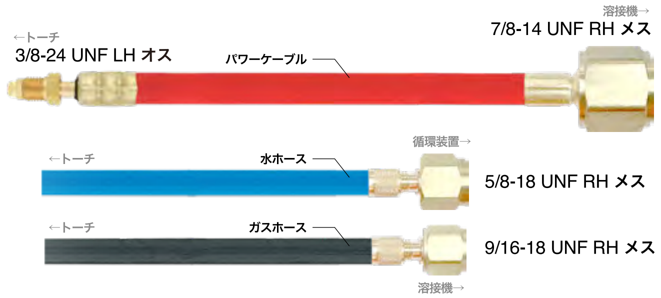

オススメ
スーパーフレックス - 水冷ケーブル

種類	カラー	ケーブル長さ	品番 (他社互換品番)
パワーケーブル	レッド	3.8m	538PCSF (-)
		7.6m	576PCSF (-)
水ホース	ブルー	3.8m	338WHSF (40V74SF)
		7.6m	376WHSF (41V32SF)
ガスホース	ブラック	3.8m	338AHSF (40V75SF)
		7.6m	376AHSF (41V30SF)

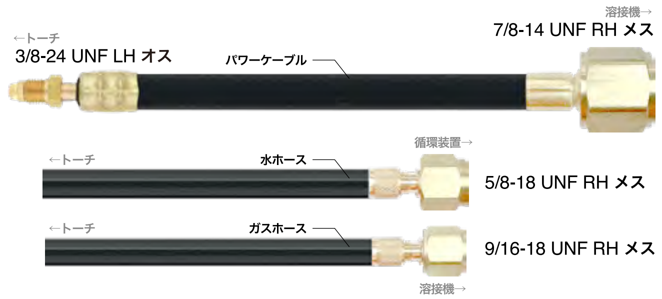

標準 - 水冷ケーブル

種類	カラー	ケーブル長さ	品番 (他社互換品番)
パワーケーブル	ブラック	3.8m	538PC (-)
		7.6m	576PC (-)
水ホース	ブラック	3.8m	338WH (40V74)
		7.6m	376WH (41V32)
ガスホース	ブラック	3.8m	338AH (40V75)
		7.6m	376AH (41V30)

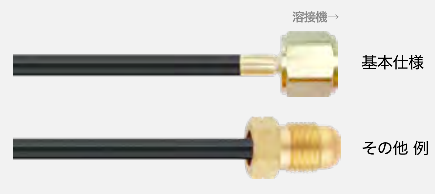

溶接機側のネジについて

基本的には日本のメーカーの溶接機に合わせたネジの仕様になっています。
その他の希望も承っておりますので、別途お問い合わせください。

マシントーチ用ケーブル

MT100 用 空冷ケーブル

スーパーフレックス - 空冷パワーケーブル

ケーブル長さ	品番
3.8m	M138PCSF
7.6m	M176PCSF

標準 - 空冷パワーケーブル

ケーブル長さ	品番
3.8m	M138PC
7.6m	M176PC

MT400 用 水冷ケーブル

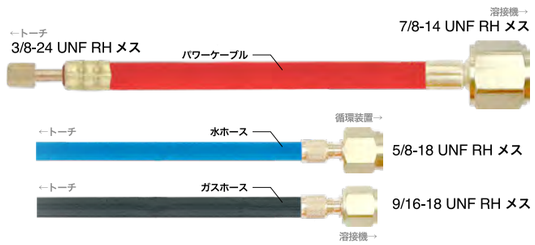

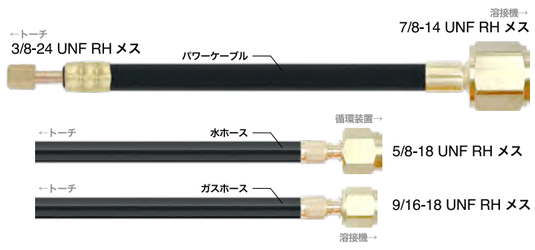

スーパーフレックス - 水冷ケーブル

種類	カラー	ケーブル長さ	品番 (他社互換品番)
パワーケーブル	レッド	3.8m	M538PCSF (-)
		7.6m	M576PCSF (-)
水ホース	ブルー	3.8m	238WHSF (45V07SF)
		7.6m	276WHSF (45V08SF)
ガスホース	ブラック	3.8m	238AHSF (45V09SF)
		7.6m	276AHSF (45V10SF)

標準 - 水冷ケーブル

種類	カラー	ケーブル長さ	品番 (他社互換品番)
パワーケーブル	ブラック	3.8m	M538PC (-)
		7.6m	M576PC (-)
水ホース	ブラック	3.8m	238WH (45V07)
		7.6m	276WH (45V08)
ガスホース	ブラック	3.8m	238AH (45V09)
		7.6m	276AH (45V10)

MT500 用 水冷ケーブル

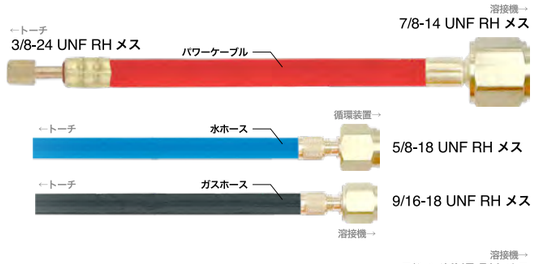

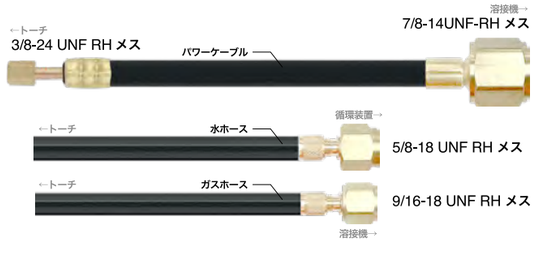

スーパーフレックス - 水冷ケーブル

種類	カラー	ケーブル長さ	品番 (他社互換品番)
パワーケーブル	レッド	3.8m	M538PCSF (-)
		7.6m	M576PCSF (-)
水ホース	ブルー	3.8m	338WHSF (40V74SF)
		7.6m	376WHSF (41V32SF)
ガスホース	ブラック	3.8m	338AHSF (40V75SF)
		7.6m	376AHSF (41V30SF)

標準 - 水冷ケーブル

種類	カラー	ケーブル長さ	品番 (他社互換品番)
パワーケーブル	ブラック	3.8m	M538PC (-)
		7.6m	M576PC (-)
水ホース	ブラック	3.8m	338WH (40V74)
		7.6m	376WH (41V32)
ガスホース	ブラック	3.8m	338AH (40V75)
		7.6m	376AH (41V30)

CK230M 用 水冷ケーブル

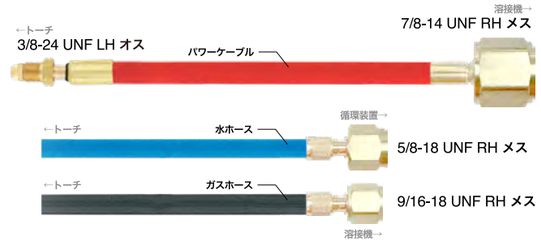

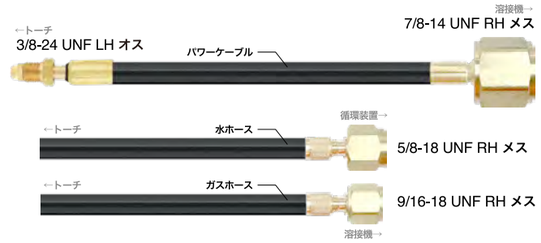

スーパーフレックス - 水冷ケーブル

種類	カラー	ケーブル長さ	品番 (他社互換品番)
パワーケーブル	レッド	3.8m	338PCSF (40V64SF)
		7.6m	376PCSF (41V29SF)
水ホース	ブルー	3.8m	238WHSF (45V07SF)
		7.6m	276WHSF (45V08SF)
ガスホース	ブラック	3.8m	238AHSF (45V09SF)
		7.6m	276AHSF (45V10SF)

標準 - 水冷ケーブル

種類	カラー	ケーブル長さ	品番 (他社互換品番)
パワーケーブル	ブラック	3.8m	2338PC (-)
		7.6m	2376PC (-)
水ホース	ブラック	3.8m	238WH (45V07)
		7.6m	276WH (45V08)
ガスホース	ブラック	3.8m	238AH (45V09)
		7.6m	276AH (45V10)

CK350M 用 水冷ケーブル

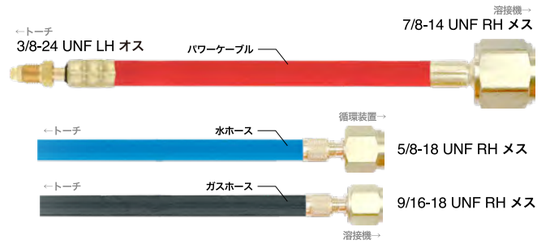

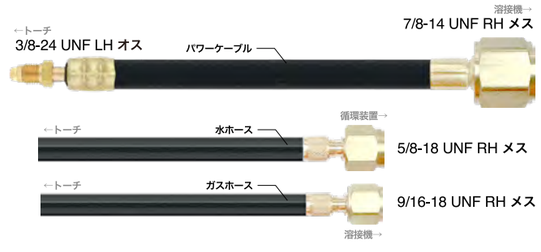

スーパーフレックス - 水冷ケーブル

種類	カラー	ケーブル長さ	品番 (他社互換品番)
パワーケーブル	レッド	3.8m	538PCSF (-)
		7.6m	576PCSF (-)
水ホース	ブルー	3.8m	338WHSF (40V74SF)
		7.6m	376WHSF (41V32SF)
ガスホース	ブラック	3.8m	338AHSF (40V75SF)
		7.6m	376AHSF (41V30SF)

標準 - 水冷ケーブル

種類	カラー	ケーブル長さ	品番 (他社互換品番)
パワーケーブル	ブラック	3.8m	538PC (-)
		7.6m	576PC (-)
水ホース	ブラック	3.8m	338WH (40V74)
		7.6m	376WH (41V32)
ガスホース	ブラック	3.8m	338AH (40V75)
		7.6m	376AH (41V30)

ケーブルカバー

CABLE COVER

オススメ

レザーケーブルカバー

内径	幅	長さ	品番
25mm	95mm	3.0m	LC-2-30
25mm	95mm	7.0m	LC-2-70
31mm	114mm	3.0m	LC-3-30
31mm	114mm	7.0m	LC-3-70

・革製
・マジックテープで開閉

ナイロンジッパーケーブルカバー

内径	幅	長さ	品番
25mm	76mm	3.0m	NC-2-30
25mm	76mm	7.0m	NC-2-70
31mm	101mm	3.0m	NC-3-30
31mm	101mm	7.0m	NC-3-70

・ナイロン製
・ファスナーで開閉

※寸法は若干の誤差がある場合がございます。

アナログ機用 接続アダプター

POWER CABLE ADAPTER 空冷

アナログ溶接機に TIG トーチを接続するためのアダプターです。

トーチ：
CK24

内容	品番 (他社互換品番)
アダプター 単体	1PCA (53N43)
アダプター ホース付き	1PCA-H (-)

トーチ：
CK9 / CK17 / MR140 / FL130 / FL150

内容	品番 (他社互換品番)
アダプター 単体	15PCA (105Z57)
アダプター ホース付き	15PCA-H (-)

トーチ：
CK26 / TL26

内容	品番 (他社互換品番)
アダプター 単体	20PCA(45V62)
アダプター ホース付き	20PCA-H (-)

トーチ：
MT100

内容	品番 (他社互換品番)
アダプター 単体	21HPCA (2310-1879)
アダプター ホース付き	21HPCA-H (-)

アナログ機用 接続アダプター

POWER CABLE ADAPTER 水冷

アナログ溶接機に TIG トーチを接続するためのアダプターです。

トーチ：
CK24W / CK20 / CK230 / CK18 / TL18 / MR140 / FL130 / FL150 / CK510 / CKM230 / CKM350 / MT400 / MT500

内容	品番
アダプター 単体	WPCA-JA
アダプター ホース付き	WPCA-JA-H

トーチ：
CK24W / CK20 / CK230 / CK18 / TL18 / MR140 / FL130 / FL150 / CK510 / CKM230 / CKM350 / MT400 / MT500

内容	品番
アダプター 単体	2PCA (45V11)
アダプター ホース付き	2PCA-H (-)

デジタル機用 接続アダプター (DINSE コネクター)

DINSE CONNECTOR 空冷

デジタル溶接機に TIG トーチを接続するためのアダプターです。

空冷 DINSE コネクター 35

トーチ：
CK24

品番
SL2-35-24

トーチ：
CK9 / CK17 / MR140 / FL130 / FL150

品番
SL2-35

トーチ：
CK26 / TL26

品番
SL8-35

トーチ：
MT100

品番
SL5-35

空冷 DINSE コネクター 25

トーチ：
CK24

品番
SL2-25-24

トーチ：
CK9 / CK17 / MR140 / FL130 / FL150

品番
SL2-25

トーチ：
CK26 / TL26

品番
SL8-25

トーチ：
MT100

品番
SL5-25

空冷 DINSE コネクター 35

トーチ：
CK24

品番
SL2-35M-24

トーチ：
CK9 / CK17 / MR140 / FL130 / FL150

品番
SL2-35M

トーチ：
CK26 / TL26

品番
SL8-35M

トーチ：
MT100

品番
SL5-35M

空冷 DINSE コネクター 25

トーチ：
CK24

品番
SL2-25M-24

トーチ：
CK9 / CK17 / MR140 / FL130 / FL150

品番
SL2-25M

トーチ：
CK26 / TL26

品番
SL8-25M

トーチ：
MT100

品番
SL5-25M

デジタル機用 接続アダプター (DINSE コネクター)

DINSE CONNECTOR 水冷

デジタル溶接機に TIG トーチを接続するためのアダプターです。

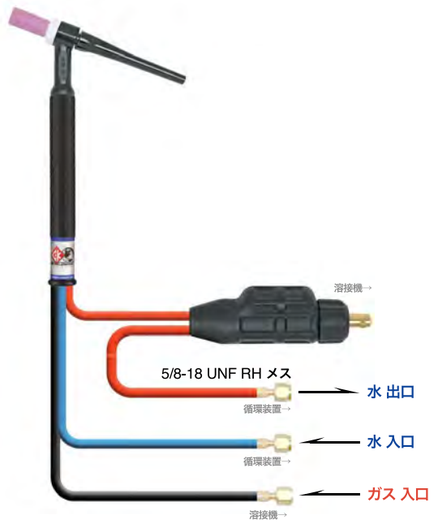

水冷 DINSE コネクター 35

トーチ：
CK24W / CK20 / CK230 / CK18 / TL18 / MR140 / FL130 / FL150 / CK510 / CKM230 / CKM350 / MT400 / MT500

品番
SLWHAT-35

水冷 DINSE コネクター 25

トーチ：
CK24W / CK20 / CK230 / CK18 / TL18 / MR140 / FL130 / FL150 / CK510 / CKM230 / CKM350 / MT400 / MT500

品番
SLWHAT-25

DINSE 35 / 25 について

お持ちの溶接機の接続部分の
サイズに合わせてお選びください。

DINSE 35
(一般的)

12.8mm

DINSE 25

9.5mm

Customize Your TIG Torch.

Equipment
周辺機器

Accessories
アクセサリー

6.

7 種類のプレミアム電極

TUNGSTEN

タングステン電極

タングステン電極選定表

2% トリウム / 赤 は、放射性物質のため除外

電流値	万能型	
	直流	交流
低電流 ~150A	**LaYZr™ / 黄緑** **高性能万能型 - AC/DC 両用** ランタン・イットリウム・ジルコニウムの酸化物を組み合わせた万能電極です。 ・ランタン：電子放出が良く、低電流でも始動性が高い ・イットリウム：先端形状を維持しやすく、長寿命 ・ジルコニウム：先端が汚れにくく、アークが安定 ※交流高電流 (250A~) は寿命低下・クリーニング幅が狭いため非推奨	
中電流 150A~250A		
高電流 250A~		

電流値	特化型	
	直流	交流
低電流 ~150A	**2% セリウム / グレー** **低電流特化型** 非常に小さい電流でも安定してアークスタートします。 ※高電流域では先端形状が崩れやすい	**純タングステン / 緑** **低電流専用** 先端が容易にボール化し、酸化被膜除去に優れます。 ※寿命がより短い ※高電流域ではスパッタしやすい
中電流 150A~250A	**1.5% ランタン / 金** **中～高電流向け** 特に高電流域での先端形状の維持 (アークの安定性)、耐摩耗性 (電極寿命) に優れます。 ※低電流域では始動性がやや劣る	**0.8% ジルコニウム / 白** **広い電流域をカバー** 先端が安定してボール化しやすく、また電極の耐汚染性にも優れます。 ※低電流域では始動性がやや劣る ※寿命が短い
高電流 250A~		

タングステン電極

TUNGSTEN

CK WORLDWIDE では 7 種類のタングステン電極をご用意しております。このタングステン電極は、非常に緩やかなドーピング工程によって酸化物を効率的に添加し、製造されております。材質や電流モード (AC/DC) によって最適なタングステン電極をご使用ください。

低〜中 電流域の溶接にオススメ

LaYZr™ 黄緑

主な酸化物
酸化ランタン 1.5% / イットリウム酸化物 0.8% / ジルコニウム 0.8%

非放射性

特性
・非常に優れたアークスタート
・2% トリウム (赤) よりも 30% 低電流で動作
・長寿命
・電極の先端の形状が非常に安定

用途
・直流 (D/C) / 交流 (A/C)
・インバーター溶接機 / トランス溶接機
・低〜中 電流域

溶接材質
低合金鋼 / 非腐食性鋼 / アルミニウム合金 / マグネシウム合金 / チタン合金 / ニッケル合金 / 銅合金

タングステン電極 LaYZr™

電極径	1 本入り 品番	10 本入り 品番
0.5mm	T0207GTM	T0207GTM-10
1.0mm	T0407GTM	T0407GTM-10
1.6mm	T1167GTM	T1167GTM-10
2.4mm	T3327GTM	T3327GTM-10
3.2mm	T187GTM	T187GTM-10
4.0mm	T5327GTM	T5327GTM-10

直流溶接にオススメ

1.5% ランタン 金

主な酸化物
酸化ランタン 1.3% ~ 1.7%

非放射性

特性
・優れた直流 (D/C) アークスタート
・2% トリウム (赤) の直流の場合の代替えに最適
・低摩耗率
・スパッタ無し

用途
・直流 (D/C)
・インバーター溶接機 / トランス溶接機
・広い電流域

溶接材質
非腐食性鋼 / チタン合金 / ニッケル合金 / 銅合金

タングステン電極 1.5% ランタン

電極径	1 本入り 品番	10 本入り 品番
0.5mm	T0207GL	T0207GL-10
1.0mm	T0407GL	T0407GL-10
1.6mm	T1167GL	T1167GL-10
2.4mm	T3327GL	T3327GL-10
3.2mm	T187GL	T187GL-10
4.0mm	T5327GL	T5327GL-10

交流溶接にオススメ

0.8% ジルコニウム 白

主な酸化物
酸化ジルコニウム 0.7% ~ 0.9%

非放射性

特性
・純タングステン (緑) より良好なアークスタートと安定性
・純タングステン (緑) より高電流を処理
・球状形成が容易
・ピッティングが少ない

用途
・交流 (A/C)
・インバーター溶接機 / トランス溶接機
・広い電流域

溶接材質
アルミニウム合金 / マグネシウム合金

タングステン電極 0.8% ジルコニウム

電極径	1 本入り 品番	10 本入り 品番
0.5mm	T0207GZ	T0207GZ-10
1.0mm	T0407GZ	T0407GZ-10
1.6mm	T1167GZ	T1167GZ-10
2.4mm	T3327GZ	T3327GZ-10
3.2mm	T187GZ	T187GZ-10
4.0mm	T5327GZ	T5327GZ-10

タングステン電極 仕様

カラー	適用規格		化学組成 不純物含有量 ≤0.1%	
	ISO 6848	AWS A5.12	酸化物添加剤	タングステン
黄緑	LaYZr	EWG	La_2O_3 : 1.3 - 1.7%	≥98.34%
			ZrO_2 : 0.06 - 0.10%	
			Y_2O_3 : 0.6 - 1.0%	
金	WL15	EWLa-1.5	LaO_2 : 1.30 - 1.70%	≥97.80%
白	WZ8	EWZr-8	ZrO_2 : 0.70 - 0.90%	≥98.60%
グレー	WC20	EWCe-2	CeO_2 : 1.80 - 2.20%	≥97.30%
青	WL20	EWLa-2	La_2O_3 : 1.80 - 2.20%	≥97.30%
緑	WP	EWP	-	≥99.95%
赤	WT20	EWTh-2	ThO_2 : 1.70 - 2.20%	≥97.30%

10 本入りは
ケースが付属します。

2% セリウム グレー

主な酸化物
酸化セリウム 1.8% ~ 2.2%

非放射性

特性
・優れた点火性と再点火性
・優れたアーク安定性
・長寿命
・低摩耗率
・スパッタ無し

用途
・直流 (D/C) / 交流 (A/C)
・インバーター溶接機 / トランス溶接機
・低 電流域

溶接材質
低合金鋼 / 非腐食性鋼 / アルミニウム合金 / マグネシウム合金 / チタン合金 / ニッケル合金 / 銅合金

タングステン電極 2% セリウム

電極径	1 本入り 品番	10 本入り 品番
0.5mm	T0207GC2	T0207GC2-10
1.0mm	T0407GC2	T0407GC2-10
1.6mm	T1167GC2	T1167GC2-10
2.4mm	T3327GC2	T3327GC2-10
3.2mm	T187GC2	T187GC2-10
4.0mm	T5327GC2	T5327GC2-10

2% ランタン 青

主な酸化物
酸化ランタン 1.8% ~ 2.2%

非放射性

特性
・良好なアークスタートと安定性
・低摩耗率

用途
・直流 (D/C) / 交流 (A/C)
・インバーター溶接機 / トランス溶接機
・中〜高 電流域

溶接材質
低合金鋼 / 非腐食性鋼 / アルミニウム合金 / マグネシウム合金 / チタン合金 / ニッケル合金 / 銅合金

タングステン電極 2% ランタン

電極径	1 本入り 品番	10 本入り 品番
0.5mm	T0207GL2	T0207GL2-10
1.0mm	T0407GL2	T0407GL2-10
1.6mm	T1167GL2	T1167GL2-10
2.4mm	T3327GL2	T3327GL2-10
3.2mm	T187GL2	T187GL2-10
4.0mm	T5327GL2	T5327GL2-10

純タングステン 緑

主な酸化物
無し

非放射性

特性
・球状形成が容易
・高電流ではスパッタしやすい

用途
・交流 (A/C)
・トランス溶接機
・低〜中 電流域

溶接材質
アルミニウム合金 / マグネシウム合金

タングステン電極 純タングステン

電極径	1 本入り 品番	10 本入り 品番
0.5mm	T0207G	T0207G-10
1.0mm	T0407G	T0407G-10
1.6mm	T1167G	T1167G-10
2.4mm	T3327G	T3327G-10
3.2mm	T187G	T187G-10
4.0mm	T5327G	T5327G-10

2% トリウム 赤

主な酸化物
トリウム酸化物 1.7% ~ 2.2%

放射性

特性
・良好な直流 (D/C) アークスタートと安定性
・中程度の摩耗率
・中程度のスパッタ傾向

用途
・直流 (D/C)
・トランス溶接機
・中 電流域

溶接材質
非腐食性鋼 / チタン合金 / ニッケル合金 / 銅合金

タングステン電極 2% トリウム

電極径	1 本入り 品番	10 本入り 品番
0.5mm	T0207GT2	T0207GT2-10
1.0mm	T0407GT2	T0407GT2-10
1.6mm	T1167GT2	T1167GT2-10
2.4mm	T3327GT2	T3327GT2-10
3.2mm	T187GT2	T187GT2-10
4.0mm	T5327GT2	T5327GT2-10

タングステングラインダー ターボシャープ X

TURBO-SHARP X

タングステン電極の形状を一定に保ち、粉塵の発生を最小限に抑えられる密閉型のタングステン電極研磨機です。
持ち運びしやすく異なる作業場所での使用にも便利です。

TURBO-SHARP X

品番
TS10

仕様

電圧	120V AC
単相	60Hz
出力	710W
電流	6.4A
無負荷回転数	34,000RPM
重量	1,860g

20°～60°の角度で一定

20°~60°の範囲で無段階で角度を調整出来ます。

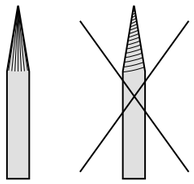

均一な縦方向研磨

縦方向の研磨では、タングステンの先端に形成される微細な傷や溝が電極の軸方向に沿うため、アークが集中しやすくなり、ブレが抑えられます。結果、アークが安定し溶接品質が向上します。

平面研磨

電極を整えたり、先端を円錐台に仕上げることでアルミ溶接に最適な形状になります。

研磨ディスクが長持ち

ベースリングで 3 段階の研磨ディスクの位置調整が可能。さらに研磨ディスクの両面を使用することにより、長持ちさせます。

ダイヤモンドパウダー

両面に 220 番手のダイヤモンドパウダーをコーティングした研磨ディスクを使用します。

ショートタングステンキット

短いタングステン電極 (1.9cm) までを研磨することが出来ます。

付属品

ターボシャープ本体

1.0 / 1.6 / 2.4 / 3.2 mm 用の
ヘッド (TS3-HB) が標準装備

据え置き用 取り付け金具

タングステン電極 抑え

集塵機装着アダプター × 2

六角レンチ × 2

スパナ × 3

オプション品

ショートタングステンキット

品番
TS3-STK

※1.0 / 1.6 / 2.4mm 用のコレットが含まれます。
※オプションヘッド - レッド (TS3-HR) を使用してください。

3.2 / 4.0 / 4.8 / 6.0 mm 用
オプションヘッド - レッド

品番
TS3-HR

1.0 / 1.6 / 2.4 / 3.2 mm 用
標準ヘッド - ブルー

品番
TS3-HB

※標準装備されています。

交換用 研磨ディスク

品番
TS3-W

TIG 溶接機

MT200-AC/DC

MT200-AC/DC は、創造性と生産効率を追求する TIG 溶接に最適な解決策です。この画期的な TIG 溶接機は、CK WORLDWIDE に期待される品質を保ちながら、あらゆる溶接状況に素早く効率的に対応します。コンパクトなポータブルデザインは、持ち運びもしやすく現場での作業用としても最適。
生産現場の溶接工や業界トップの TIG 溶接専門家による徹底したテストを経て、MT200 は精密な溶接を可能にする、最適な溶接機としてご提供します。

CC　AC/DC　GTAW-P　SMAW　1 PHASE　50/60 Hz

SCAN FOR INFO

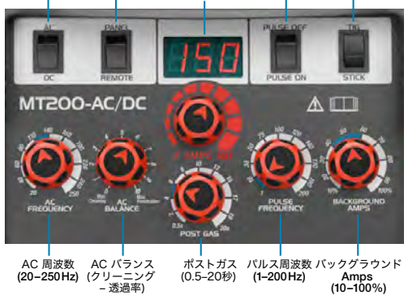

フロントパネル
初心者から熟練工まで、全ての溶接作業者に最適な最新のテクノロジーと使いやすいインターフェース

MT200-AC/DC

品番	
MT200-AC-DC	
仕様	
入力電圧	115VAC ±15% 50/60Hz
	220VAC ±15% 50/60Hz 単相
入力電流 (最大出力時)	115V : 21A
	220V : 34A
出力電流範囲 (TIG 溶接)	115V : 5-140A
	220V : 5-200A
出力電流範囲 (手溶接)	115V : 10-110A
	220V : 10-160A
定格出力 (TIG 溶接)	115V : 140A　@15.6V 使用率 40%
	220V : 200A　@18.0V 使用率 25%
定格出力 (手溶接)	115V : 110A　@24.4V 使用率 25%
	220V : 160A　@26.4V 使用率 30%
最大回路電圧	74V
ガスプリフロー	0.5 秒
ガスポストフロー	0.5 - 20 秒
AC 周波数	20 - 250HZ
パルス周波数	1 - 200HZ
パルス幅	50%
ベース電流	10 - 100%
アークスタート	高周波
外形寸法	H381mm W217mm D502mm
重量	14.5kg

付属品

CK17 フレキトーチ 3.8m

直流 150A / 交流 150A　使用率 100%
スーパーフレックスケーブル仕様

電流可変 フットスイッチ

電流の可変が可能なフットスイッチ。
電流の上限値を溶接機側で設定し、その範囲内で溶接中に可変が可能です。
※カラーは注文ごとに変動する場合があります。

消耗品セット

電源アダプター

アースクランプ 3.8m

シングルフローレギュレーター / ガスホース 1.8m

真空チャンバー
PURGE CHAMBER

フレキシブルパージチャンバーは、反応性金属（チタン、モリブデン、ニッケルベースおよびアルミニウムベースの合金）および非反応性金属（ステンレス鋼）の GTAW / TIG 溶接のために完全に不活性な環境を提供することができます。特許取得済みの製品です。この設計の特徴は、溶接する製品の周りに真空を引き、チャンバーを収縮させてすべての大気ガスを除去することができる点です。チャンバーは、チャンバーの周囲を覆う有孔ホースを通じて充填されます。この充填プロセスにより、アルゴンガスが従来の充填方法よりも効果的にすべての大気ガスを排出します。これにより、完全に不活性な雰囲気を得るために必要な時間が大幅に短縮され、従来のパージチャンバーよりもかなり少ないガスで済みます。

真空チャンバー
PURGE CHAMBER

パージチャンバー

品番
PC2000-24

標準 仕様

高さ	51.2cm
幅	76.8cm
ジッパー 長さ	153.6cm
直径	76.8cm
ベース	61.4cm

特注サイズでも注文可能です。
別途お問い合わせください。

付属品

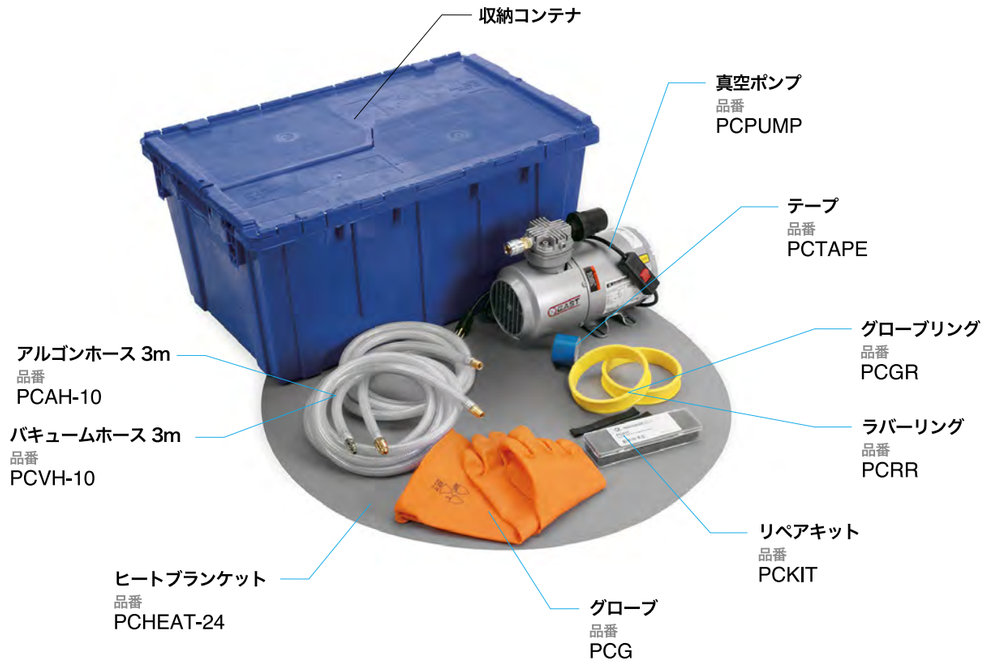

プレミアム トレーリングシールド

PREMIUM TRAILING SHIELDS

チタンなどの金属を溶接する際には、冷却中の溶接ビードや熱影響部（HAZ）を保護するため、追加のシールドガスが必要です。
溶接部が安全な温度に冷却されるまで、大気から遮断して酸化を防ぎます。

大口径ガスレンズに取り付け可能です。
3.8m のガスホースが付属します。

プレミアム トレーリングシールド (ストレート)

品番
TC-3S

プレミアム トレーリングシールド (ラウンド)

品番
TC-3R

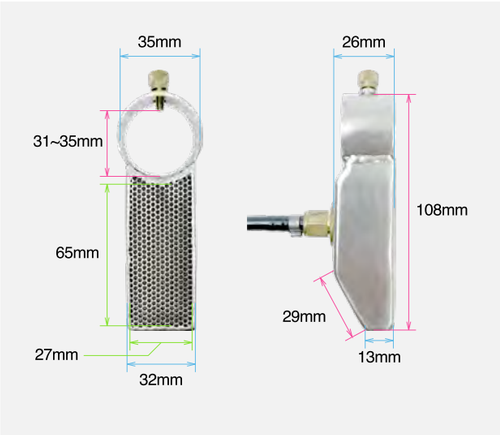

※ 直径 3 ～ 5 インチ（76.2mm ～ 127mm）のパイプに最適です。

※寸法は若干の誤差がある場合がございます。

プレミアム パージカップ

PREMIUM PURGE CUPS

プレミアム パージカップ

品番
PC-4S

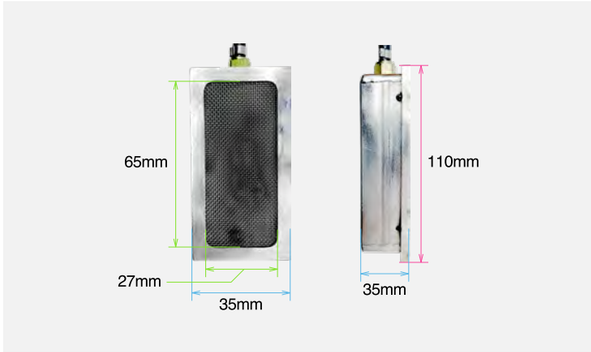

※寸法は若干の誤差がある場合がございます。

スタンダード トレーリングシールド

STANDARD TRAILING SHIELDS

トレーリングシールドとして改良された大口径ガスレンズです。
ガスレンズまたは大口径ガスレンズに取り付けます。ガスホース 7.6m が付属します。

ガスレンズ
スタンダード トレーリングシールド (標準)

品番
TS300

ミニガスレンズ
スタンダード トレーリングシールド (標準)

品番
TS200

大口径ガスレンズ
スタンダード トレーリングシールド (大口径)

品番
TS300LD

大口径ガスセーバーキット

LARGE DIAMETER GAS SAVER KIT

スタンダードヘッド用 A

大口径パイレックスノズル セット

番手	電極径	品番
#18	1.0mm	D4GS040LD-P
	1.6mm	D4GS116LD-P
	2.4mm	D4GS332LD-P
	3.2mm	D4GS418LD-P
	4.0mm	D4GS532LD-P

大口径アルミナノズル セット

番手	電極径	品番
#18	1.0mm	D4GS040LD-A
	1.6mm	D4GS116LD-A
	2.4mm	D4GS332LD-A
	3.2mm	D4GS418LD-A
	4.0mm	D4GS532LD-A

ミニヘッド用 B

大口径パイレックスノズル セット

番手	電極径	品番
#18	1.0mm	D2GS040LD-P
	1.6mm	D2GS116LD-P
	2.4mm	D2GS332LD-P
	3.2mm	D2GS418LD-P
	4.0mm	D2GS532LD-P

大口径アルミナノズル セット

番手	電極径	品番
#18	1.0mm	D2GS040LD-A
	1.6mm	D2GS116LD-A
	2.4mm	D2GS332LD-A
	3.2mm	D2GS418LD-A
	4.0mm	D2GS532LD-A

↓パーツ単品の注文はこちらから

A

パイレックスノズル

番手	品番
#18	4P18GSLD

アルミナノズル

番手	品番
#12	4A12GSLD
#18	4A18GSLD

ディフューザー付き
タングステンアダプター

電極径	品番
1.0mm	TAS040GSLD
1.6mm	TAS116GSLD
2.4mm	TAS332GSLD
3.2mm	TAS418GSLD
4.0mm	TAS532GSLD

コレットボディ

品番
4CBGSLD

O リング

品番
500R

スタビー
ウェッジコレット

電極径	品番
1.0mm	4C10GS
1.6mm	4C16GS
2.4mm	4C24GS
3.2mm	4C32GS
4.0mm	4C40GS

ヒートシールド

品番
4HSGSLD

B

パイレックスノズル

番手	品番
#18	2P18GSLD

アルミナノズル

番手	品番
#18	2A18GSLD

コレットボディ

品番
2CBGSLD

O リング

品番
500R

ミニ
ウェッジコレット

電極径	品番
1.0mm	2C10GS
1.6mm	2C16GS
2.4mm	2C24GS
3.2mm	2C32GS

ヒートシールド

品番
2HSGSLD

ガスセーバーキット

GAS SAVER KIT

スタンダードヘッド用 C

パイレックスノズル セット

番手	電極径	品番
#8	1.0mm	D3GS040-P
	1.6mm	D3GS116-P
	2.4mm	D3GS332-P
	3.2mm	D3GS418-P
	4.0mm	D3GS532-P

アルミナノズル セット

番手	電極径	品番
#4	1.0mm	D3GS040-A
#5	1.6mm	D3GS116-A
#6	2.4mm	D3GS332-A
#7	3.2mm	D3GS418-A
#8	4.0mm	D3GS532-A

スタンダードヘッド用 D

パイレックスノズル セット

番手	電極径	品番
#8	1.0mm	D4GS040-P
	1.6mm	D4GS116-P
	2.4mm	D4GS332-P
	3.2mm	D4GS418-P
	4.0mm	D4GS532-P

アルミナノズル セット

番手	電極径	品番
#4	1.0mm	D4GS040-A
#5	1.6mm	D4GS116-A
#6	2.4mm	D4GS332-A
#7	3.2mm	D4GS418-A
#8	4.0mm	D4GS532-A

ミニヘッド用 E

パイレックスノズル セット

番手	電極径	品番
#8	1.0mm	D2GS040-P
	1.6mm	D2GS116-P
	2.4mm	D2GS332-P
	3.2mm	D2GS418-P

アルミナノズル セット

番手	電極径	品番
#4	1.0mm	D2GS040-A
#5	1.6mm	D2GS116-A
#6	2.4mm	D2GS332-A
#7	3.2mm	D2GS418-A

↓パーツ単品の注文はこちらから

C

パイレックスノズル

番手	品番
#8	3P8GS

アルミナノズル

番手	品番
#4	3A4GS
#5	3A5GS
#6	3A6GS
#7	3A7GS
#8	3A8GS

ディフューザー付き
タングステンアダプター

電極径	品番
1.0mm	TAS040GS
1.6mm	TAS116GS
2.4mm	TAS332GS
3.2mm	TAS418GS
4.0mm	TAS532GS

コレットボディ

品番
3CBGS

O リング

品番
400R

スタンダード
ウェッジコレット

電極径	品番
1.0mm	3C10GS
1.6mm	3C16GS
2.4mm	3C24GS
3.2mm	3C32GS
4.0mm	3C40GS

ヒートシールド

品番
3HSGS

D

パイレックスノズル

番手	品番
#8	2P8GS

アルミナノズル

番手	品番
#4	2A4GS
#5	2A5GS
#6	2A6GS
#7	2A7GS
#8	2A8GS

ディフューザー無し
タングステンアダプター

電極径	品番
1.0mm	TA040GS
1.6mm	TA116GS
2.4mm	TA332GS
3.2mm	TA418GS
4.0mm	TA532GS

コレットボディ

品番
4CBGS

O リング

品番
400R

スタビー
ウェッジコレット

電極径	品番
1.0mm	4C10GS
1.6mm	4C16GS
2.4mm	4C24GS
3.2mm	4C32GS
4.0mm	4C40GS

E

コレットボディ

品番
2CBGS

O リング

品番
400R

ミニ
ウェッジコレット

電極径	品番
1.0mm	2C10GS
1.6mm	2C16GS
2.4mm	2C24GS
3.2mm	2C32GS

ヒートシールド

品番
2HSGS

ウエルグローブ

WEL GROVE

非常に柔らかい溶接用グローブ

密着性のある牛表革を裏使いすることにより、手と手袋の隙間が少なくなり、装着時のフィット感をアップさせています。腕部分を長めに設計しており、作業時の保護性を高めています。

ウエルグローブ

品番
EC-5002K5

柔らかい革を採用しているため、使い始めから手になじみやすく、高い作業性を発揮します。しなやかな素材により、手に近い感覚で精密な操作が可能です。

※寸法は若干の誤差や、個体差がある場合がございます。

フリックカップグローブ

FURICK CUP GROVE

TIG 溶接に特化した山羊革のグローブ。

フリックカップ グローブ - WHITE

サイズ	品番
XS	FRC-GV-WH-XS
S	FRC-GV-WH-S
M	FRC-GV-WH-M

フリックカップ グローブ - BLACK

サイズ	品番
XXS	FRC-GV-BK-XXS
XS	FRC-GV-BK-XS
S	FRC-GV-BK-S
M	FRC-GV-BK-M

素材 : ゴートスキン (山羊革)

サイズ	手長	甲幅
XXS	約 181mm	約 101mm
XS	約 185mm	約 107mm
S	約 189mm	約 112mm
M	約 193mm	約 118mm

※寸法は若干の誤差や、個体差がある場合がございます。

TIG 溶接時に摩耗しやすい面をパットで補強しています。

高品質なゴートスキン (山羊革) を使用した溶接用グローブ。ゴートスキンは非常に柔らかく、使い始めから手に馴染みやすい素材です。
牛革と比べて薄くて軽く、耐久性も抜群です。軽量なため長時間の作業にも適しています。

マグネットトーチホルダー

MAGNETIC TORCH HOLDER

落下や転倒からトーチや消耗品を安全に保護できます。

マグネットトーチホルダー

品番
MTH-15

ベース部分がマグネットになっているため、作業中あらゆる箇所に設置できます。
特にガラスノズルなどを使用される際には導入をおすすめします。

フリックカップ トーチホルダー

FURICK CUP TORCH HOLDER

トーチの重みでフィットさせるトーチホルダー。作業中のトーチの置き場はこれで解決します。

フリックカップ トーチホルダー

品番
FRC-TH

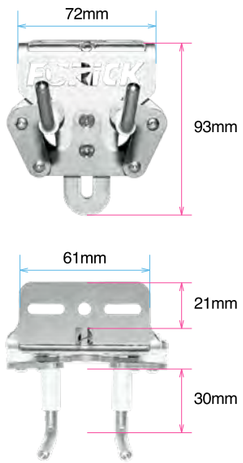

※寸法は若干の誤差がある場合がございます。

タングステンゲージ

TUNGSTEN GAUGE

タングステンの突き出し量を素早く管理します。溶接条件を一定にできるため、品質が安定します。

スタンダードサイズ
タングステンスティックアウトゲージ

品番
TG1

スモールサイズ
タングステンスティックアウトゲージ

品番
TG1-24

ガスフローテスター

GAS FLOW TESTER

トーチノズル側でシールドガスの流量を直接正確に測定します。

ガスフローテスター

品番
CK-GFT

ガスフローテスターをノズルに置くだけで、シールドガスの流量を直接正確に測定し、正確な調整が行えます。
溶接条件を一定にできるため、品質が安定します。

サポートフィーダー

E-Z DABR

TIG 溶接棒の送りをサポートするツール

サポートフィーダー

品番
EZ-DABR

グローブした指にもフィットするように調節が可能になっています。
右手にも左手にも付け替えることができます。
1.6mm と 2.4mm の TIG 溶接棒に対応するチップが付属してます。

※寸法は若干の誤差がある場合がございます。

Customize Your TIG Torch.

Full-Scale Torches

実寸大トーチ

7.

実寸大トーチについて

次ページより、各トーチの実寸大の画像を掲載しております。
現在ご使用のトーチとのサイズ比較やワークとの相性確認にご活用ください。

※本カタログでは、一部非掲載の実寸大トーチの型番があります。

実寸大トーチ 資料

EXCEED WEB SITE にて
全型が掲載された実寸大トーチの PDF データを
ダウンロードしていただけます。

エクシード 溶接

https://exceeds.co.jp

ハサミでカットして頂くと比較検討がしやすいです。

切り取ってワークの上に載せて頂くと、作業スペースとの相性も確認できます。
ハサミでカットする場合は、EXCEED WEB SITE の実寸大トーチの PDF データを
印刷してご使用いただくのがおすすめです。

A4 用紙に原寸 (100%) で印刷してください。

EXCEED WEB SITE の実寸大トーチの資料を印刷される際は、「拡大・縮小しない」
「カスタム倍率 100%」「実際のサイズ」などの設定を選んでください。
環境によって表記が異なるため、印刷設定を確認の上、原寸 (100%) で印刷してください。

実寸大 空冷トーチ

※寸法は若干の誤差がある場合がございます。

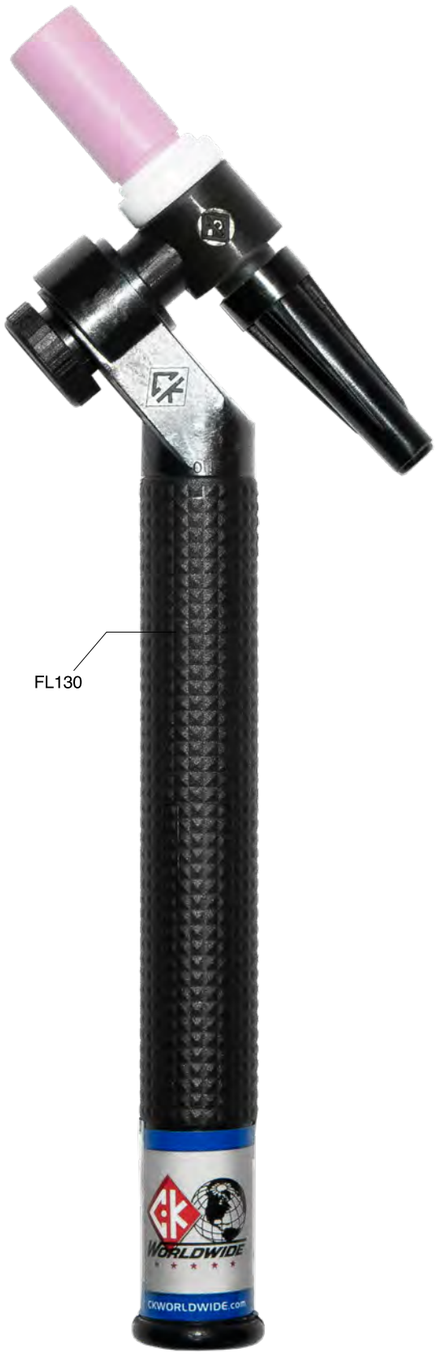

FL130 130A

FL150 150A

MR70 70A

CK24 固定 80A

CK24 フレキ 90A

実寸大 空冷トーチ

※寸法は若干の誤差がある場合がございます。

CK9 125A

CK17 150A

TL26 200A

CK26 200A
CK26HD 300A

実寸大 空冷トーチ

※寸法は若干の誤差がある場合がございます。

CK9 125A

CK17 150A

CK26 200A

CK9 125A

実寸大 水冷トーチ

※寸法は若干の誤差がある場合がございます。

FL230 230A

FL250 250A

MRI40 140A

CK24W 180A

CK20 250A

実寸大 水冷トーチ

※寸法は若干の誤差がある場合がございます。

CK230 300A

TL18 350A

CK18 350A
CK18HD 400A

CK510 500A

実寸大 水冷トーチ

※寸法は若干の誤差がある場合がございます。

CK20 250A

CK18 350A

CK20 250A

WEB SITE

https://exceeds.co.jp

INSTAGRAM

@exceed_welding

・正しく安全にお使い頂くため、ご使用の前に必ず「取扱説明書」を良くお読み下さい。
・仕様は予告なく変更することがございます。予めご了承ください。
・本カタログの注文品番は日本国内のみ有効です。

EXCEED Co., Ltd.

株式会社エクシード
〒243-0303 神奈川県愛甲郡愛川町中津 3503-8
https://exceeds.co.jp

お問い合わせ

TEL 046-281-5885
FAX 046-281-5887
MAIL support@exceeds.co.jp

※営業時間　平日 9:00 ~ 17:00 (土日祝を除く)

@exceed_welding